SANWA SUPPLY

800-TK032

4in1 HDD ドッキングステーション 取扱説明書

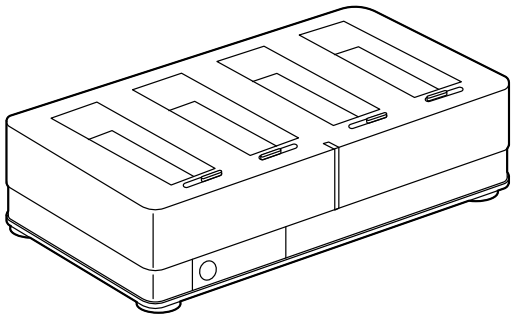

この度は、4in1 HDD ドッキングステーション「800-TK032」(以下本製品)をお買い上げいただき誠にありがとうございます。この取扱説明書では、本製品の使用方法や安全にお取扱いいただくための注意事項を記載しております。ご使用の前によくご覧ください。読み終わったあともこの取扱説明書は大切に保管してください。
デザイン及び仕様については改良のため予告なしに変更することがございます。
本書に記載の社名及び製品名は各社の商標又は登録商標です。

最初にご確認ください。

お使いになる前に、セット内容がすべて揃っているかご確認ください。万一、足りないものがございましたら、お買い求めの販売店にご連絡ください。

セット内容

- ●本体 …… 1台
- ●USB3.0ケーブル(約1m) …… 1本
- ●e-SATAケーブル(約1m) …… 1本
- ●専用ACアダプタ …… 1個
- ●電源ケーブル(約1m) …… 1本
- ●取扱説明書・保証書(本書) …… 1部

サンワサプライ株式会社

1. 特長

●USB3.0とSATAに対応したHDDスタンドです。
●4台のHDDが同時に認識可能です。
※e-SATA接続時に複数台のHDDを認識させるには、PC側のe-SATAが「ポートマルチプライヤ」に対応している必要があります。
●高速SATA3(理論値6Gbps)規格に対応しています。
●3.5インチと2.5インチ両対応です。
●最大10TBのHDD・SSDに対応します。
●PSE認証ACアダプタを使用しています。
●従来のUSB2.0(480Mbps)に比べ、USB3.0は約10倍の5Gbpsの転送速度を実現しています。e-SATAなら最大6Gpsに対応しています。
※転送速度 5Gbps は理論値になります。実際の転送速度とは異なりますので予めご了承ください。
※USB3.0で接続する場合は、USB3.0ホストインターフェイスが必要になります。従来のUSB2.0ホストにも接続できますが、その場合の転送速度の上限はUSB2.0(480Mbps)になります。
※UASP非対応です。

⚠ 必ず付属のACアダプタを接続して使用してください。

※取付け可能なHDDは2.5インチ、3.5インチのどちらかです。
4台まで同時に接続することができます。
※パソコンがUSB3.0に対応している場合はUSB3.0の転送速度に対応します。
※パソコンがUSB2.0のみに対応している場合はUSB2.0の転送速度に対応します。

2. 安全にお使いいただくためのご注意(必ずお守りください)

■警告:下記の事項を守らないと火災・感電により、死亡や大けがの原因となります。

●分解、改造はしないでください。(火災、感電、故障の恐れがあります)
※保証の対象外になります。
●水などの液体に濡らさないでください。(火災、感電、故障の恐れがあります)
●小さな子供のそばでは本製品の取外しなどの作業をしないでください。
(飲み込んだりする危険性があります)

■注意:下記の事項を守らないと事故や他の機器に損害を与える恐れがあります。

●取付け取外しの時は慎重に作業を行ってください。(機器の故障の原因となります)
●次のような場所で使用しないでください。
①直接日光の当たる場所
②湿気や水分のある場所
③傾斜のある不安定な場所
④静電気の発生する場所
⑤通常の生活環境とは大きく異なる場所
●長時間の使用後は高温になっております。取扱いにはご注意ください。(火傷の恐れがあります)

■お手入れについて

①清掃する時は電源を必ずお切りください。
②機器は柔らかい布で拭いてください。
③シンナー・ベンジン・ワックス等は使わないでください。

3. 取扱い上のご注意

●取外しをする時には必ずパソコン内蔵のHDD・SSDのデータをすべてバックアップ(CD-R、DVD-R等)をしてください。
●ハードディスクの取扱いには注意が必要です。ハードディスクに付属のマニュアルを参照してください。
※特に修理・再現のできない重要なデータは必ずバックアップをしてください。

⚠ 本製品に取付けたハードディスクはいかなる原因においても内部のデータおよびハードディスクの保証はいたしません。あらかじめご了承ください。

4.各部名称と働き

①電源スイッチ
押すと電源がONになります。
電源をOFFにする場合は約3秒間長押しします。
②ステータスLED※
③スロット別LED※
④スロット別電源ボタン※
※操作方法は"パソコンと接続する"の項目を確認してください。
⑤SATAスロット
3.5インチまたは2.5インチのHDD(SSD)を取付けます。
⑥USBコネクタ
USBケーブルでパソコンに接続します。
⑦e-SATAコネクタ
e-SATAケーブルでパソコンに接続します。
⑧電源コネクタ(オス)
ACアダプタを接続します。

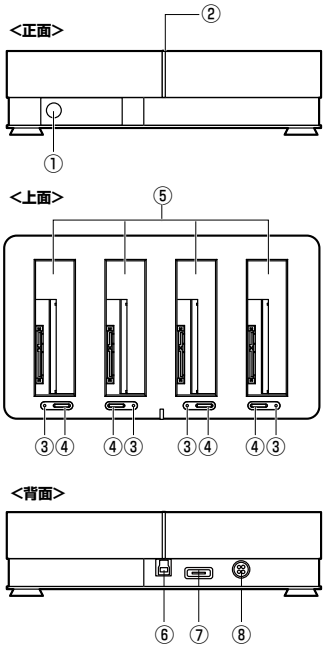

5. 仕様

インターフェース	USB仕様Ver.3.0準拠(USB Ver.2.0上位互換) もしくはe-SATA3.0(6Gbps)
対応OS	Windows10・8.1・8・7
対応機種	Windows搭載(DOS/V)パソコン ※3.0及び2.0USBポート(Aコネクタ)を装備し、1つ以上の空きがあること。 (従来のUSB2.0ホストにも接続できますが、その場合の転送速度の上限はUSB2.0〈480Mbps〉になります)もしくはe-SATA3.0ポートを装備している機種。 ※e-SATA接続で複数台のHDD(SSD)を認識させる場合、パソコン本体がポートマルチプライヤ(PMP)に対応している必要があります。
対応ドライブ	・3.5インチHDD(SATA) ・2.5インチHDD(SATA) ・SSD(SATA)
サイズ・重量	約W238.8×D139×H58.5mm(突起含まず)・約560g(本体のみ)
付属品	USB3.0ケーブル(約1m)×1本、e-SATAケーブル(約1m)×1本、 専用ACアダプタ(約1m)×1個、電源ケーブル(約1m)×1本、取扱説明書兼保証書

※USB3.0機器として使用するには、USB3.0対応ホストアダプタか、USB3.0対応ポートを搭載した機種でなくてはなりません。
※本製品にはハードディスクは付属していません。
※本製品に取付けたハードディスクはいかなる原因においても内部データおよびハードディスクの保証はしません。

6. パソコンと接続する

Step 1 HDD(SSD)を接続しましょう

製品本体にHDD(SSD)を接続します。

⚠ HDD(SSD)の接続は必ずACアダプタ接続の前に行ってください。
作業は平らな場所で行ってください。

HDD(SSD)のSATAコネクタと、本体のSATAコネクタの向きを合わせ、静かにまっすぐ差し込みます。

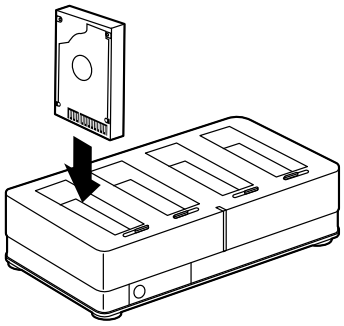

SATAコネクタ拡大図

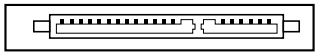

⚠ HDD(SSD)側の突起の形と本体のコネクタ側の溝の形を合わせて、奥まで差し込んでください。向きをまちがえるとコネクタを破損する恐れがあります。

※HDD(SSD)は付属されておりません。別途お買い求めください。
※本製品はSATA接続のHDD(SSD)専用です。IDE接続のHDD(SSD)は使用できません。

6. パソコンと接続する（続き）

Step2 パソコンと接続しましょう

HDD(SSD)を接続した本製品を、パソコンと接続します。
パソコンの電源は入れたままでかまいません。

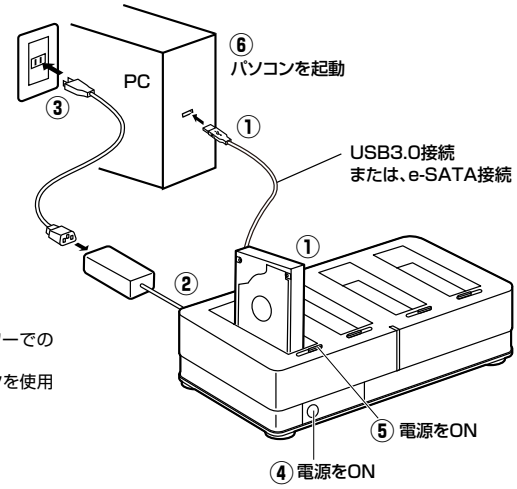

※本製品はUSBバスパワーでの動作はいたしません。
※必ず付属のACアダプタを使用してください。

手順

①付属のUSBケーブルをパソコンのUSBポートに接続します。USBハブは使用しないでください。
または、e-SATAケーブルを接続してください。
※一度に1つのインターフェース（USBまたはe-SATA）しか機能できません。
②ACアダプタを本体に接続します。
③ACアダプタと電源ケーブルを接続し、家庭用コンセント(AC 100V)に差し込みます。
④本体の電源をONにしてください。
⑤スロット別電源ボタンをONにしてください。
⑥パソコンの電源が入っていない場合はパソコンを起動します。

LEDについて

①ステータスLED:主電源をONにすると青色LEDが点灯します。スリープ時にはオレンジ色に点灯します。
②スロット別LED:スロット別電源ボタンをONにすると青色に点灯します。HDD・SSDにアクセスすると紫色に点滅します。

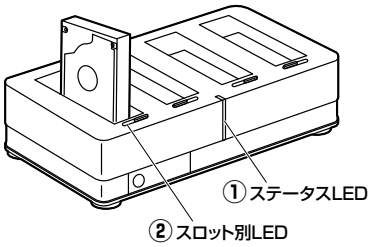

Step3 OS上でドライブが認識されることを確認しましょう

本製品の電源が入り、パソコン上でドライブが認識されれば、セットアップは完了です。
すでにデータが保存されているHDD(SSD)を接続した場合は、このまま使用できます。
フォーマットされていない新しいHDD(SSD)を接続した場合は、OSのオンラインヘルプやパソコンのマニュアルを参照し、ドライブをフォーマットするなど、HDD(SSD)を使用するための作業をおこなってください。

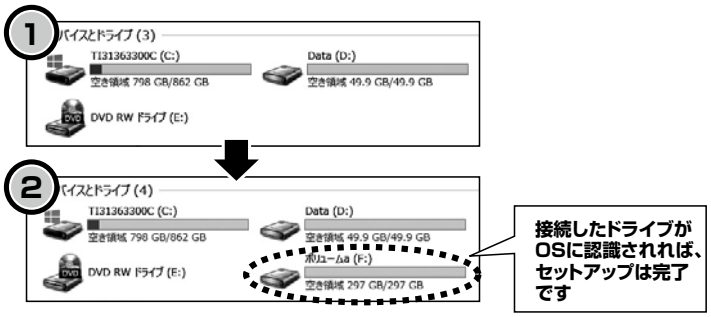

※画面はWindows 8.1の場合の例です。

7. パソコンからの取外し

本製品のパソコンから取外しは、USBメモリなどと同様に、OSのメニューから［ハードウエアの安全な取り外し］を選択してからおこなってください。Windows 8の場合の手順を説明します。

① タスクトレイ右下のアイコンをクリックします。

② JMS56x Seriesの取り出しをクリックします。

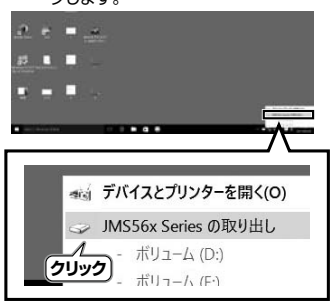

③ 以上でパソコンから取出しができるようになります。

8. HDD(SSD)の取外し

本製品からHDD(SSD)を取外す際は、下記手順で本製品の電源を切った状態で、本体およびHDD(SSD)を手で支えながらHDD(SSD)を静かに引き抜いてください。

⚠ HDD(SSD)の取外しは、必ず本製品の電源を切った状態で行なってください。

本体およびハードディスクをしっかり持って、ハードディスクを引き抜いてください。

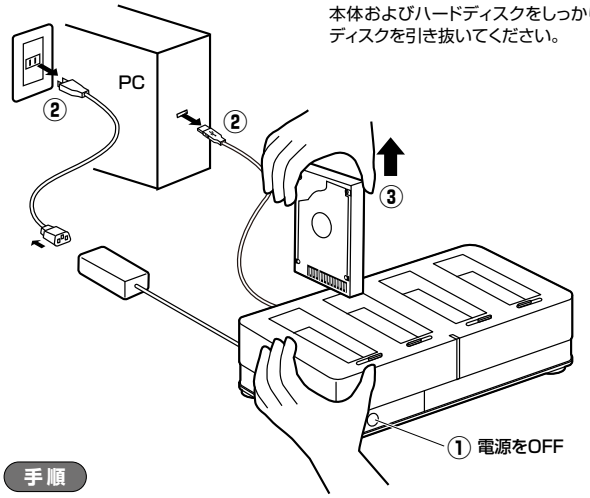

手順

①"パソコンからの取外し"操作後、本体の電源をOFFにします。
②USBケーブルまたはe-SATAケーブルとACアダプタをそれぞれ取外します。
③本体のLEDが消灯していることを確認してHDD(SSD)を取外します。

9. その他のご注意

●本製品にHDD(SSD)を複数台接続した場合、複数台は別々に認識されます。
複数台を1台として認識させるコンバインの機能はありません。
●本製品に接続できるHDD(SSD)の最大容量は10TBまでです。
パソコンのOSにより、容量制限がある場合があります。

保証規定

1)保証期間内に正常な使用状態でご使用の場合に限り品質を保証しております。万一保証期間内で故障がありました場合は、弊社所定の方法で無償修理いたしますので、保証書を製品に添えてお買い上げの販売店までお持ちください。
2)次のような場合は保証期間内でも有償修理になります。
①保証書をご提示いただけない場合。
②所定の項目をご記入いただけない場合、あるいは字句を書き換えられた場合。
③故障の原因が取扱い上の不注意による場合。
④故障の原因がお客様による輸送・移動中の衝撃による場合。
⑤天変地異、ならびに公害や異常電圧その他の外部要因による故障及び損傷の場合。
⑥譲渡や中古販売、オークション、転売などでご購入された場合。
3)お客様ご自身による改造または修理があったと判断された場合は、保証期間内での修理もお受けいたしかねます。
4)本製品の故障、またはその使用によって生じた直接、間接の損害については弊社はその責を負わないものとします。
5)本製品を使用中に発生したデータやプログラムの消失、または破損についての補償はいたしかねます。
6)本製品は医療機器、原子力設備や機器、航空宇宙機器、輸送設備や機器などの人命に関わる設備や機器、及び高度な信頼性を必要とする設備や機器やシステムなどへの組み込みや使用は意図されておりません。これらの用途に本製品を使用され、人身事故、社会的障害などが生じても弊社はいかなる責任も負いかねます。
7)修理ご依頼品を郵送、またはご持参される場合の諸費用は、お客様のご負担となります。
8)保証書は再発行いたしませんので、大切に保管してください。
9)保証書は日本国内においてのみ有効です。

サンワサプライ株式会社

保 証 書	型 番: 800-TK032	シリアルナンバー:
お客様・お名前・ご住所・TEL		
販売店名・住所・TEL		
保証期間 6ヶ月 お買い上げ年月日　　年　月　日		

本取扱説明書の内容は、予告なしに変更になる場合があります。

サンワサプライ株式会社
サンワダイレクト / 〒700-0825 岡山県岡山市北区田町1-10-1
TEL.086-223-5680 FAX.086-235-2381

BG/BA/NSDaNo