SANWA SUPPLY

800-LED109

LEDセンサーライト
乾電池式(コーナー型)
取扱説明書 ver.1.0

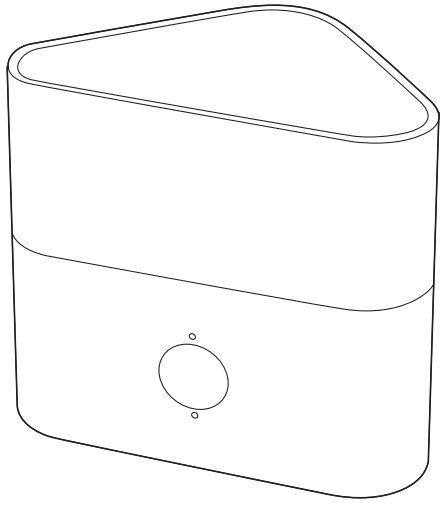

この度は、LEDセンサーライト乾電池式(コーナー型)「**800-LED109**」(以下本製品)をお買い上げいただき誠にありがとうございます。
この取扱説明書では、本製品の使用方法や安全にお取扱いいただくための注意事項を記載しています。ご使用の前によくご覧ください。

最初にご確認ください

お使いになる前に、セット内容がすべて揃っているかご確認ください。
万一、足りないものがありましたら、お買い求めの販売店にご連絡ください。

セット内容

①LEDライト ・・1台

デザイン及び仕様については改良のため予告なしに変更することがあります。
本書に記載の社名及び製品名は各社の商標又は登録商標です。

サンワサプライ株式会社

もくじ

1.各部の名称とはたらき ····· P.3

2.電池の入れ方 ····· P.4

3.センサー感知範囲 ····· P.6

4.センサーライトとして使う ····· P.7

5.常時点灯ライトとして使う ····· P.8

6.取扱い上のご注意 ····· P.9

7.仕様 ····· P.10

8.保証規定 ····· P.11

1.各部の名称とはたらき

①LEDライト

<正面>

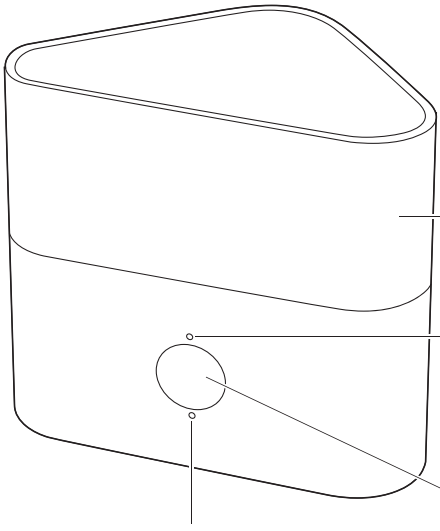

ライト
設定に応じて発光。

明暗センサー
周囲の明るさを
感知して反応。

人感センサー
人などの動きを
感知して反応。

電池残量低下ランプ
電池残量が低下すると、点灯。

<底面>

点灯モード切替えスイッチ
ライトのON/OFF/AUTOを切替え。

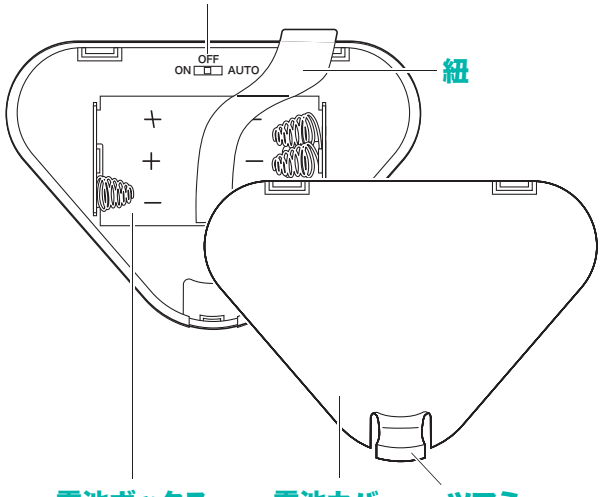

紐

電池ボックス　**電池カバー**　**ツマミ**

2.電池の入れ方

1.電池カバーのツマミを矢印の方向に押しながら、電池カバーを取外します。

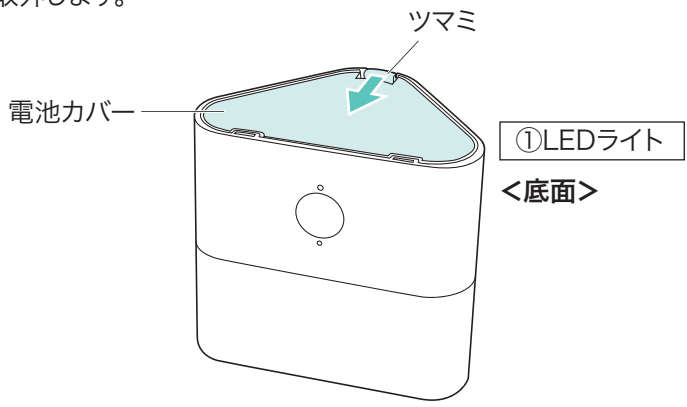

2.電池ボックスに、単三アルカリ乾電池（別売り）を図の向きで入れます。

電池交換で乾電池を取出しやすいように紐が付いています。
乾電池を入れる際は乾電池の下に紐を通すようにしてください。

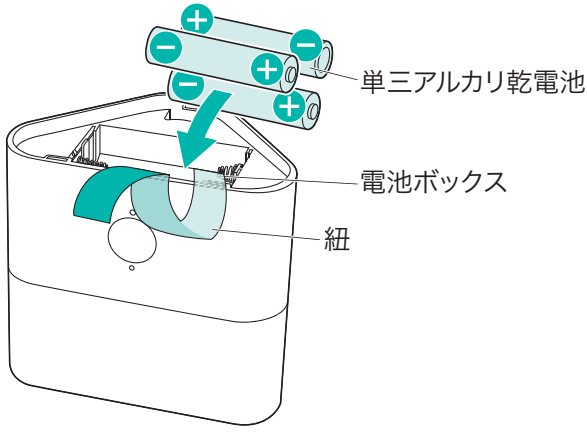

●単三アルカリ乾電池の向きは十分に確認して、正しい向きで入れてください。
●異なる種類や、新品と使用済みの単三アルカリ乾電池など混ぜて使用しないでください。

2.電池の入れ方　の続き

3.電池カバーを閉じます。

- ●新品の単三アルカリ乾電池をご使用ください。
- ●本製品が点灯しなくなったり、光が弱くなったり、点灯時間が短くなったりした際は、新しい単三アルカリ乾電池と交換してください。
- ●電池交換の際は、本製品の電源をOFFにしてから行ってください。
- ●使用済みの電池を本製品に入れたままにしておくと、液漏れの原因になりますので、取出してください。
- ●長時間使用しない場合は、乾電池を取出して保管してください。
- ●乾電池は充電しないでください。

電池交換について

電池残量が低下すると電池残量低下ランプが点灯します。
新しい単三アルカリ乾電池に交換してください。

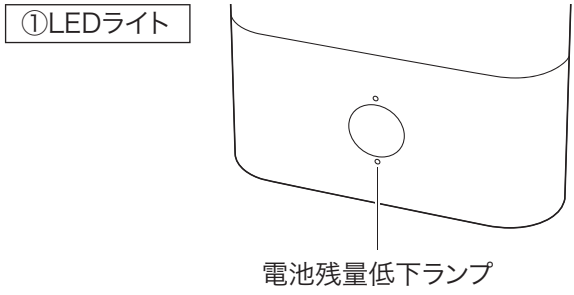

紐を引っ張ることで簡単に電池交換をすることができます。

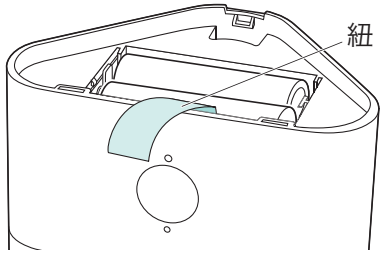

3.センサー感知範囲

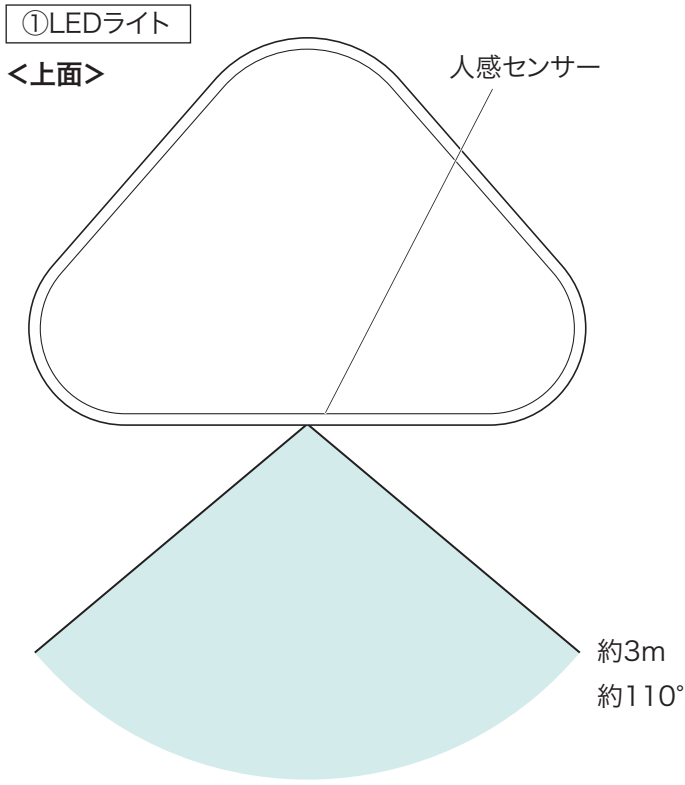

- ●感知範囲は、周辺環境・設置場所・服装・移動速度などにより変化します。
- ●センサーは温度変化を検知するため、人以外の熱源となるものも検知します。
- ●センサーに対して真っ直ぐ移動した場合は検知しにくくなります。
- ●移動速度が極端に早かったり、遅かったりする場合や、人がいても動かずにその場にいる場合はセンサーが検知しないことがあります。
- ●設置場所付近に植物やカーテンなどがある場合、それらの揺れをセンサーが検知し、誤作動することがあります。設置場所を変更してください。

4.センサーライトとして使う

1.電池カバーを取外して、点灯モード切替えスイッチをAUTOにします。

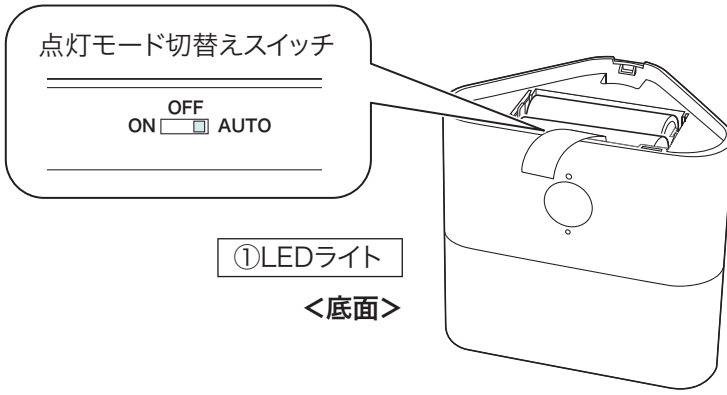

2.電池カバーを閉じます。

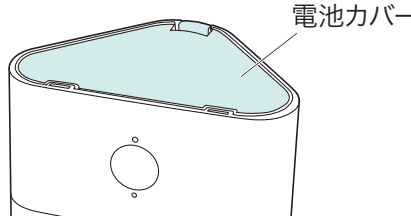

3.本製品を設置します。

- ●安定した平らな場所に設置してください。
- ●本体設置付近に物を置かないでください。誤作動の原因になります。
- ●屋外で使用しないでください。

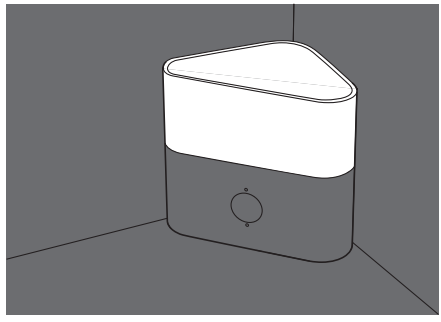

4.暗い場所のみ、人の動作を感知すると、約10秒点灯します。反応が続く場合は約10秒ずつ延長して点灯します。

5.常時点灯ライトとして使う

1電池カバーを取外して、点灯モード切替えスイッチをONにします。

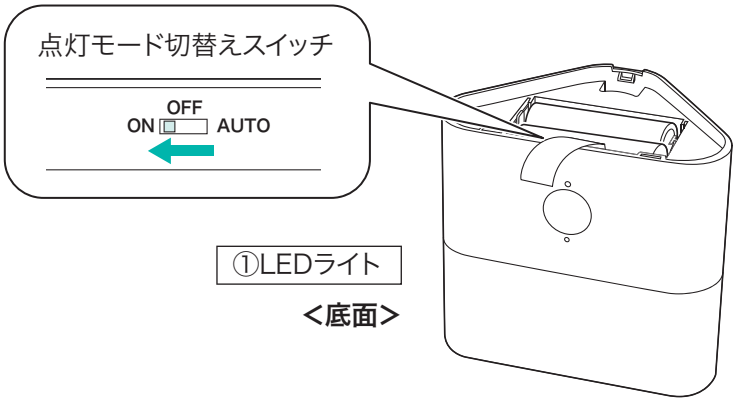

2.電池カバーを閉じます。

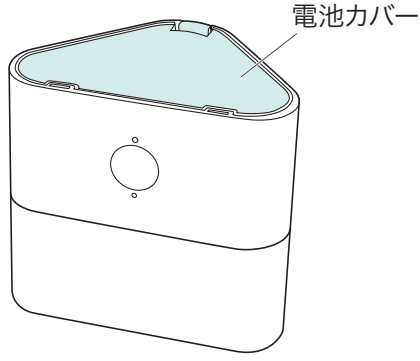

3.本製品を設置します。

- ●安定した平らな場所に設置してください。
- ●屋外で使用しないでください。

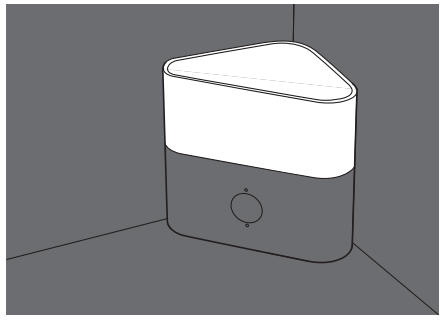

6. 取扱い上のご注意

●光源(LED)を直接見ることは絶対におやめください。
●可燃物の近くでは使用しないでください。火災の原因になります。
●本体のLEDライトは交換できません。
●本体設置付近に物などを置かないようにしてください。誤作動の原因となります。
●本製品を水につけたり水をかけたりしないでください。また、濡れた手で触らないでください。
●本製品の故障、またはその使用によって生じた直接、間接の損害については弊社はその責を負わないものとします。あらかじめご了承ください。
●本製品を分解・修理・加工・改造はしないでください。また、用途以外で使用しないでください。
●本製品を雨ざらしの場所などに置かないでください。故障の原因になります。
●本製品を直射日光の当たる場所、炎天下の車中などの高温になる場所、屋外や浴室などの多湿になる場所、ホコリや油煙などの多い場所などで使用・保管・放置しないでください。
●本製品に強い振動や衝撃、無理な力を与えないでください。
●お子様には本製品や乾電池を触れさせないでください。
●本製品のお手入れをする場合には、ベンジンやシンナーなどの揮発性有機溶剤が含まれているものは使用しないでください。
●布や紙など、燃えやすいものを被せないでください。火災や感電の原因になります。
●異常を感じた場合、直ちに消灯してください。
●器具に無理な力を加えないでください。
●長時間使用しない時は乾電池を取外して保管してください。故障の原因になります。
●乾電池が液漏れした際は、素手で触らないでください。液が身体や衣服についた時は、すぐにきれいな水で洗い流し、皮膚に炎症や怪我の症状がある場合は、医師に相談してください。
●乾電池の液が目に入った場合は、こすらず多量のきれいな水で洗い流し、直ちに医師の治療を受けてください。
●液漏れした電池は使用しないでください。
●乾電池は充電しないでください。

6.取扱い上のご注意　の続き

●乾電池は正しい向きで入れてください。
●乾電池を火中に投入したり、分解したりしないでください。
●乾電池をショートさせないでください。
●使用済みの乾電池は不燃物としてお住まい地域所定の方法で処分するか、乾電池の回収を行っている販売店にお持ちください。

7.仕様

電源	単三アルカリ乾電池×3本（別売り）
消費電力	約1W
光束	約100ルーメン
色温度	3000K±500K(電球色)
使用時間	常時点灯：約28時間、AUTO:1日10回（1回約10秒）点灯で約33ヶ月 ※1
LED寿命	約40,000時間 ※2
点灯開始照度	0～30ルクス
センサー範囲	感知距離/約3m以内 感知角度/水平約110° 感知後のLED点灯時間/約10秒後に消灯
使用温度範囲	–20～45℃
サイズ・重量	W95×D66×H85mm・99g（乾電池除く）

※1：アルカリ乾電池使用時、各ブランドの電池性能・使用条件により電池寿命は短くなる場合があります。
※2：使用頻度により寿命も異なります。

8.保証規定

1)保証期間内(本製品のご購入日から起算されます)に正常な使用状態でご使用の場合に限り品質を保証しております。万一保証期間内で故障がありました場合は、弊社所定の方法で無償修理または交換いたしますので、保証書(ご購入が証明できるもの)と製品を確認しお買い上げの店舗に連絡してください。

2)次のような場合は保証期間内でも有償修理になります。

⑴保証書(ご購入が証明できるもの)をご提示いただけない場合。

⑵所定の項目をご記入いただけない場合、あるいは字句を書き換えられた場合。

⑶故障の原因が取扱い上の不注意による場合。

⑷故障の原因がお客様による輸送・移動中の衝撃による場合。

⑸天変地異、ならびに公害や異常電圧その他の外部要因による故障及び損傷の場合。

⑹譲渡や中古販売、オークション、転売などでご購入された場合。

3)お客様ご自身による改造または修理があったと判断された場合は、保証期間内での修理もお受けいたしかねます。

4)本製品の故障、またはその使用によって生じた直接、間接の損害については弊社はその責を負わないものとします。

5)本製品を使用中に発生したデータやプログラムの消失、または破損についての補償はいたしかねます。

6)本製品は医療機器、原子力設備や機器、航空宇宙機器、輸送設備や機器などの人命に関わる設備や機器、及び高度な信頼性を必要とする設備や機器やシステムなどへの組み込みや使用は意図されておりません。これらの用途に本製品を使用され、人身事故、社会的障害などが生じても弊社はいかなる責任も負いかねます。

7)修理ご依頼品を郵送、またはご持参される場合の諸費用は、お客様のご負担となります。

8)保証書(ご購入が証明できるもの)は再発行いたしませんので、大切に保管してください。

9)保証書(ご購入が証明できるもの)は日本国内においてのみ有効です。

保証期間 6ヶ月

※保証書は添付されていません。
※製品保証を受けるためにはレシートまたは領収書などが必要になります。

サンワダイレクト本店
https://direct.sanwa.co.jp/

SNSで情報配信中！

X　Facebook　Instagram　YouTube　LINE

本取扱説明書の内容は、予告なしに変更になる場合があります。

サンワサプライ株式会社

サンワダイレクト / 〒700-0825 岡山県岡山市北区田町1-10-1 TEL.086-223-5680 FAX.086-235-2381

CG/AJ/YT