SANWA SUPPLY

ご使用前にこの取扱説明書をよくお読みください。
また、お手元に置き、いつでも確認できるようにしておいてください。

取扱説明書	800-LED011

ご使用になる前によくお読みください。

LEDデスクライト

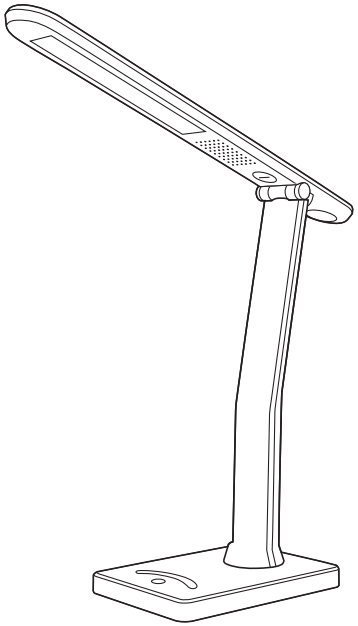

最初にご確認ください

セット内容

- ●LEDデスクライト …… 1台
- ●ACアダプタ …… 1台
- ●ボタン電池 LR44(時計用)…… 1個
- ●取扱説明書・保証書(本書) …… 1部

※万一、足りないものがございましたら、お買い求めの販売店にご連絡ください。

デザイン及び仕様については改良のため予告なしに変更することがございます。
本書に記載の社名及び製品名は各社の商標又は登録商標です。

サンワサプライ株式会社

はじめに

このたびはLEDデスクライト**800-LED011**(以後、本製品と表記)をお買い上げいただき誠にありがとうございます。本取扱説明書は本製品を正しくご使用していただくための取扱い方法、使用上の注意等について説明するものです。
なお、お読みになったあとも本書はお手元に置いてご使用ください。

※本製品をご使用になる前に必ずこの取扱説明書をよくお読みください。
●本書の内容を許可なく転載することは禁じられています。
●本書の内容についてのご質問やお気づきの点がございましたら、お買い求めの販売店または弊社までご連絡ください。
●本書の内容については予告なしに変更することがございます。

LEDライトのメリット

環境にやさしい
●人体に有害な光が発生しません。
●紫外線を含まない光源で目の疲れが少なく、長時間の使用が可能です。
●蛍光灯とは異なり、環境に有害な水銀を含んでいません。

低電力
●消費電力は最大で約5W(LEDライトのみ)で蛍光灯の約1/8のエネルギー消費です。

長寿命
●光源のLEDは白熱球の約40倍の40,000時間以上の長寿命で廃棄物の削減に寄与します。
(1日5時間の使用で約22年間使用可能)
※LEDの理論値であり本体の寿命ではありません。

目にやさしい
●お使いの環境に合わせて最適な明るさに調節が可能です。
●蛍光灯のようにちらつきがなく、目にやさしいので長時間お使いいただけます。
(一般の蛍光灯は1秒間に50～60回点滅しています。)

各部の名称

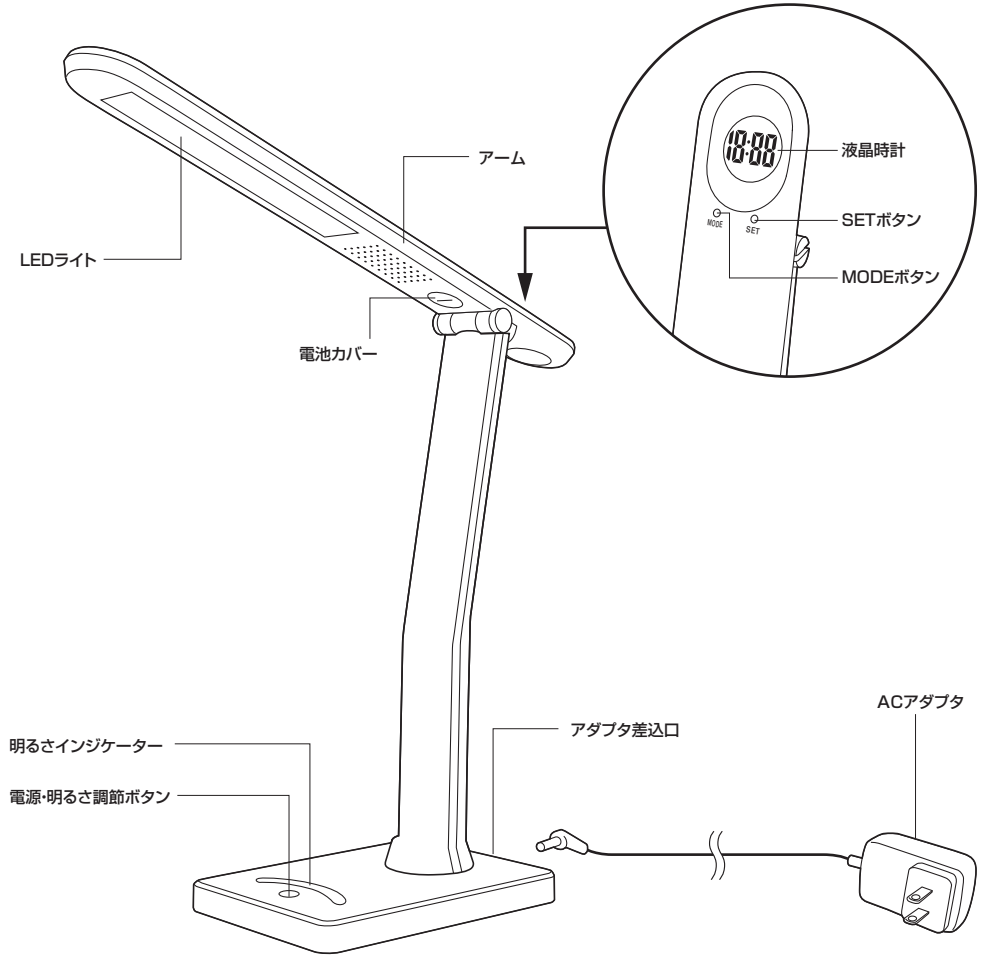

使用方法

●LEDライトの使用方法

①ACアダプタを接続します。
※液晶時計のバックライトが青に点灯します。

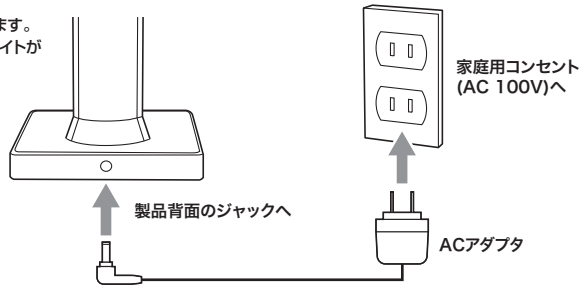

②アームをお好みの角度に調整します。

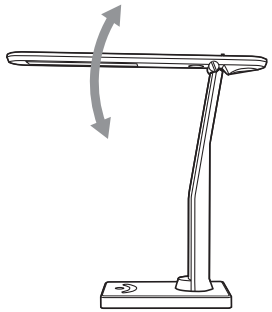

③電源・明るさ調節ボタンを押して明るさを調節します。明るさに応じて明るさインジケーターが点灯します。
※ボタンを押すたびに、OFF→1段階目の明るさ→2段階目の明るさ→3段階目の明るさ→4段階目の明るさ→OFFと、4段階の明るさ調節が可能です。

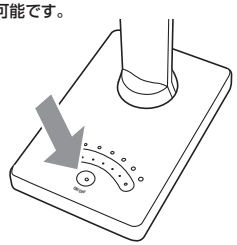

④使用し終わったら、電源・明るさ調節ボタンを押してライトをOFFにし、ACアダプタをコンセントから抜いて、アームを折りたたみます。

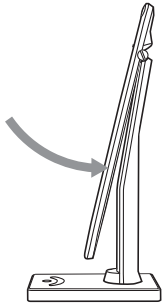

●液晶時計の使用方法、設定方法

<使用方法>
・MODEボタンを押すたびに「日付/秒/時刻」が切り替わって表示されます。

・SETボタンを押すと自動的に「日付/時刻」を交互に表示します。

※液晶時計はボタン電池で動作します。

<日付・時刻の設定方法>
①SETボタンを2回押すと設定モードになります。

②SETボタンを押すたびに「月→日→時→分」と切り替わります。
設定したい画面を表示したら、MODEボタンを押します。
※MODEボタンを押すたびに数字が大きくなります。長押しすると早く進みます。
※「時」を設定する際には画面右側に、午前ならA、午後ならPと表示されます。

③SETボタンを押すと確定し、次の設定画面に移ります。

●電池の交換方法

①電池カバーの溝にコインやマイナスドライバーを差し込み、ONの表示の方向(反時計周り)に回して開けます。

②付属のボタン電池を+の面が上になるようにセットします。

③ ①と逆の手順で電池カバーを閉じます。

※電池は液晶時計のためだけに使われます。LEDライト点灯にはACアダプタの接続が必要です。

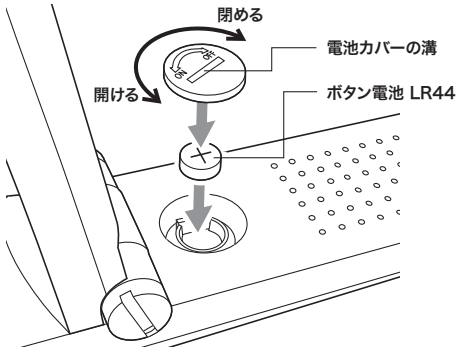

使用上のご注意

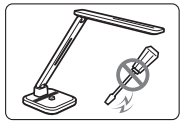
保証の対象外になりますので、本体の修理/分解/改造はしないでください。

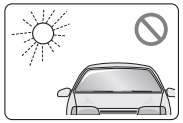
変色、変形を防ぐため直射日光が当たる場所や熱を発する器具から離してご利用ください。

落下、転倒事故を防止するため平らな場所でご利用ください。

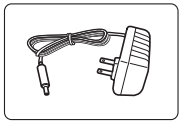
必ず本体に付属の弊社指定ACアダプタをご利用ください。

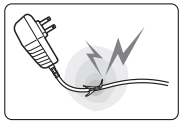
コンセントにACアダプタを接続する前に、ケーブルやアダプタ本体に破損がないか確認をしてからご利用ください。

感電や火災を防ぐため濡れた手でアダプタを触らないでください。

故障の原因になります、水などの液体がかからないようにしてください。

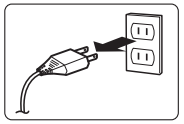
長時間使わない時はコンセントからACアダプタを抜いてください。

本体の素材保護、傷防止のため清掃の際は溶剤(シンナー、ベンゼンなど)や濡れた雑巾などを使わず必ず柔らかい布などをお使いください。

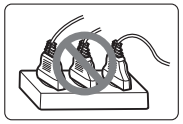
事故を防止するため、たこ足配線はしないでください。コンセントに過度な負荷が掛かると火災を引き起こす可能性があります。

仕様

発光モード(色温度)	6500～7000K
光束(明るさ)	20lm～185lm
LED寿命	40,000時間(ただしLEDの寿命であり本製品の寿命ではありません)
LED電球個数	32個
ACアダプタ	入力:AC100V　出力:DC5V 1.5A
消費電力	8W
サイズ・重量	W420×D130×H400mm・1240g
電池	ボタン電池 LR44 1個

保証規定

1.保証期間内に正常な使用状態でご使用の場合に限り品質を保証しております。万一保証期間内で故障がありました場合は、弊社所定の方法で無償修理いたしますので、保証書を製品に添えてお買い上げの販売店までお持ちください。
2.次のような場合は保証期間内でも有償修理になります。
(1)保証書をご提示いただけない場合。(2)所定の項目をご記入いただけない場合、あるいは字句を書き換えられた場合。(3)故障の原因が取扱い上の不注意による場合。(4)故障の原因がお客様による輸送・移動中の衝撃による場合。(5)天変地異、ならびに公害や異常電圧その他の外部要因による故障及び損傷。
3.お客様ご自身による改造または修理があったと判断された場合は、保証期間内での修理もお受けいたしかねます。
4.本製品の故障、またはその使用によって生じた直接、間接の損害については弊社はその責を負わないものとします。
5.本製品を使用中に発生したデータやプログラムの消失、または破損についての保証はいたしかねます。
6.本製品は医療機器、原子力設備や機器、航空宇宙機器、輸送設備や機器などの人命に関わる設備や機器、及び高度な信頼性を必要とする設備や機器やシステムなどへの組込みや使用は意図されておりません。これらの用途に本製品を使用され、人身事故、社会的障害などが生じても弊社はいかなる責任も負いかねます。
7.修理ご依頼品を郵送、またはご持参される場合の諸費用は、お客様のご負担となります。
8.保証書は再発行いたしませんので、大切に保管してください。
9.保証書は日本国内においてのみ有効です。

保証書

品番	800-LED011	シリアルナンバー	
お客様	お名前		
	ご住所	〒 TEL	
販売店	販売店名・住所・TEL 担当者名		
保証期間 6ヶ月	お買い上げ年月日	年　月　日	

※必要事項をご記入の上、大切に保管してください。

本取扱説明書の内容は、予告なしに変更になる場合があります。

サンワサプライ株式会社

サンワダイレクト / 〒700-0825 岡山県岡山市北区田町1-10-1 TEL.086-223-5680 FAX.086-235-2381

BE/AH/KIDaCh