SANWA SUPPLY

400-TOY039シリーズ

USB扇風機 3WAY(充電機能付き)
取扱説明書

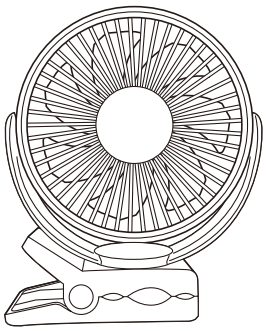

この度は、USB扇風機　3WAY(充電機能付き)「**400-TOY039BK/W**」(以下本製品)をお買い上げいただき誠にありがとうございます。この取扱説明書では、本製品の使用方法や安全にお取扱いいただくための注意事項を記載しています。ご使用の前によくご覧ください。読み終わったあともこの取扱説明書は大切に保管してください。

最初にご確認ください

お使いになる前に、セット内容がすべて揃っているかご確認ください。
万一、足りないものがありましたら、お買い求めの販売店にご連絡ください。

セット内容

①USB扇風機 …… 1台
②USB充電ケーブル …… 1本
③取扱説明書・保証書(本書) …… 1部

※欠品や破損があった場合は、**品番**(400-TOY039BKなど)と**上記の番号**(①～③)と**名称**(USB充電ケーブルなど)をお知らせください。

デザイン及び仕様については改良のため予告なしに変更することがあります。
本書に記載の社名及び製品名は各社の商標又は登録商標です。

サンワサプライ株式会社

使用上のご注意

<免責>

- **本製品の故障、またはその使用によって生じた直接、間接の損害については弊社はその責を負わないものとします。あらかじめご了承ください。**
- 子供だけで使用したり、お子様の手の届くところに置かないでください。
  ▲感電やケガの原因となることがあります。
- 本製品は電気で動作しておりますので、発火する危険があります。万一、煙が出たり異臭がした場合は、本製品及び接続しているパソコンや機器の電源を切り、お買い上げの販売店または弊社までご連絡ください。
- 雷が鳴っているときに、本製品やケーブルに触れないでください。
  ▲落雷により感電する恐れがあります。
- 濡れた手で本製品やケーブルに触らないでください。
  ▲本製品がパソコンに接続されているときは、感電する恐れがあります。
- 本製品を水につけたり、水をかけないでください。
  ▲故障や感電の原因となることがあります。
- 本製品内部に液体、金属などの異物が入らないようにしてください。
  ▲感電や火災、故障の原因となることがあります。
- 本製品に強い振動や衝撃を与えないでください。
  ▲故障・破損などの原因となることがあります。
- 本製品を水分や湿気の多い場所、直射日光の当たる場所、ホコリや油煙などの多い場所、車中や暖房器具のそばなどの高温となる場所で使用したり、設置したり、保管しないでください。
  ▲故障・感電などの原因となることがあります。
- 本製品を重ねて設置したり、本製品の上に重いものを置かないでください。
  ▲火災や故障の原因となることがあります。
- 本製品を不安定な場所に設置したり、保管しないでください。
  ▲落下により故障・破損の原因となることがあります。
- 本製品のケーブルを抜き差しするときは、必ずコネクタ部分を持ち、無理な力を加えないでください。
  ▲故障・破損などの原因となることがあります。
- 本製品のケーブルは、家具で踏んだり、扉で挟まないでください。またケーブルを引っ張ったり折り曲げないでください。
  ▲火災や故障の原因となることがあります。
- 本製品を使用中に発生したデータやプログラムの消失についての保証はいたしかねます。
  ▲定期的にバックアップを取るなどの対策をあらかじめ行ってください。
- 本製品のお手入れをする場合には、ベンジンやシンナーなどの揮発性有機溶剤が含まれているものは使用しないでください。
  ▲表面を痛めたり、故障の原因になることがあります。乾いた柔らかい布で乾拭きしてください。
- 本製品は医療機器、原子力設備や機器、航空宇宙機器、輸送設備や機器などの人命に関わる設備や機器、及び高度な信頼性を必要とする設備や機器やシステムなどへの組込みや使用は意図されておりません。これらの用途に本製品を使用され、人身事故・社会的障害などが生じても弊社はいかなる責任も負いかねます。
- 本製品を長期間使用しない場合は、USBポートから外してください。
- 本製品は、クリップ式で挟むことが可能ですが、不安定な場所への挟み込みはしないでください。
- ご使用でない時期でも内蔵バッテリーへの充電はこまめにしてください。
  ▲そのまま放置した場合には、放電してしまい使用できなくなることがあります。
- 万が一、内蔵電池が液漏れした場合は、素手で液に触らないでください。液が目に入った場合、目をこすらず、水道水などのきれいな水で目を洗い、医師の治療を受けてください。また、衣服や、皮膚についた場合も、火傷やケガの原因になりますので、水道水などのきれいな水で充分に洗い流し、皮膚に炎症などの症状がある場合は、医師に相談してください。
- 本製品内蔵のリチウムイオンバッテリは自然放電しますので、念のため、ご使用前に蓄電されることをおすすめします。また、蓄電後、長期間使用しなかった場合は、蓄電してからご使用ください。

※長時間蓄電しない状態で放置していますと、電池の寿命が短くなりますので、3ヶ月に1度は満充電してください。本製品の使用時間が極端に短くなりましたら内蔵リチウムイオンバッテリの使用期限が近づいておりますので、新品の買い替えをご検討ください。

1.特長

- 手動で、首振りが上下、左右とも360°回転します。
- 3段階で風量を調節できます。
  ※LOW、MID、HIGHの3段階の風量を調節できます。
- クリップ式で机などに挟んで使用することが可能です。
  クリップ内側は、ゴムラバーを装着しており、しっかりと固定できます。
- クリップが大きいので安定感があり、卓上に設置して利用できます。
- マグネット付きで、スチールデスクなどに貼付けて使用できます。
- 電源はUSB充電式で、一度の充電で連続約10時間使用可能です。
  ※風量LOWで使用時。
- 静音なので仕事場でも快適に使用することができます。
- タイマー機能付きで、使用時間を指定し自動で電源OFFにできます。

各部の名称とはたらき

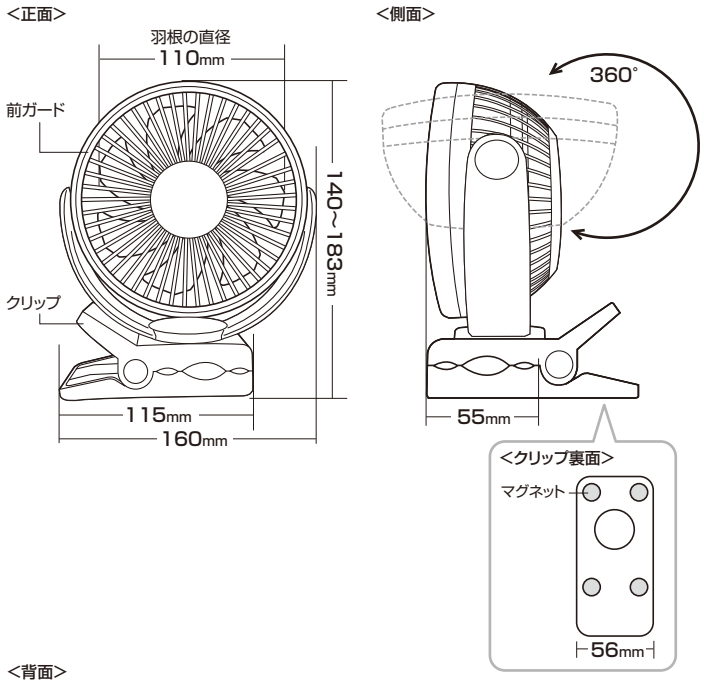

<背面>

タイマーボタン
タイマーを設定する際には
※「5.タイマー設定」を
ご覧ください。

電源ボタン(風量調節ボタン)
風量を調節する際には
※「4.風量調節方法」を
ご覧ください。

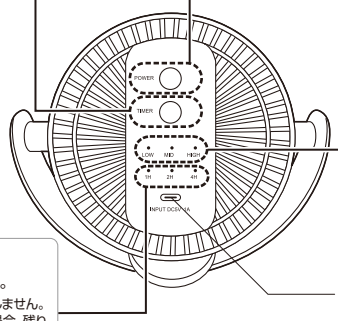

風量LED
運転時の風量を示す
LEDです。

タイマーLED
運転時間を示すLEDです。
※連続使用の際は、LEDは点灯しません。
タイマーで運転を設定した場合、残り時間のLEDが点灯します。
例えば、4時間運転で設定した場合は、残り2時間になると1、2時間のLEDのみ点灯した状態になります。

USBケーブル差込口

2.充電方法

❶付属のUSBケーブルのUSB　Type-Cコネクタ側を本製品のUSBケーブル差込口に接続し、USB Aコネクタ側は電源を供給できるUSBポートに接続してください。充電が自動的に開始されます。
❷充電中はタイマーLEDの「2H」部分が赤色に点灯します。(通常充電時間:約6時間)
※満充電になるとタイマーLEDは消えます。
❸本製品は、パソコンのUSBポート、USB充電器やモバイルバッテリーと接続して充電できます。
※コネクタの差し込む向きを確認し、正確な向きで接続してください。

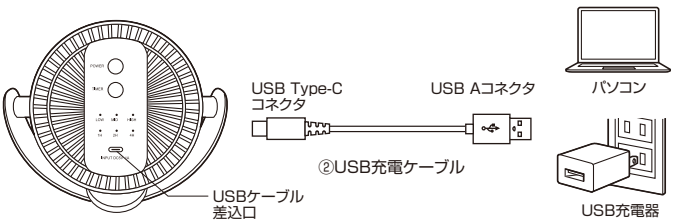

3.設置方法

■クリップで机などに固定。

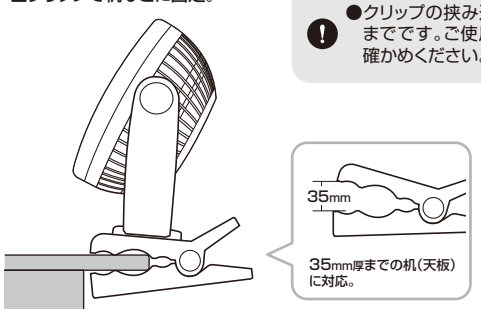

●クリップの挟み込める厚みは、約35mmまでです。ご使用の机(天板)の厚みをお確かめください。

■スチールシェルフのパイプなどに固定。

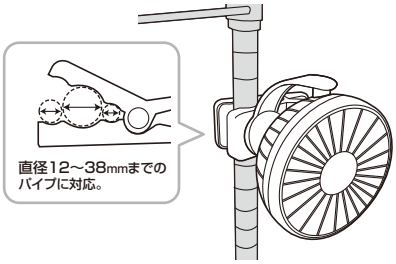

●クリップの挟み込める厚みは、パイプ直径12～38mmまでです。ご使用のパイプサイズをお確かめください。

■卓上スタンドとして。

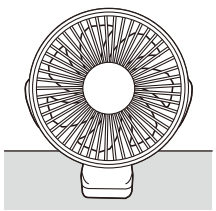

■マグネットでスチールデスクなどに固定。

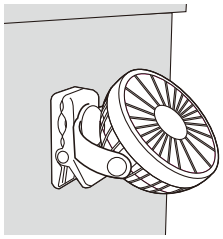

4.風量調節方法

以下のように「電源」ボタンを押すごとに風量が変わります。
※LOW、MID、HIGHのうち、該当する風量のLEDが青色に点灯します。

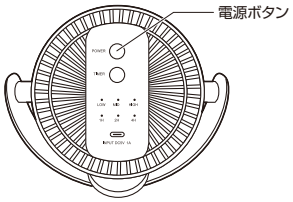

電源ボタンを1回押すごとに風量が変わります。
LOW→MID→HIGH→電源OFF

5.タイマー設定

以下のように「タイマー」ボタンを押してタイマーが設定できます。
※タイマーを設定すると、タイマーLEDが青色に点灯します。

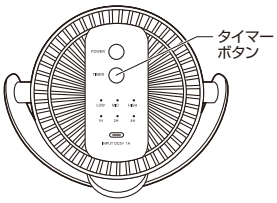

1回押すごとに時間設定ができます。
4時間→2時間→1時間→連続運転

6.お手入れ方法

ぬるま湯か薄めた台所用中性洗剤を浸した柔らかい布を固くしぼって汚れを拭き取り、乾拭きします。羽根のお手入れの際には、前ガードを下図の矢印の方向にまわして取外し、羽根の汚れを拭き取ってください。

●本製品の羽根部分は取外すことはできません。

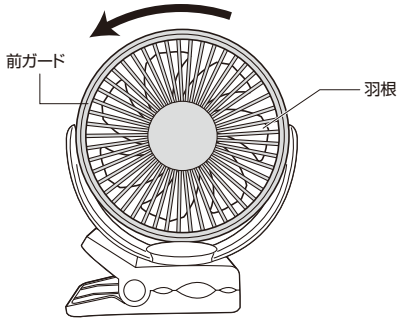

■前ガードの取付け方法

<上面>

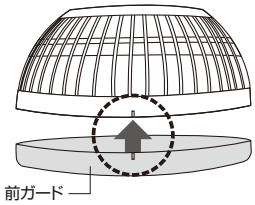

上面にある印(左図)と前ガードにある印の位置を合わせ、軽く押し込みます。

7.仕様

コネクタ	USB Aコネクタ オス	
本体サイズ･重量	W160×D62×H183mm･約300g	
ファン回転直径	約110mm(7枚羽根)	
回転角度	360°	
首振り	手動式	
風量調節	LOW、MID、HIGHの3段階	
時間設定(タイマー機能)	1時間、2時間、4時間でOFF	
連続使用時間	満充電の時、約10時間 ※風量がLOWの場合。	
クリップ使用範囲	対応厚み	約35mm厚まで挟むことが可能。
	対応パイプ直径	パイプ直径12～38mmまで挟むことが可能。
充電池	リチウムイオンバッテリ 3.7V 4600mA	
充電時間	約6時間で満充電 ※1A以上のUSB充電器から充電した場合。	
電源	DC5V、1A	
付属品	USB電源ケーブル(約1m)	

8.保証規定

1.保証期間内に正常な使用状態でご使用の場合に限り品質を保証しております。万一保証期間内で故障がありました場合は、弊社所定の方法で無償修理いたしますので、保証書を本製品に添えてお買い上げの販売店までお持ちください。
2.次のような場合は保証期間内でも有償修理になります。
（1）保証書をご提示いただけない場合。
（2）所定の項目をご記入いただけない場合、あるいは字句を書き換えられた場合。
（3）故障の原因が取扱い上の不注意による場合。
（4）故障の原因がお客様による輸送･移動中の衝撃による場合。
（5）天変地異、ならびに公害や異常電圧その他の外部要因による故障及び損傷の場合。
（6）譲渡や中古販売、オークション、転売などでご購入された場合。
3.お客様ご自身による改造または修理があったと判断された場合は、保証期間内での修理もお受けいたしかねます。
4.本製品の故障、またはその使用によって生じた直接、間接の損害については弊社はその責を負わないものとします。
5.本製品を使用中に発生したデータやプログラムの消失、または破損についての補償はいたしかねます。
6.本製品は医療機器、原子力設備や機器、航空宇宙機器、輸送設備や機器などの人命に関わる設備や機器、及び高度な信頼性を必要とする設備や機器やシステムなどへの組込みや使用は意図されておりません。これらの用途に本製品を使用され、人身事故、社会的障害などが生じても弊社はいかなる責任も負いかねます。
7.修理ご依頼品を郵送、またはご持参される場合の諸費用は、お客様のご負担となります。
8.保証書は再発行いたしませんので、大切に保管してください。
9.保証書は日本国内においてのみ有効です。

保証書	サンワサプライ株式会社
型番: **400-TOY039**シリーズ	
シリアルナンバー:	
お客様・お名前・ご住所・TEL	
販売店名・住所・TEL 担当者名	
保証期間 6ヶ月	お買い上げ年月日　年　月　日

本取扱説明書の内容は、予告なしに変更になる場合があります。

サンワサプライ株式会社

ver.1.2

サンワダイレクト / 〒700-0825 岡山県岡山市北区田町1-10-1 TEL.086-223-5680 FAX.086-235-2381

CC/BC/ETDaBr