デジタル内視鏡
取扱説明書

400-CAM029

ご使用前にこの取扱説明書をよくお読みください。
また、お手元に置き、いつでも確認できる様にしておいてください。
デザイン及び仕様については改良のため予告なしに変更することがございます。
本書に記載の社名及び製品名は各社の商標又は登録商標です。

サンワサプライ株式会社

1.使用上の注意

●本製品を分解・修理・加工・改造はしないでください。
●本製品に強い振動や衝撃、無理な力を与えないでください。
●本製品を高温・多湿となる場所、ほこりや油煙などの多い場所で使用・保管しないでください。
●防水仕様となっているのはレンズとフレキシブルアーム部のみです。本製品を水中や水のかかる場所で使用・保管しないでください。また、濡れた手で触れないでください。
●使用しない時は電源をオフにしてください。
●長期間しようしない場合は乾電池を取外してください。
●本製品のお手入れをする場合には、ベンジンやシンナーなどの揮発性有機溶剤が含まれているものは使用しないでください。
●お子様には本製品や付属品を触れさせないでください。
●本製品の故障、またはその使用によって生じた直接、間接の損害については弊社はその責を負わないものとします。あらかじめご了承ください。

2.セット内容

本体(ディスプレイ付きハンドル+フレキシブルアーム+レンズ)×1、
ラバーリング×1、先端アーム×3種(フック・マグネット・ミラー)

3.各部の名称と働き

【本体】

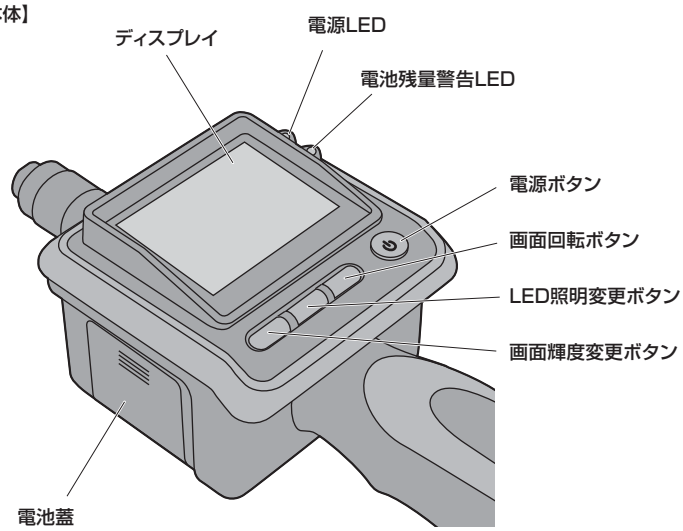

4.ご使用の前に

【電池のセット】
本体の電池蓋を下に押し下げて、中の電池ケースを引き出します。電池ケースに単三乾電池×4本をセットします。
※正しい方向にセットしてください。
※電池ケースは上下が決まっています、
逆には入りません。

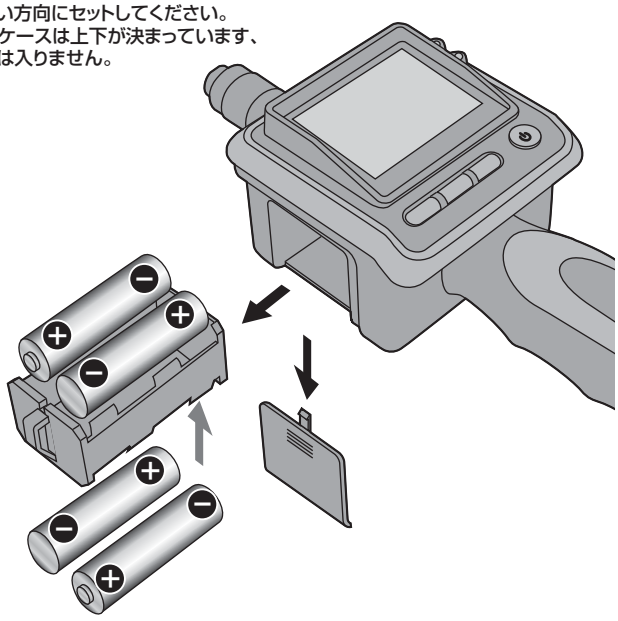

4.ご使用の前に(続き)

【フレキシブルアームの取付け・取外し】
ソケット部を回します。

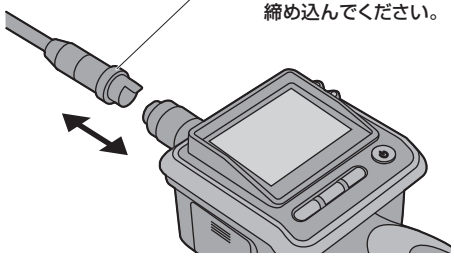

【先端アームの取付け】
レンズ部に3種類の先端アーム(フック・マグネット・ミラー)を取付けることができます。

①レンズ部の穴に差し込みます。　②ラバーリングを差し込んで固定します。

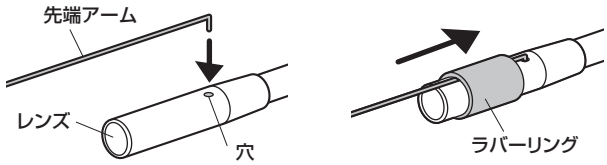

5.使用方法

●電源のON・OFF
①電源ボタンを押すと電源がONになり電源LEDが点灯します。
②電源が入ると、撮影画面がディスプレイに表示されます。
※レンズ(フレキシブルアーム)を取付けていないと何も表示されません。
③フレキシブルアームを動かしてレンズを撮影方向に向けてください。
※アームはゆっくりと動かしてください。

●照明の調節
LED照明変更ボタンを押すと、レンズ先端のLED照明の明るさを調節することができます。押すと順に明るくなり、一番明るくなった次で消灯し最初に戻ります。

●画面輝度の調節
画面輝度変更ボタンを押すと画面の明るさを変更します。押すと順に明るくなり、一番明るくなった次で最初に戻ります。

●画面の向きの変更
画面回転ボタン押すと180度回転、反転、180度反転します。

6.仕様

サイズ	201× 83 × 59mm(本体のみ)
重量	385g(バッテリ重量含まず)
イメージセンサー	CMOS
有効画素数	640x480
水平視野角	45°
ディスプレイ	2.4インチTFT液晶
電源	単三乾電池×4本

保証規定

1.保証期間内に正常な使用状態でご使用の場合に限り品質を保証しております。万一保証期間内で故障がありました場合は、弊社所定の方法で無償修理いたしますので、保証書を製品に添えてお買い上げの販売店までお持ちください。
2.次のような場合は保証期間内でも有償修理になります。
(1)保証書をご提示いただけない場合。(2)所定の項目をご記入いただけない場合、あるいは字句を書き換えられた場合。
(3)故障の原因が取扱い上の不注意による場合。　(4)故障の原因がお客様による輸送・移動中の衝撃による場合。
(5)天変地異、ならびに公害や異常電圧その他の外部要因による故障及び損傷。
3.お客様ご自身による改造または修理があったと判断された場合は、保証期間内での修理もお受けいたしかねます。
4.本製品の故障、またはその使用によって生じた直接、間接の損害については弊社はその責を負わないものとします。
5.本製品を使用中に発生したデータやプログラムの消失、または破損についての保証はいたしかねます。
6.本製品は医療機器、原子力設備や機器、航空宇宙機器、輸送設備や機器などの人命に関わる設備や機器、及び高度な信頼性を必要とする設備や機器やシステムなどへの組込みや使用は意図されておりません。これらの用途に本製品を使用され、人身事故、社会的障害などが生じても弊社はいかなる責任も負いかねます。
7.修理ご依頼品を郵送、またはご持参される場合の諸費用は、お客様のご負担となります。
8.保証書は再発行いたしませんので、大切に保管してください。
9.保証書は日本国内においてのみ有効です。

保証書

品番		400-CAM029
シリアルナンバー		
お客様	お名前	
	ご住所	〒 TEL
販売店	販売店名・住所・TEL 担当者名	
保証期間 6ヶ月	お買い上げ年月日	年　月　日

※必要事項をご記入の上、大切に保管してください。

サンワサプライ株式会社　2012.12現在

岡山サプライセンター / 〒700-0825 岡山県岡山市北区田町1-10-1
TEL.086-223-3311 FAX.086-223-5123

12/12/KTDaSz