モニター裏収納ラック(200-STN057シリーズ)組立説明書

Ver.1.0

この度は、弊社製品をお買求めいただきましてありがとうございました。
本製品は組立式になっておりますので、下記の要領で組立ててください。
パッキングケースの中には、下記の部品が入っています。

組立説明書は組立て後も大切に保管してください。

この製品を第三者に貸し出すときは、この説明書も共に貸し出し、よく読んでから使用するようご指導ください。

★用意していただくもの……
プラスドライバー
手袋(組立て時のケガ等を防ぐために着用をおすすめします)

完成図

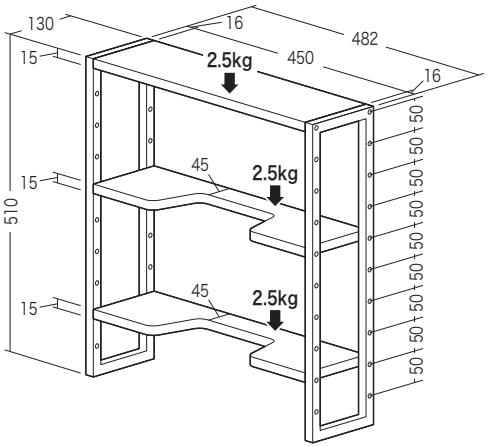

総耐荷重　7.5kg

(単位:mm)

組立て部品

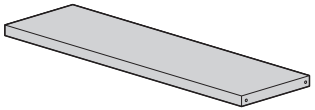

①天板×1枚

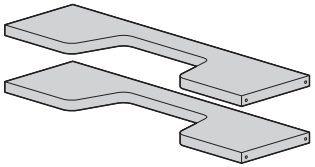

②棚板×2枚

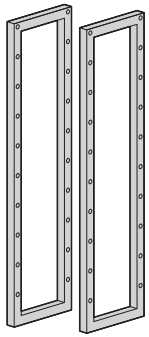

③フレーム×2個

④ケーブルホルダー
×2個

※部品の欠品や破損があった場合は、
品番（200-STN057など）と上記の
部品番号（①～⑤）と部品名（ネジなど）を
お知らせください。

使用ボルト

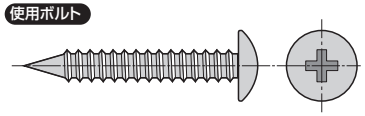

⑤ネジ×12本〔6×38〕

1 フレームに天板を取付けます。

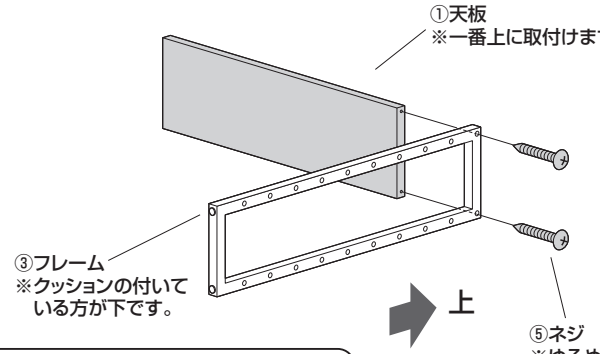

使用ボルト

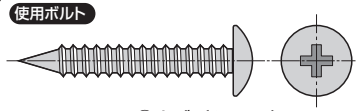

⑤ネジ〔6×38〕

2 フレームに棚板を取付けます。

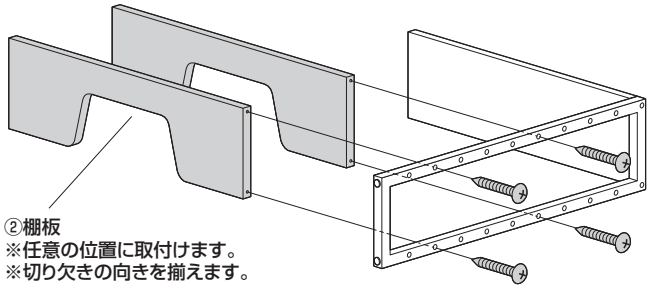

使用ボルト

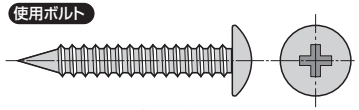

⑤ネジ〔6×38〕

3 もう1つのフレームを取付けます。

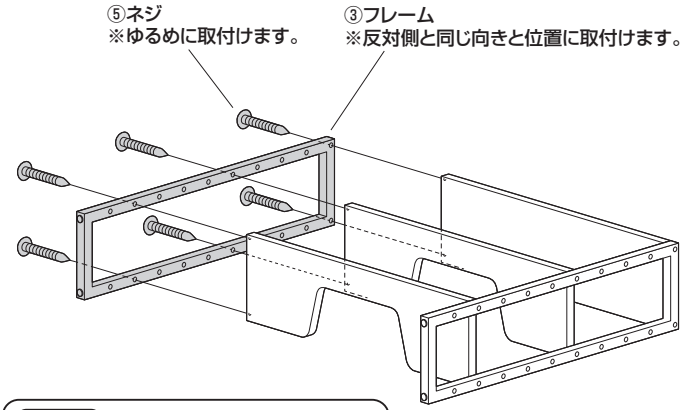

使用ボルト

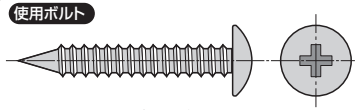

⑤ネジ〔6×38〕

4 ケーブルホルダーを取付けて完成です。

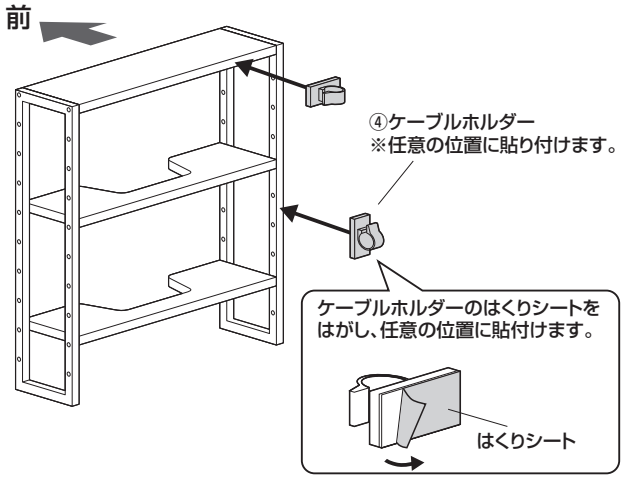

※最後に全てのネジを締め込みます。

製品に関する
お問い合わせ
CB/AE/RKDaT

製品の品質管理には細心の注意をはらっていますが、万一、不都合な点や製品に関するお問い合わせなどございましたら、お買求めの販売店又は右記までお気軽にご相談下さい。

サンワサプライ株式会社
サンワダイレクト / 〒700-0825 岡山県岡山市北区田町1-10-1
TEL.086-223-5680 FAX.086-235-2381