SANWA SUPPLY

9.7インチiPad Pro用セキュリティ 取扱説明書

200-SL043シリーズ

最初にご確認ください。

セット内容

- ●本体 …… 1組
- ●スタンド …… 1個
- ●取付けネジ …… 8本
  （4本は本体に取付済です）
- ●ドライバー …… 1本
- ●厚み調節スポンジ …… 4枚
- ●取扱説明書（本書） …… 1部

※万一、足りないものがございましたら、お買い求めの販売店にご連絡ください。

デザイン及び仕様については改良のため予告なしに変更することがございます。
本書に記載の社名及び製品名は各社の商標又は登録商標です。

サンワサプライ株式会社

特長

●9.7インチiPad Pro、iPad Air2、iPad Airに本製品を取付けることで、セキュリティスロットを追加することができます。
●スタンド付きで、縦横どちらでも使用できます。
●セキュリティワイヤーなど（別売り）を取付けて盗難を防止することができます。
●純正品のスマートカバー同時取付け可能です。
※第4世代までのiPadには対応していません。
※9.7インチiPad Pro、iPad Air2、iPad Airをケースに入れた状態では本製品に取付けできません。
※セキュリティワイヤーは付属していません。別途ご用意ください。

取扱い上のご注意

●本製品を分解・修理・加工・改造はしないでください。
●本製品に強い振動や衝撃、無理な力を与えないでください。
●本製品を高温・多湿となる場所や、ホコリや静電気、油煙の多い場所で使用・保管しないでください。
●本製品を水などの液体で濡らさないでください。また、濡れた手で触れないでください。
●お子様には本製品や付属品を触れさせないでください。
●本製品のお手入れをする場合には、ベンジンやシンナーなどの揮発性有機溶剤が含まれているものは使用しないでください。
●本製品の故障、またはその使用によって生じた事故や直接、間接の損害については弊社はその責を負わないものとします。あらかじめご了承ください。

使用方法

①ドライバーでネジを外して、上下フレームに分割します。

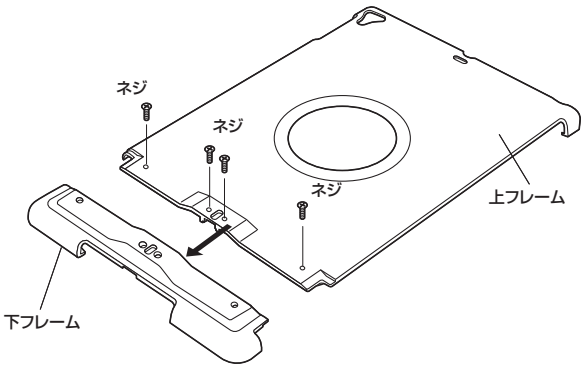

②9.7インチiPad Proの時は上フレームの内側に厚み調節スポンジを貼ります。

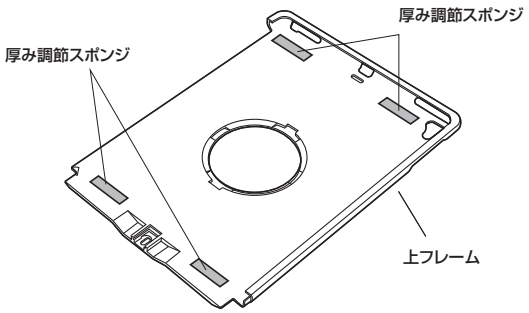

③上フレームに9.7インチiPad Proなどを差し込みます。

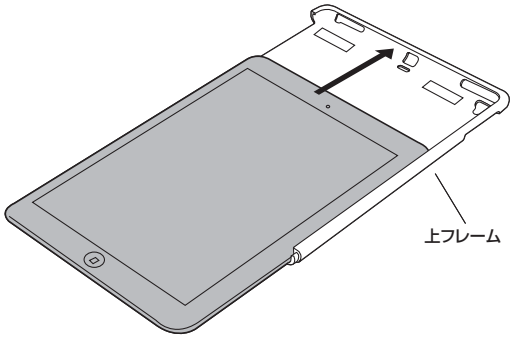

使用方法（続き）

④下フレームをしっかり差し込み、ネジを取付けて固定します。

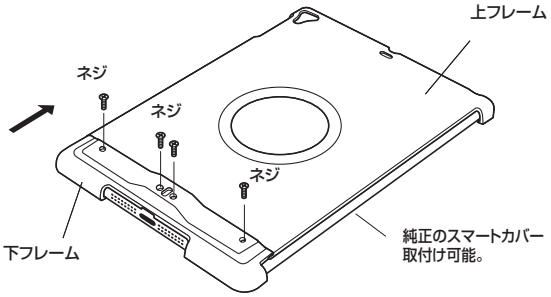

⑤上フレームの穴にスタンドを取付けて完成です。
※ロックボタンを押して取付けます。
※取外す時は、ロックボタンを押してスタンドを外します。

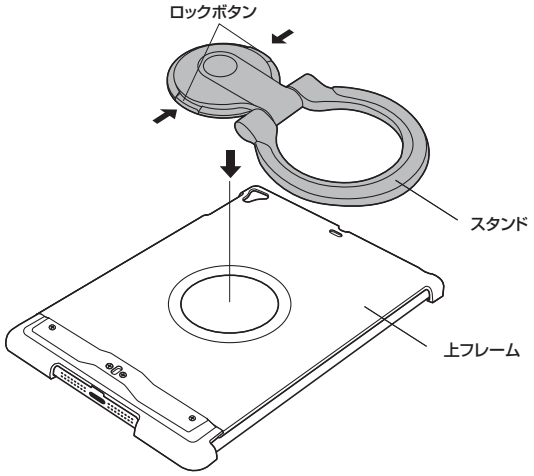

※スタンドは時計回りに90°づつ回転します。

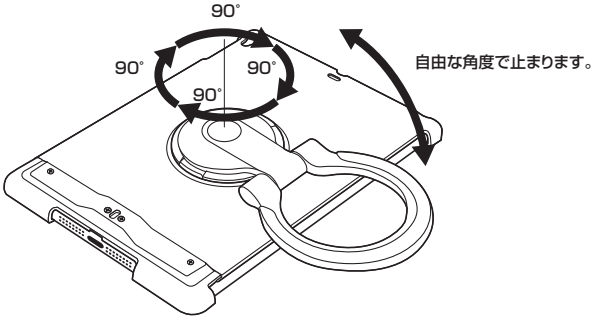

⑥本製品の背面の穴をセキュリティスロットとして使用可能です。
セキュリティワイヤーなど（別売り）を取付けることができます。

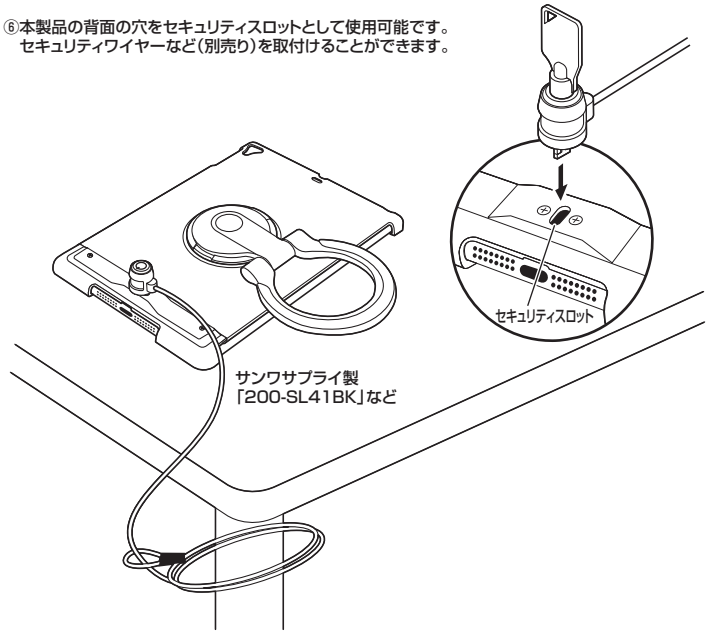

本取扱説明書の内容は、予告なしに変更になる場合があります。

サンワサプライ株式会社

サンワダイレクト / 〒700-0825 岡山県岡山市北区田町1-10-1 TEL.086-223-5680 FAX.086-235-2381

BG/BC/KTDaU