200-SL032GY
セキュリティファイルボックス（グレー）

本取扱説明書の内容は、予告なしに変更になる場合があります。
サンワサプライ株式会社
サンワダイレクト / 〒700-0825 岡山県岡山市北区田町1-10-1
TEL.086-223-5680 FAX.086-235-2381
BG/AB/KTDaTw

内容物：本体×1個、鍵×2個、書類を挟むシート×5個、インデックス×5セット
●A4リングファイルが収納できます。
●付属の書類を挟むシートにA4までの書類を挟むことができます。5個同梱しています。
●インデックスが5セット同梱しています。

ロックとロック解除方法

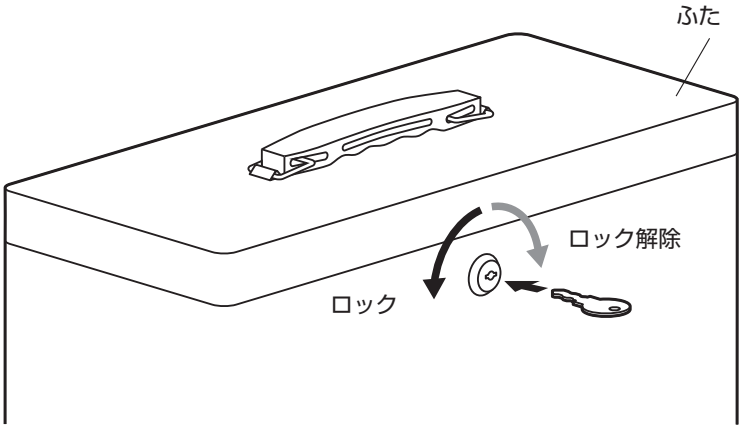

●ふたを閉めて、鍵を回してロックします。
●鍵を逆方向に回してロックを解除します。

書類を挟むシートの使用方法

●書類を挟むシート下側の折り目を変えることで書類を多く入れる事ができます。

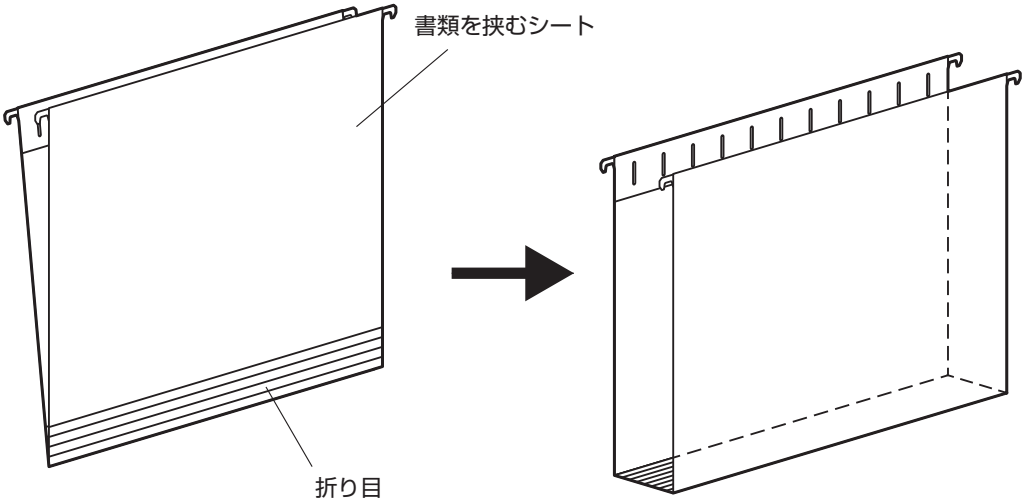

インデックスの取付け方法
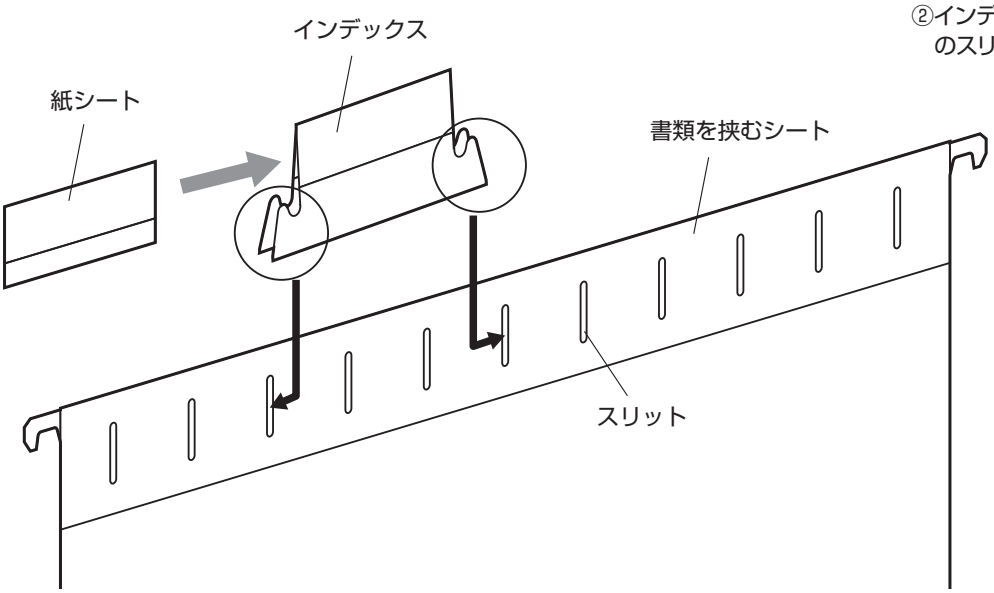
①紙シートをインデックスの中に差込みます。
②インデックスの両端を書類を挟むシート内側のスリットに差込みます。