電池式極細タッチペン取扱説明書

200-PEN029BK

最初にご確認ください。

セット内容

- ●ペン本体 …… 1本
- ●取扱説明書（本書） …… 1部

デザイン及び仕様については改良のため予告なしに変更することがございます。
本書に記載の社名及び製品名は各社の商標又は登録商標です。

サンワサプライ株式会社

取扱い上の注意

●本製品の故障、またはその使用によって生じた事故や直接、間接の損害については弊社はその責を負わないものとします。あらかじめご了承ください。
●用途以外には使用しないでください。
●本製品を分解・修理・加工・改造はしないでください。
●本製品に強い振動や衝撃、無理な力を与えないでください。
●本製品を水中で使用・保管しないでください。また、濡れた手で触れないでください。。
●直射日光のあたる場所に放置しないでください。
●小さなお子様の手の届かない場所で保管してください。また、小さなお子様が使用される際は、必ず保護者の管理のもと安全管理に十分ご注意ください。

特長

●単四乾電池1本を使用して、静電気を発生させる極細タッチペン。先端直径約2.0mm。
●ペン先に操作性、耐久性に優れたファイバー（PET）素材を使用。
●胸ポケットなどに差せるクリップつき。
●iPad・iPad mini・iPhoneの快適な操作が可能です。
（その他のスマートフォン、タブレットでの使用については動作保証外となります）
※機種の使用状況、使用アプリにより、タッチペンの反応が悪い場合があります。
ご了承ください。
●弊社製液晶保護フィルムを貼った状態でも操作可能です。
（貼っていない状態よりは反応が鈍くなる場合があります）
●約3分間使用しないと、電源ボタンが点滅し、15分経過すると電源が自動で切れます。

各部の名称・使い方

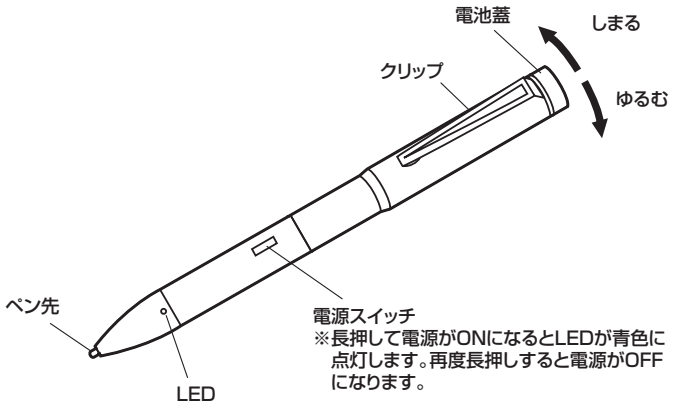

電池の入れ方

①電池蓋を外します。
②図の向きに単四乾電池（別売）をいれます。
③電池蓋をしめます。
※電源スイッチを長押ししても青色に点灯しない場合は、電池の向き、電池の残量、電池蓋が最後までしめてあるかなどを確認してください。

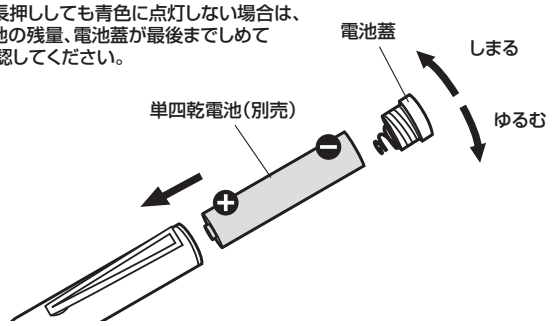

仕様

サイズ	長さ142mm、直径13mm（突起部除く）
先端部直径	2.0mm
重量	20g（電池を除いた本体のみ）
対応電池	単四乾電池（アルカリ乾電池、ニッケル水素充電池対応）
連続使用時間	約18時間（目安です）
対応機種	iPad・iPad mini・iPhoneシリーズ （その他のスマートフォン・タブレットは動作保証外） ※機種の使用状況、使用アプリにより、タッチペンの反応が悪い場合があります。ご了承ください。

サンワサプライ株式会社

サンワダイレクト ／ 〒700-0825 岡山県岡山市北区田町1-10-1
TEL.086-223-5680 FAX.086-235-2381

BF/BB/KTDaU