防水ハードケース（iPad mini）
取扱説明書

200-PDA109シリーズ

最初にご確認ください。

セット内容
- ●ケース …… 1個
- ●ストラップ …… 1本
- ●取扱説明書（本書） …… 1部

※万一、足りないものがございましたら、お買い求めの販売店にご連絡ください。
ご使用前にこの取扱説明書をよくお読みください。
また、お手元に置き、いつでも確認できる様にしておいてください。
デザイン及び仕様については改良のため予告なしに変更することがございます。
本書に記載の社名及び製品名は各社の商標又は登録商標です。

サンワサプライ株式会社

特長

●水や汚れを気にせずiPad miniが使用できるハードタイプの防水ケースです。
●お風呂、キッチン、プール、アウトドアなどでもiPad miniを使用することができます。
●水や汚れを気にせず使えるので、iPad miniの活用場所が今よりもっと広がります。
●iPad miniを挟み込んで固定する圧着式なので、ケースの中でずれることなく収納できます。
●防水・粉塵規格のIP57を取得しています。
●側面・背面はハードポリカーボネートを使用しており、万が一の落下からもiPad miniを守ります。
●パネル部分にはシリコン素材を使用しているので、ケースに収納したまま操作が可能です。
※乾いていると操作しにくい場合がございます。
●裏面はクリアパネルなのでケースに入れたままカメラが使用できます。
●スタンド機能を装備しています。
●便利なストラップ付きです。

仕様

サイズ・重量	W175×D30×H230mm・約428g
防水・粉塵規格	IP57準拠
付属品	ストラップ（ストラップ長/約54cm）
対応機種	Apple iPad mini

<ご注意>
※側面にあるボタンやコネクタは本製品に入れた状態では使用できません。
※防水・粉塵規格IP57を取得していますが、万一のため水中でのご使用は避けてください。
※ご使用前に、本製品に何もいれていない状態で水に浸けるなどして内部の防水をご確認ください。
※他のケースやカバーを装着している場合は取外してから本製品に入れてください。

⚠ 取扱い上の注意（必ずお読みください）

⚠注意　本製品は、簡易防水・浸水防止を目的としています。水中での使用を目的としておりません。

●使用前にケースの防水を確認してください。
●使用時は必ずケースをしっかり閉じてください。
●使用方法をよく理解していただいた方以外は使用しないでください。
●用途以外で使用しないでください。
●部品のガタつきやゆがみ、曲がり、ケースの破れなど異常がある場合は使用しないでください。
●本製品を分解・修理・加工・改造はしないでください。
●本製品に強い振動や衝撃、無理な力を与えないでください。
●本製品を高温・多湿となる場所や、ほこりや油煙などの多い場所で保管しないでください。
●お子様には本製品や付属品を触れさせないでください。
●本製品のお手入れをする場合には、ベンジンやシンナーなどの揮発性有機溶剤が含まれているものは使用しないでください。
●本製品の故障、またはその使用によって生じた直接、間接の損害については弊社はその責を負わないものとします。あらかじめご了承ください。
●本製品の使用中の機器やデータの破損・損害につきましては、弊社はその責任を負いかねますのでご了承下さい。

防水の確認

製品の品質管理、防水チェックには細心の注意をはらっていますが、万一の場合に備え、使用前に防水の確認をお願いします。水漏れがあった場合は使用をおやめください。

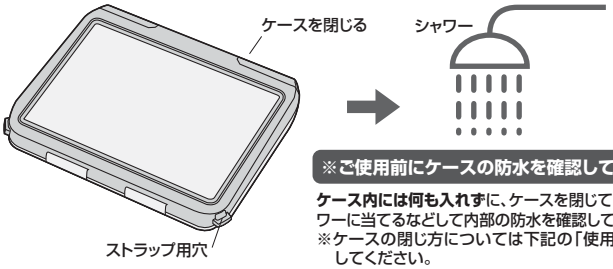

※ご使用前にケースの防水を確認してください。

ケース内には何も入れずに、ケースを閉じてください。シャワーに当てるなどして内部の防水を確認してください。
※ケースの閉じ方については下記の「使用方法」を参照してください。
※高水圧には対応しておりません。

使用方法

<ケースの開け方>

ストッパーを外して、バックル部を180°回転させると、ケースは開きます。

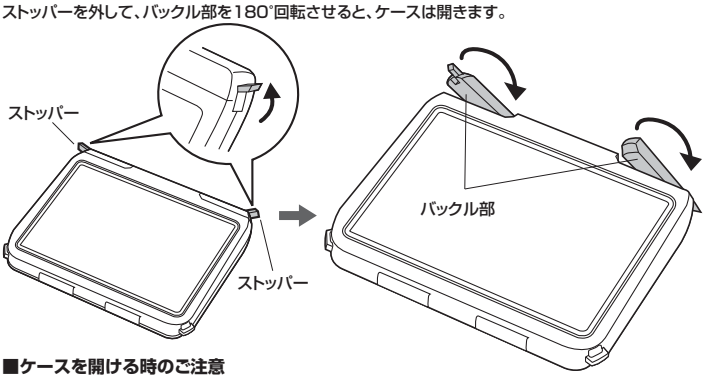

■ケースを開ける時のご注意
●本製品の水気を十分に取ってから開けてください。
●バックル内や隙間の水分が開封時にiPad miniへ付着する恐れがあります。
ご注意の上、ケースを開けてください。

<ケースの閉じ方>

①iPad miniを入れて、フタを閉めます。

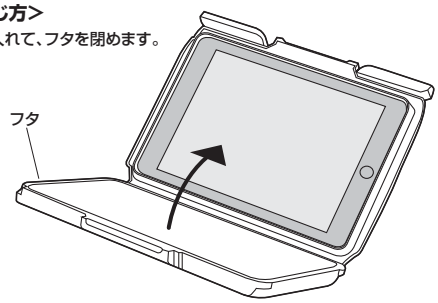

②バックル部を180°回転させて、ストッパーで固定します。

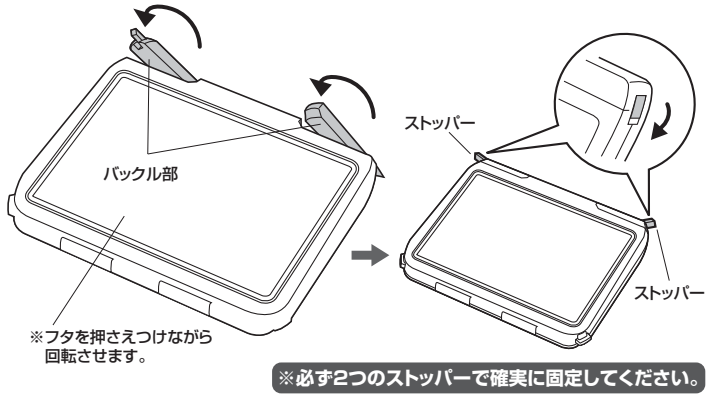

<ご注意>
※本製品は防水規格IP57に準拠した製品ですが、高圧なシャワーや水流によっては内部に浸水する恐れがあります。ご使用の際には過度の水圧がかからないようご注意ください。

<スタンドの使用>

背面のスタンド部を起こし、立てて使用することができます。

①スタンド部を持ち上げます。
②「カチッ」と音がして固定されるまでスライドさせます。

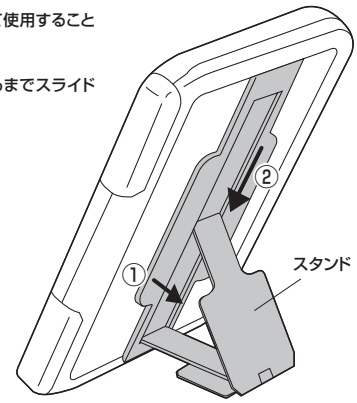

本取扱説明書の内容は、予告なしに変更になる場合があります。

サンワサプライ株式会社
2013.1現在
岡山サプライセンター / 〒700-0825 岡山県岡山市北区田町1-10-1 TEL.086-223-3311 FAX.086-223-5123
13/01/JMDaSz