ゲームパッドスタンド(200-GAP011シリーズ)組立説明書

Ver1.1

この度は、弊社製品をお買求めいただきましてありがとうございました。
本製品は組立式になっておりますので、下記の要領で組立ててください。
パッキングケースの中には、下記の部品が入っています。

組立説明書は組立て後も大切に保管してください。

この製品を第三者に貸し出すときは、この説明書も共に貸し出し、よく読んでから使用するようご指導ください。

完成図

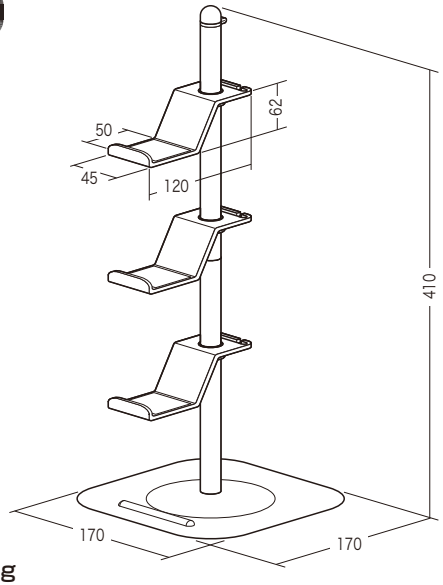

総耐荷重　2kg

組立て部品

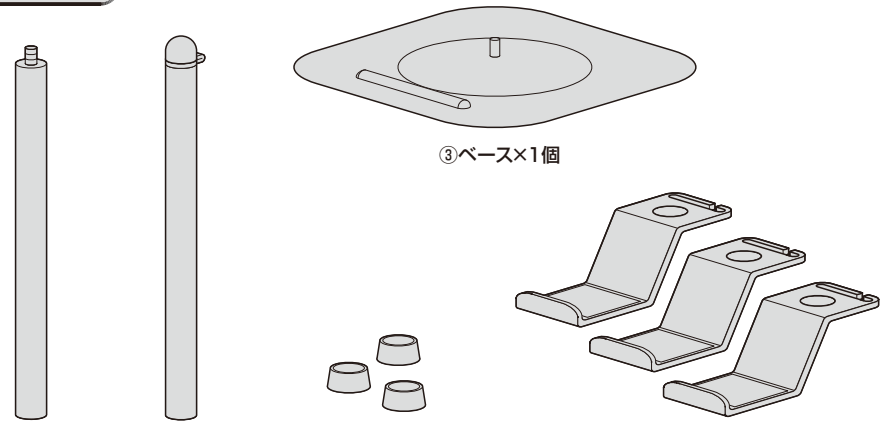

①支柱(下)
×1本

②支柱(上)
×1本

③ベース×1個

④ストッパー×3個
(支柱に取付け済み)

⑤フック×3個

※部品の欠品や破損があった場合は、品番(200-GAP011BKなど)と
上記の部品番号(①～⑤)と部品名(ストッパーなど)をお知らせください。

1 ベースに支柱(下)を取付けます。

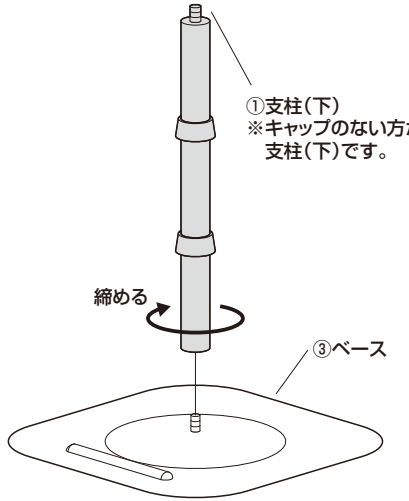

2 支柱(下)にフックを取付けます。

❶支柱(上)のストッパーを取外します。

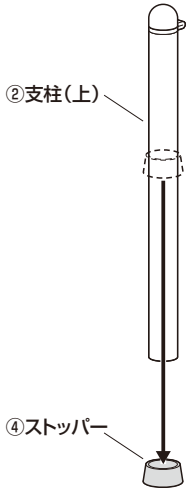

❷支柱(下)の上のストッパーを取外します。

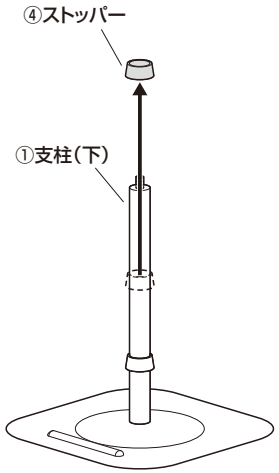

❸支柱(下)にフックを取付けます。

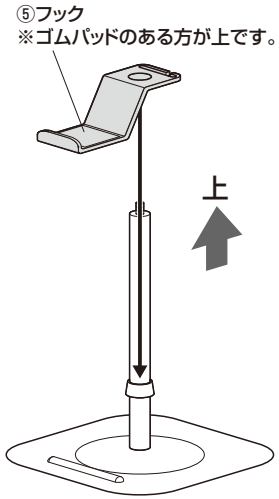

❹支柱(下)にストッパーを取付けます。

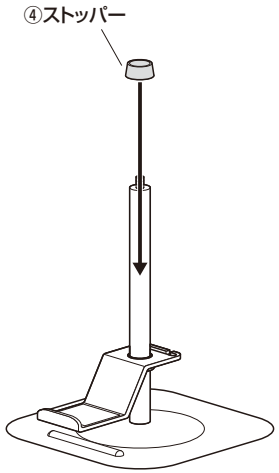

❺支柱(下)にフックを取付けます。

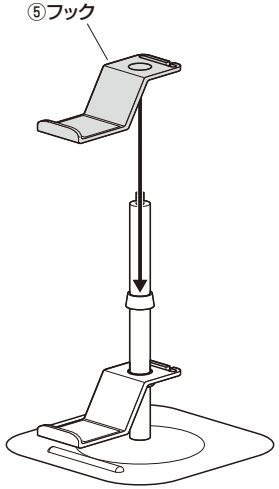

❻支柱(下)にストッパーを取付けます。

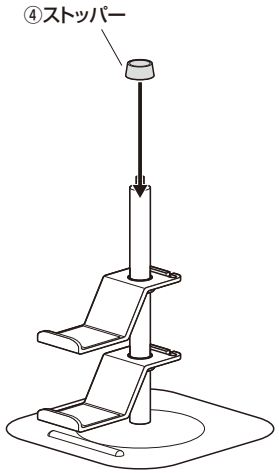

❼支柱(下)にフックを取付けます。

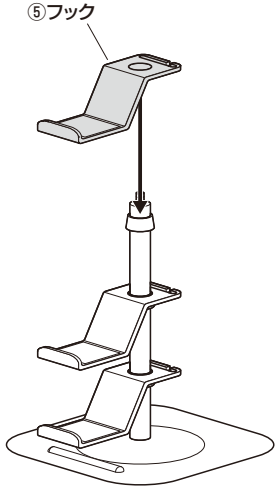

③ 支柱(下)に支柱(上)を取付けます。

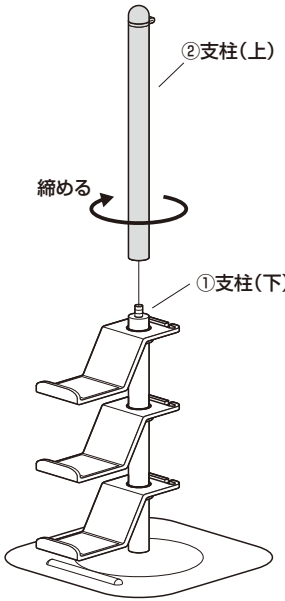

④ フックを任意の高さに調整して完成です。

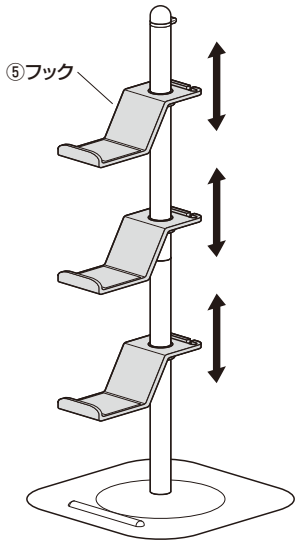

ケーブルの取付け方

フックのスリットに充電ケーブルなどのケーブルを取付けます。

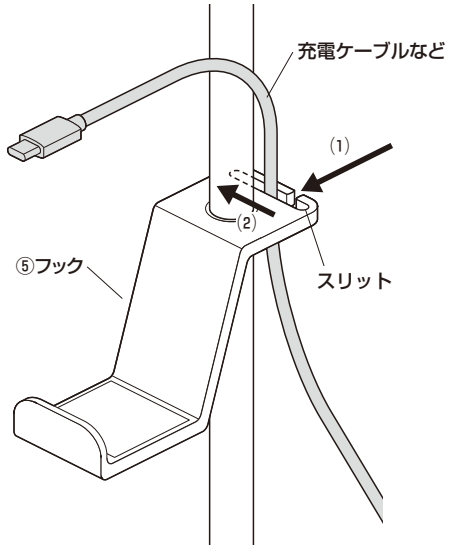

⚠ 使用上の注意

- **フックの高さ調節は必ず支柱を持って動かしてください。**
- **機器は落下しないように確実に取付けてください。**
- **耐荷重以上の物は取付けないでください。**
- 機器をしっかりと手で持って取付け･取外しをしてください。
- 使用前に本製品および機器がしっかりと固定されているかを毎回必ず確認してください。

製品に関するお問い合わせ
CD/BB/ETDaU

製品の品質管理には細心の注意をはらっていますが、万一、不都合な点や製品に関するお問い合わせなどございましたら、お買求めの販売店又は右記までお気軽にご相談下さい。

サンワサプライ株式会社
サンワダイレクト ／〒700-0825 岡山県岡山市北区田町1-10-1
TEL.086-223-5680 FAX.086-235-2381