SANWA SUPPLY

200-DR002

DJI SPARK用プロペラガード&ランディングギアーエクステンド 取扱説明書

この度は、DJI SPARK用プロペラガード&ランディングギアーエクステンド「**200-DR002**」(以下本製品)をお買い上げいただき誠にありがとうございます。この取扱説明書では、本製品の使用方法や安全にお取扱いいただくための注意事項を記載しております。ご使用の前によくご覧ください。読み終わったあともこの取扱説明書は大切に保管してください。

最初にご確認ください

お使いになる前に、セット内容がすべて揃っているかご確認ください。万一、足りないものがございましたら、お買い求めの販売店にご連絡ください。

セット内容

①プロペラガード1 …… 2個
②プロペラガード2 …… 2個
③ランディングギアーエクステンド…… 4個
④保護シート ……1枚(8個セット)
⑤取扱説明書・保証書(本書) …… 1部

※欠品や破損があった場合は、品番(**200-DR002**)と上記の番号(①～⑤)と名称(プロペラガード1など)をお知らせください。

デザイン及び仕様については改良のため予告なしに変更することがあります。
本書に記載の社名及び製品名は各社の商標又は登録商標です。

⚠ 取扱い上のご注意

- ●本製品はDJI SPARK専用に作られています。それ以外の機器には取付けないでください。
- ●各ネジ、ツマミ等は確実に締め付けて固定してください。機器の落下・破損など、思わぬ事故を起こす場合があります。
- ●不安定な場所で使用・保管・放置しないでください。
- ●本製品の故障、またはその使用によって生じた事故や直接、間接の損害については弊社はその責を負わないものとします。あらかじめご了承ください。
- ●用途以外には使用しないでください。
- ●本製品を分解・修理・加工・改造はしないでください。
- ●お子様には本製品や付属品を触れさせないでください。
- ●本製品に強い振動や衝撃、無理な力を与えないでください。
- ●本製品を高温・多湿となる場所や、ホコリや油煙などの多い場所で使用・保管しないでください。
- ●本製品を水中で使用・保管しないでください。また、濡れた手で触れないでください。
- ●本製品のお手入れをする場合には、ベンジンやシンナーなどの揮発性有機溶剤が含まれているものは使用しないでください。

1.特長

- ●DJI SPARK用のプロペラガード&ランディングギアーエクステンドです。
- ●プロペラをガードして、人や障害物との直接の接触を防ぎます。
- ●拡張の突起が取付けられており、着陸時の際にカメラ、本体が地面に接触して汚れ・傷が付かないように守ります。
- ●小さくて軽く、工具など不要で簡単に着脱が可能です。

2.各部の名称

3.取付け方法

❶クランプを開いて下図の位置に取付けてください。
※電源がOFFの状態で取付けてください。
❷クランプを閉じて固定します。
※使用する環境で必要な場合は先端に保護シートを貼付けてください。
●地面との距離を拡げたい状況でランディングギアーエクステンドを取付けます。
※使用する環境で必要な場合は先端に保護シートを貼付けてください。

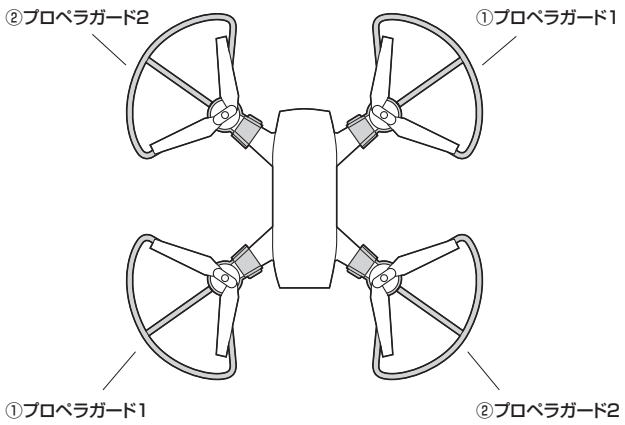

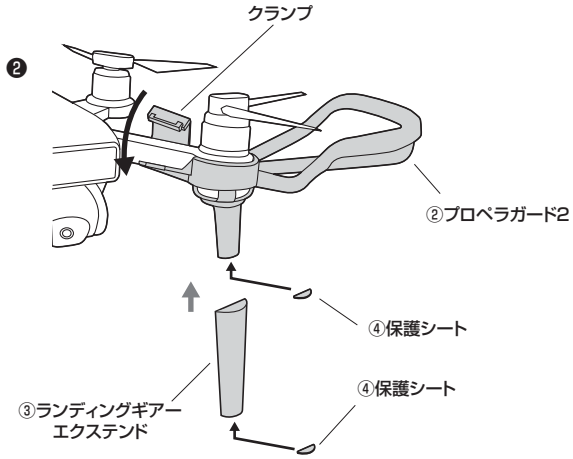

保証規定

1.保証期間内に正常な使用状態でご使用の場合に限り品質を保証しております。万一保証期間内で故障がありました場合は、弊社所定の方法で無償修理いたしますので、保証書を製品に添えてお買い上げの販売店までお持ちください。
2.次のような場合は保証期間内でも有償修理になります。
(1)保証書をご提示いただけない場合。
(2)所定の項目をご記入いただけない場合、あるいは字句を書き換えられた場合。
(3)故障の原因が取扱い上の不注意による場合。
(4)故障の原因がお客様による輸送・移動中の衝撃による場合。
(5)天変地異、ならびに公害や異常電圧その他の外部要因による故障及び損傷の場合。
(6)譲渡や中古販売・オークション・転売等でご購入された場合。
3.お客様ご自身による改造または修理があったと判断された場合は、保証期間内での修理もお受けいたしかねます。
4.本製品の故障、またはその使用によって生じた直接、間接の損害については弊社はその責を負わないものとします。
5.本製品を使用中に発生したデータやプログラムの消失、または破損についての補償はいたしかねます。
6.本製品は医療機器、原子力設備や機器、航空宇宙機器、輸送設備や機器などの人命に関わる設備や機器、及び高度な信頼性を必要とする設備や機器やシステムなどへの組み込みや使用は意図されておりません。これらの用途に本製品を使用され、人身事故、社会的障害などが生じても弊社はいかなる責任も負いかねます。
7.修理ご依頼品を郵送、またはご持参される場合の諸費用はお客様のご負担となります。
8.保証書は再発行いたしませんので、大切に保管してください。
9.保証書は日本国内においてのみ有効です。

保 証 書		サンワサプライ株式会社
型 番:	**200-DR002**	シリアルナンバー:
お客様・お名前・ご住所・TEL		
販売店名・住所・TEL 担当者名		
保証期間 1年	お買い上げ年月日	年 月 日

本取扱説明書の内容は、予告なしに変更になる場合があります。

サンワサプライ株式会社

ver.1.0

サンワダイレクト / 〒700-0825 岡山県岡山市北区田町1-10-1 TEL.086-223-5680 FAX.086-235-2381

BI/AE/KTDaC