データホルダー（トレー付き）

★用意していただくもの・・・
手袋（組み立て時のケガ等を防ぐために必ず着用してください。）

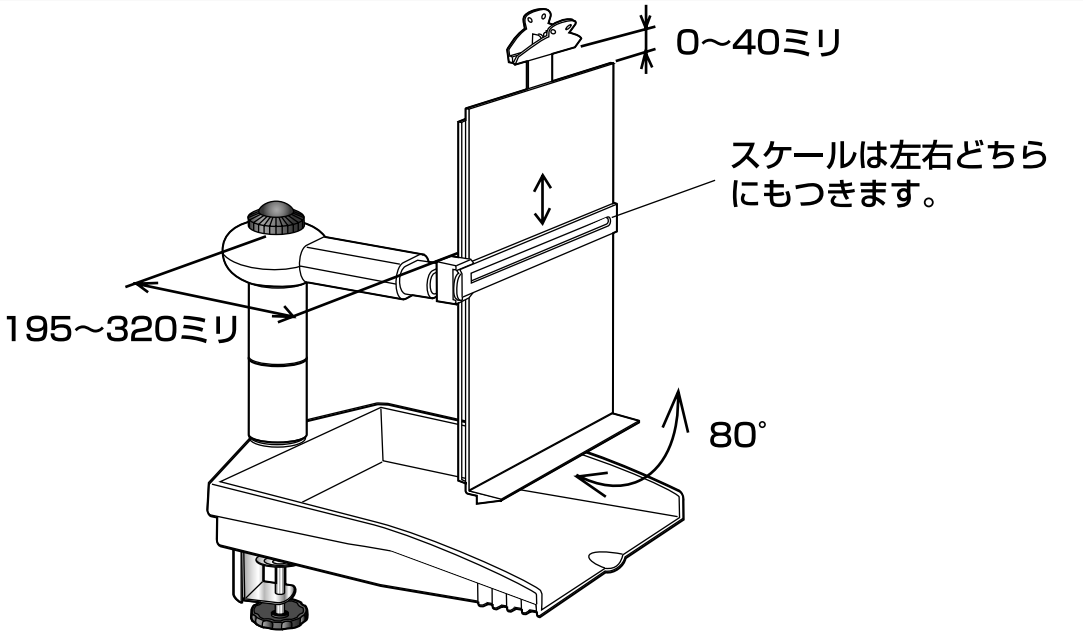

1. データホルダーのウラ側の穴に、伸縮アームの先端を、六角ボルトで取り付けます。
好みの角度でノブで固定します。

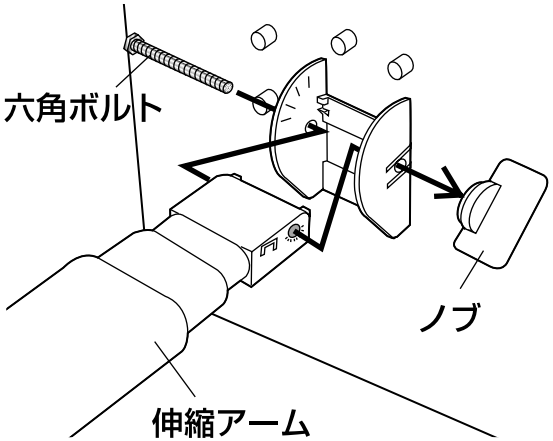

2. シートを貼り、皿をネジの上に乗せて、クランプを天板に取り付けます。

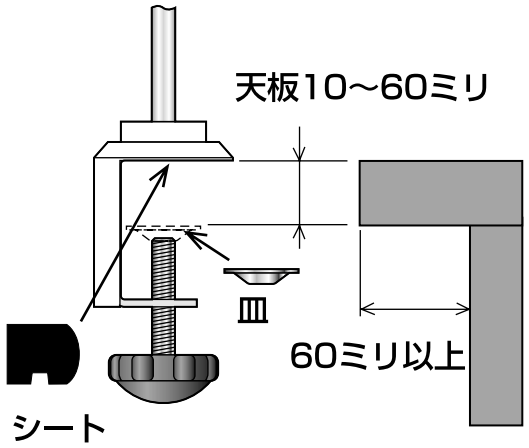

3. クランプに、図の順番に差し込みます。

