ワイヤレスシャッター取扱説明書

200-DG009

最初にご確認ください。

セット内容

●シャッター本体	1台
●レシーバー	1台
●クリップ	1台
●三脚	1本
●ボタン電池CR1225レシーバー用(テスト用)	1個
●ボタン電池CR2032シャッター本体用(テスト用)	1個
●取扱説明書(本書)	1部

※万一、足りないものがございましたら、お買い求めの販売店にご連絡ください。

デザイン及び仕様については改良のため予告なしに変更することがございます。
本書に記載の社名及び製品名は各社の商標又は登録商標です。

サンワサプライ株式会社

はじめに

このたびは、ワイヤレスシャッター「**200-DG009**」をお買い上げいただき誠にありがとうございます。本製品は、離れた場所からiPad、iPhone、iPod touchのカメラのシャッターがきれるワイヤレスシャッターです。
※ご使用前にこの取扱説明書をよくお読みください。また、お手元に置き、いつでも確認できるようにしておいてください。

安全にお使いいただくためのご注意(必ずお守りください) ⚠注意⚠

本書では本製品を安全にお使いいただき、お客様への危害や財産の損害を未然に防止するために、次の表示を使用して説明しています。注意事項を守っていただけない場合どの程度の影響があるかを示しています。

⚠ 警　告

この表示事項を無視して注意事項を守っていただけないと、人が死亡又は重症を負う可能性があることを示しています。

⚠ 注　意

この表示事項を無視して注意事項を守っていただけないと、人が障害を負ったりパソコンやデータなどの物的損害のみの発生が想定される内容を示しています。

⚠ 警　告

●本製品は医療機器、原子力設備や機器、航空宇宙機器、輸送設備や機器などの人命に関わる設備や機器、及び高度な信頼性を必要とする設備や機器やシステムなどへの組込みや使用は意図されておりません。これらの用途に本製品を使用され、人身事故、社会的障害などが生じても弊社はいかなる責任も負いかねます。
●雷が鳴っているときに、本製品やケーブルに触れないでください。
▲落雷により感電する恐れがあります。
●本製品は電気で動作しておりますので、発火する危険があります。万一煙が出たり異臭がしたりした場合は、本製品及び接続しているパソコンや機器の電源を切り、お買い上げの販売店または弊社までご連絡ください。
▲本製品を設置している環境によっては火災の原因となる場合があります。
●本製品のケーブル、接続する機器のケーブルは、家具で踏んだり、扉で挟んだりしないでください。またこれらのケーブルを引っ張ったり折り曲げたりしないでください。
▲火災や故障の原因となることがあります。

⚠ 注　意

●お子様が本製品や付属品を口の中に入れないようにご注意ください。
▲お子様のけがや、本製品の故障の原因となることがあります。
●本製品のカバーを開けたり、分解したりしないでください。
▲故障や感電の原因となることがあります。
●濡れた手で本製品やケーブルに触らないでください。
▲故障や感電の原因となることがあります。
●本製品内部に液体、金属などの異物が入らないようにしてください。
▲感電や火災、故障の原因となることがあります。
●本製品を水分や湿気の多い場所、直射日光の当たる場所、ホコリや油煙などの多い場所、車中や暖房器具のそばなどの高温となる場所に設置したり、保管したりしないでください。
▲故障・感電などの原因となることがあります。
●本製品に強い振動や衝撃を与えないでください。
▲故障・破損などの原因となることがあります。
●本製品を重ねて設置したり、本製品の上に重いものを置いたりしないでください。
▲火災や故障の原因となることがあります。
●本製品は不安定な場所に設置したり、保管したりしないでください。
▲落下により故障・破損の原因となることがあります。
●本製品のケーブルを抜き差しするときは、必ずコネクタ部分を持ち、無理な力を加えないでください。
▲故障・破損などの原因となることがあります。
●本製品のお手入れをする場合には、ベンジンやシンナーなどの揮発性有機溶剤が含まれているものは使用しないでください。
▲塗装を痛めたり、故障の原因になることがあります。乾いた柔らかい布で乾拭きしてください。

ご注意

(1)本書の一部または全部を無断で複写、転載することは禁じられています。
(2)本製品および本書は将来予告なしに変更することがあります。
(3)本製品の故障、またはその使用によって生じた直接、間接の損害については弊社はその責を負わないものとします。あらかじめご了承ください。
(4)本製品を使用中に発生したデータやプログラムの消失、または破損についての保証はいたしかねますので、あらかじめご了承ください。定期的にバックアップを取るなどの対策を行ってください。
(5)本製品は日本国内用に作られております。日本国外で使用された場合、弊社は一切の責任を負いかねます。
(6)本書に記載されている製品図や画面の図などは実際のものとことなる場合がございます。
(7)本書に記載されている内容について、ご不審な点や誤り、記載もれなどお気づきの点がございましたら、お買い求めの販売店または弊社までご連絡ください。

特長

●離れた場所からiPad、iPhone、iPod touchのカメラのシャッターがきれるワイヤレスシャッターです。
●レシーバーをイヤホンジャックに挿すだけで使用できます。
●使用可能距離は10mです。
●コンパクトタイプで持ち運びに便利です。
●便利な三脚、クリップ付きです。

対応機種

●iPad mini Retina 、iPad mini
●iPad Air 、iPad(第4世代)、iPad(第3世代)、iPad 2
●iPhone 5s/5c/5/4s
●iPod touch
※apple製品専用です。

各部の名称と働き

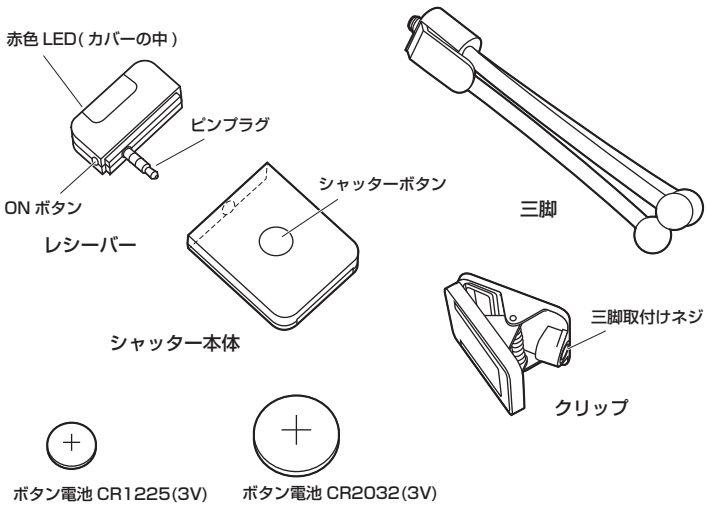

本製品の準備(電池の入れ方)

●レシーバーの電池の入れ方
1.レシーバー側面の電池ケースを引き出します。
2.ボタン電池CR1225(3V)を下図のようにプラス側を上にして入れます。
3.電池ケースを戻します。
※電池を装着直後に赤色LEDが点滅しますが、約1分後に自動的に消灯します。

●シャッター本体の電池の入れ方
1.シャッター本体側面の電池ケースを引き出します。
2.ボタン電池CR2032(3V)を下図のようにプラス側を上にして入れます。
3.電池ケースを戻します。

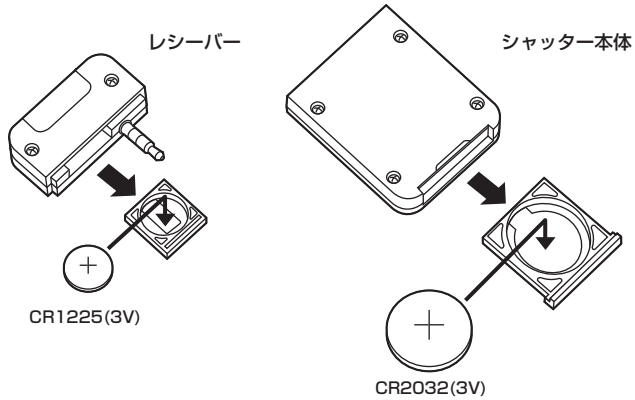

写真、動画の撮影方法

1.レシーバーのONボタンを赤色LEDが点滅するまで押します。
2.レシーバーをiPad、iPhone、iPod touchの3.5mmピンジャックに挿します。
3.iPad、iPhone、iPod touchのカメラ機能を起動します。
4.付属のクリップや三脚を使ってカメラを被写体の方向に合わせてください。
5.シャッター本体をレシーバーの方向に向けてシャッターボタンを押して、写真や動画を撮影します。
※カメラ機能の設定はiPad、iPhone、iPod touch側で行ってください。
※室内での使用時は、約10mまで使用可能ですが、室外などでは日差し等の条件によって使用可能距離が短くなる場合があります。
※レシーバーを3.5mmピンジャックに挿している状態で、レシーバーは1時間後に自動的にOFFになります。1時間を越えて使用する場合は、再度ONボタンを押してください。

レシーバーの停止について

●3.5mmピンジャックから抜いた場合
約1分後にレシーバーは自動的にOFFになります。

●3.5mmピンジャックに挿している場合
ONボタンを押してから、1時間後にレシーバーは自動的にOFFになります。

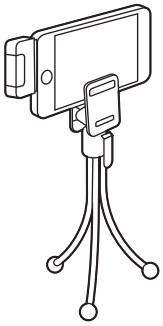

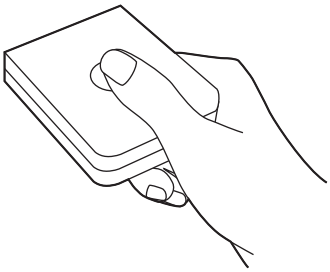

仕様

シャッター本体サイズ	W35×D9×H41mm
シャッター本体重量	12g
レシーバーサイズ	W35×D9×H34mm
レシーバー重量	6g
通信方式	IR
使用可能距離	10m
使用電池	レシーバー：ボタン電池CR1225(3V) シャッター本体：ボタン電池CR2032(3V)
付属品	三脚、クリップ、レシーバー用ボタン電池CR1225(3V)(テスト用)、シャッター本体用ボタン電池CR2032(3V)(テスト用)、取扱説明書

保証規定・保証書

1.保証期間内に正常な使用状態でご使用の場合に限り品質を保証しております。
万一保証期間内で故障がありました場合は、弊社所定の方法で無償修理いたしますので、保証書を本製品に添えてお買い上げの販売店までお持ちください。
2.次のような場合は保証期間内でも有償修理になります。
(1)保証書をご提示いただけない場合。
(2)所定の項目をご記入いただけない場合、あるいは字句を書き換えられた場合。
(3)故障の原因が取扱い上の不注意による場合。
(4)故障の原因がお客様による輸送・移動中の衝撃による場合。
(5)天変地異、ならびに公害や異常電圧その他の外部要因による故障及び損傷。
3.お客様ご自身による改造または修理があったと判断された場合は、保証期間内での修理もお受けいたしかねます。
4.本製品の故障、またはその使用によって生じた直接、間接の損害については弊社はその責を負わないものとします。
5.本製品を使用中に発生したデータやプログラムの消失、または破損についての保証はいたしかねます。
6.本製品は医療機器、原子力設備や機器、航空宇宙機器、輸送設備や機器などの人命に関わる設備や機器、及び高度な信頼性を必要とする設備や機器やシステムなどへの組込みや使用は意図されておりません。これらの用途に本製品を使用され、人身事故、社会的障害などが生じても弊社はいかなる責任も負いかねます。
7.修理ご依頼品を郵送、またはご持参される場合の諸費用は、お客様のご負担となります。
8.保証書は再発行いたしませんので、大切に保管してください。
9.保証書は日本国内においてのみ有効です。

キリトリ線

保証書 サンワサプライ株式会社

型番 **200-DG009**		シリアルナンバー
お客様	お名前	
	ご住所	〒 TEL
販売店	販売店名・住所・TEL 担当者名	
保証期間 ご購入日から6ヶ月		ご購入日： 年 月 日

本取扱説明書の内容は、予告なしに変更になる場合があります。

サンワサプライ株式会社

サンワダイレクト / 〒700-0825 岡山県岡山市北区田町1-10-1
TEL.086-223-5680 FAX.086-235-2381

BD/BB/KTDaTw