200-DCV022（液晶モニタフード拡張キット）組立説明書

この度は、弊社製品をお買求めいただきましてありがとうございました。
この液晶モニタフード拡張キットは200-DCV021（別売）専用品で組立式になっておりますので、下記の要領で組立ててください。
パッキングケースの中には、下記の部品が入っています。

組立説明書は組立て後も大切に保管してください。

この製品を第三者に貸し出すときは、この説明書も共に貸し出し、よく読んでから使用するようご指導ください。

★用意していただくもの・・・・・
手袋（組立て時のケガ等を防ぐために必ず着用してください）

完成図

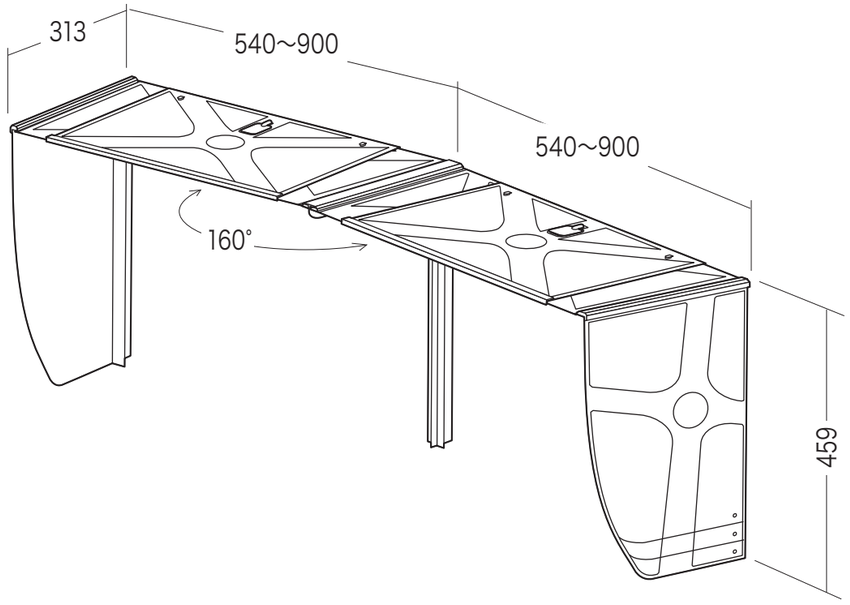

組立て部品

※200-DCV021（別売）を1台用意してください。

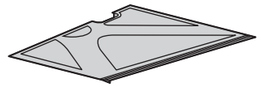
左モニタ調整シールド×1個

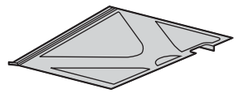
右モニタ調整シールド×1個

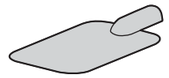
USBポートカバー×1個

使用ネジ

タッピングネジ×4本
（内予備2本）

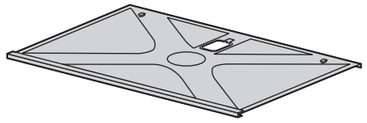
トップシールド×1個

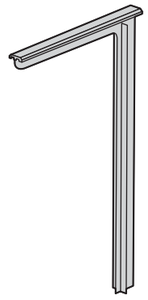
中央フレーム×1個

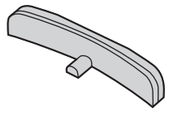
ミニブラケット×1個

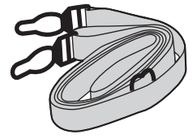
ストラップ×2本

ストラップ固定部品×2個

プラスドライバー×1本

① 中央フレームに左右モニタ調整シールドを差し込みます。

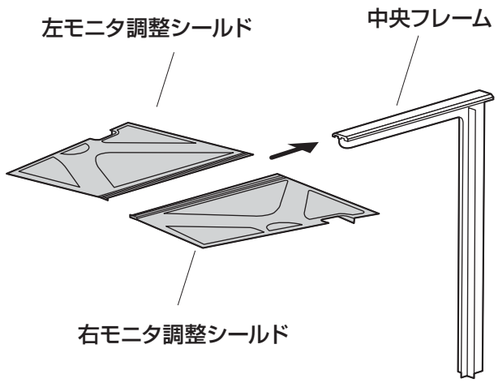

② 左右シールドに左右調整シールドを差込みます。

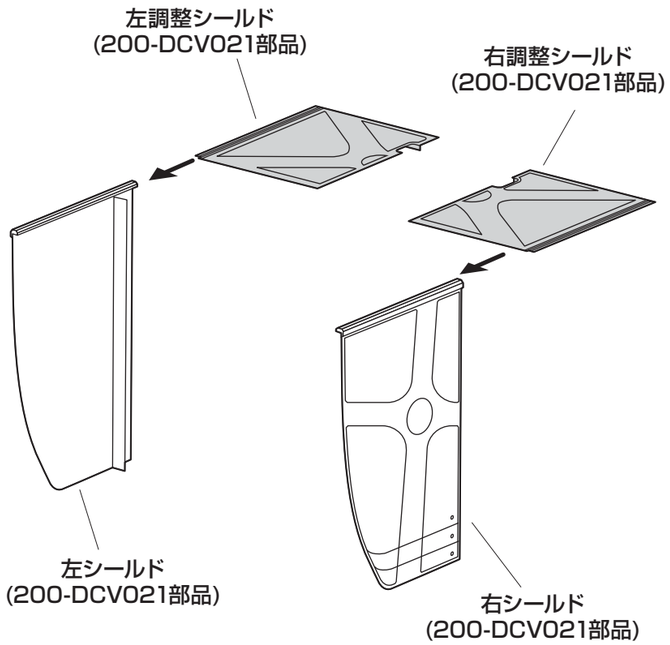

③ 中央フレームを左右液晶モニタで挟み込みます。（中央フレームが長過ぎる場合は7へ）

※液晶モニタは左右モニタ調整シールドの角度に合わせてください。

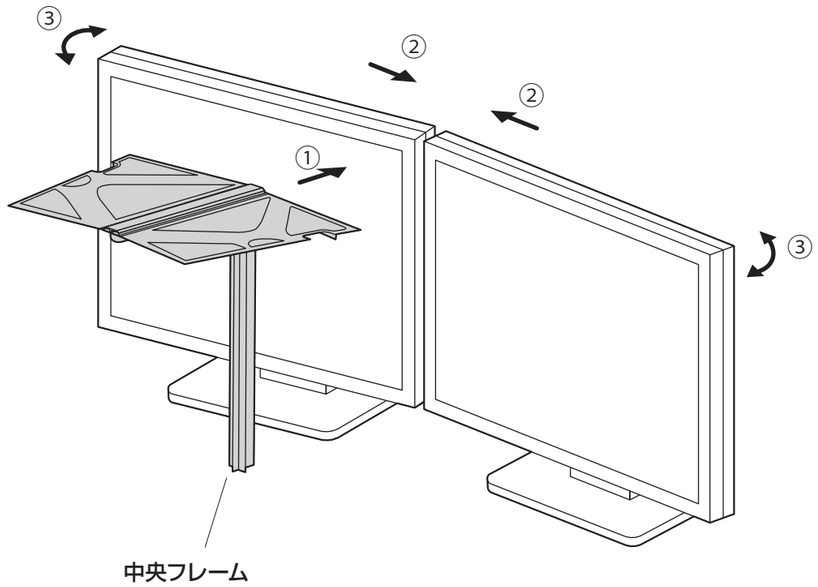

4 左右モニタ調整シールドにトップシールドと左右調整シールドを順に差し込みます。（左右シールドが長過ぎる場合は9へ）

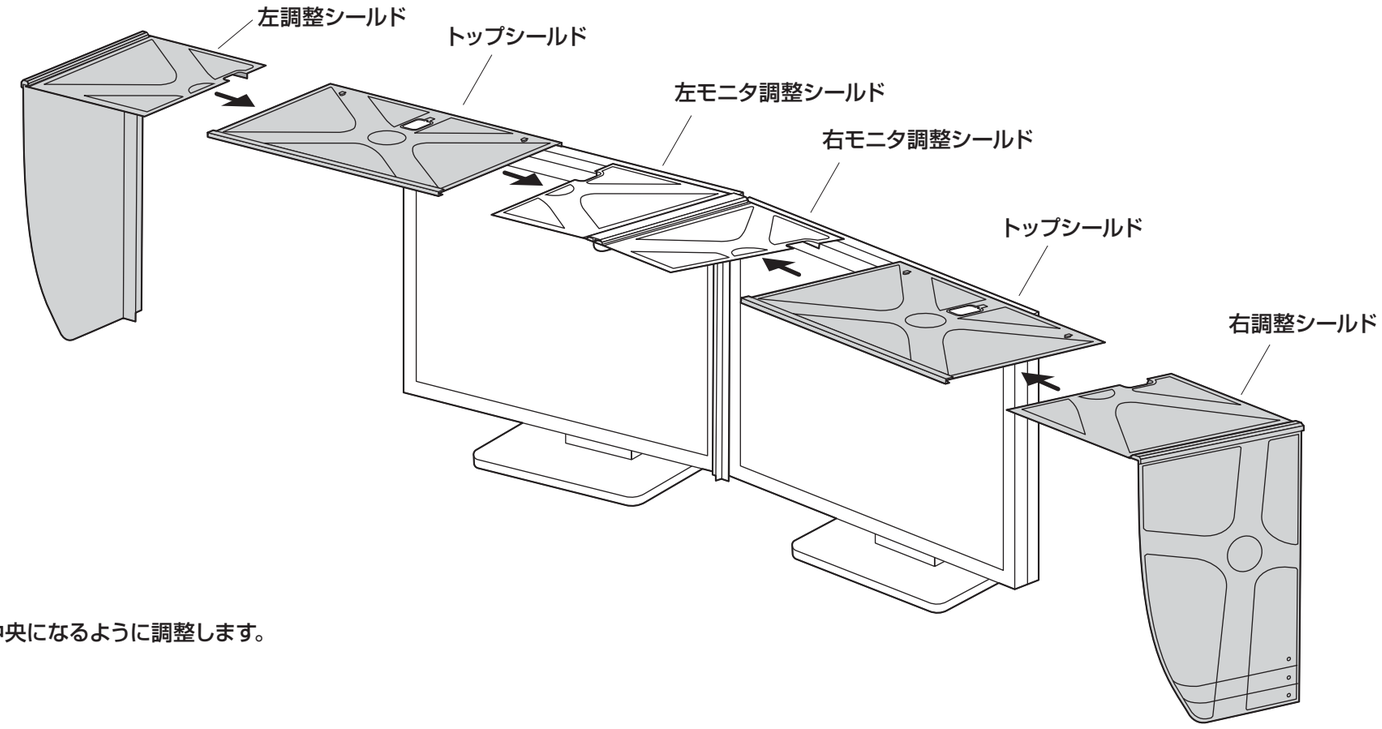

※トップシールドはモニタの中央になるように調整します。

5 ストラップを使いトップシールドをモニタに固定します。（ストラップが取付け出来ない場合は7へ）

ストラップをモニタのスタンドに引っ掛けるようにします。

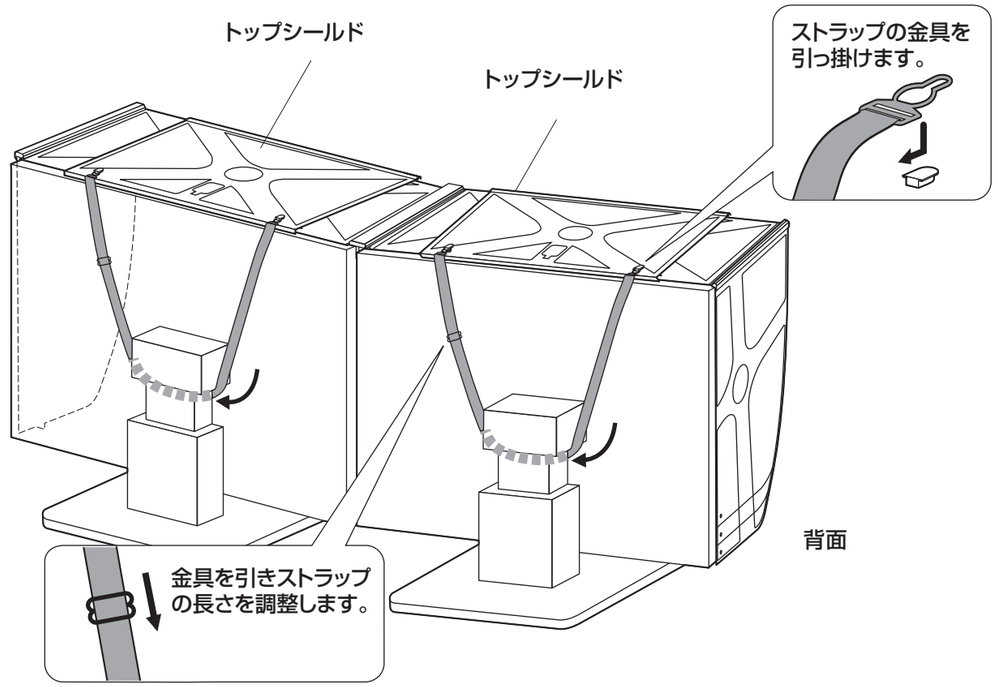

6 トップシールドにUSBポートカバーを乗せて完成です。

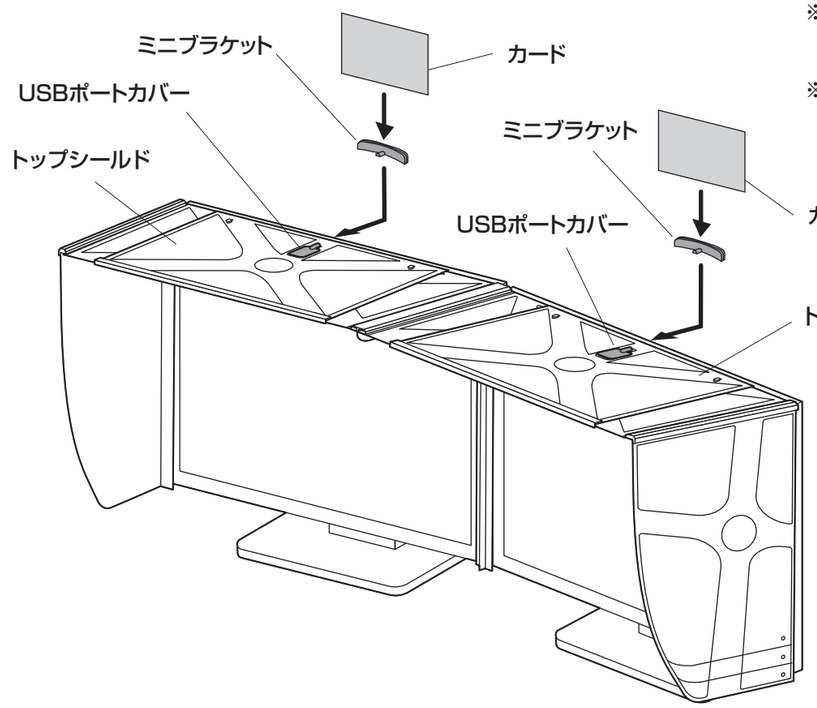

※モニタキャリブレーション等を行う場合は、USBポートカバーを外して下さい。

※ミニブラケットはUSBポートカバーに差込んで、カード立てとして使用できます。

7 中央フレームの長さ調節の方法。（切断後は1へ）

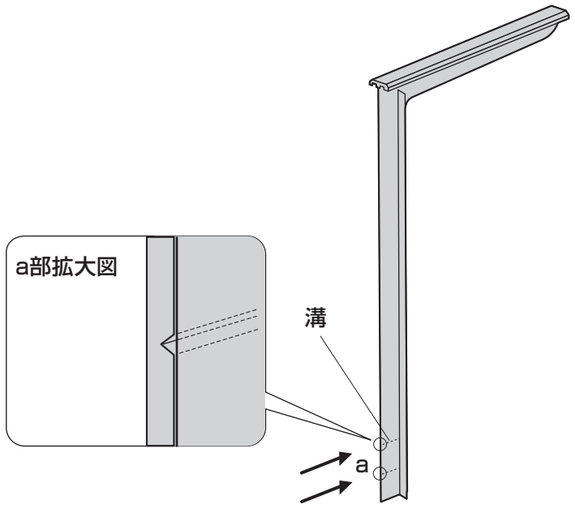

※中央フレームの下の溝（a部に溝の端が穴のように見えています）に沿ってニッパー等で切断が可能です。

※切断する時はモニタ調整シールドは外してから作業してください。

※切断後は、ヤスリ等で切断面を整えてください。
後処理は十分に行い怪我が起きないようにして下さい。

8 左右シールドの長さ調節の方法。（切断後は2へ）

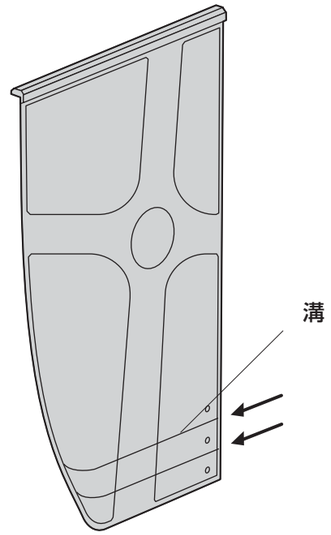

※左右シールドの下の溝に沿ってニッパー等で切断が可能です。

※切断する時は調整シールドは外してから作業してください。

※切断後は、ヤスリ等で切断面を整えてください。
後処理は十分に行い怪我が起きないようにして下さい。

サンワサプライ株式会社
岡山サプライセンター／〒700-0825 岡山県岡山市北区田町1-10-1
TEL.086-223-3311 FAX.086-223-5123