SANWA SUPPLY

ディスク修復器(手動)
取扱説明書

200-CD028

この度は、ディスク修復器(手動)「**200-CD028**」(以下本製品)をお買い上げいただき誠にありがとうございます。この取扱説明書では、本製品の使用方法や安全にお取扱いいただくための注意事項を記載しています。ご使用の前によくご覧ください。読み終わったあともこの取扱説明書は大切に保管してください。

最初にご確認ください

お使いになる前に、セット内容がすべて揃っているかご確認ください。
万一、足りないものがありましたら、お買い求めの販売店にご連絡ください。

最初にご確認ください。

セット内容

①修復器	1台
②クリーニングパッド(グレー/本体に装着済み)	1個
③修復パッド(ブルー)	1個
④クリーニングスプレー	1本
⑤修復クリーム	1個
⑥取扱説明書(本書)	1部

※欠品や破損があった場合は、品番(200-CD028)と上記の番号(①〜⑥)と名称(修復パッド(ブルー)など)をお知らせください。

デザイン及び仕様については改良のため予告なしに変更することがあります。
本書に記載の社名及び製品名は各社の商標又は登録商標です。

サンワサプライ株式会社

1.ご使用上のご注意

●本製品の使用後にディスクのデータ面に研磨の跡が残りますが再生には支障ありません。
●本製品はキズによる読み込みエラーを研磨で修復するものです。ディスクのキズを消すものではありません。
●本製品の使用によるデータの損失や破損などについて弊社は一切の責任を負わないものとします。
●次のようなディスクは修復できません。
•キズの深いディスク、ダメージが深刻なディスク
•レーベル面(表面)にキズのあるディスク
•湾曲したディスク
●本製品は、ディスク表面のキズを消し修復する機器ではありません。
●レーベル面には使用しないでください。
●次のディスクには使用できません。
•DVD-RAM、両面記録用ディスク、HD DVD、ブルーレイディスク
•ハードコーティング加工処理されたディスク
•8cmディスクやカード型などの特殊形状のディスク
●本製品の上に物を置いたり、強い力で押さえつけたりしないでください。
●本製品を高温多湿になる場所や、ホコリの多い場所で使用しないでください。
●修復クリームやクリーニングスプレーをつけ過ぎた時は、柔らかい布などで拭き取ってから使用してください。
●修復クリームやクリーニングスプレーは、用途以外には使用しないでください。
●修復クリームやクリーニングスプレーは、お子様の手の届かないところに保管してください。
●修復クリームやクリーニングスプレーは、火気の近くで使用しないでください。および火気の近くに保管しないでください。
●修復クリームやクリーニングスプレーが万一、目に入ったり、飲み込んだ時は、直ちにきれいな水で目を洗ったり、水を飲ませる等の応急処置を施して医師の処置を受けてください。
●修復クリームは成分が分離することがありますので軽く振ってからご使用ください。
●使用後は、本体内部をきれいにしてから保管してください。ディスクの削りカスやクリームなどが残っていると故障の原因になる恐れがあります。
●本製品を分解、改造、修理をしないでください。また、改造や修理された場合は保証期間内での修理もお受けいたしかねます。
●本製品は改良などのため予告なく仕様変更する場合がありますので、あらかじめご了承ください。
●小口輸入品につき、運送中に製品、箱などに汚れ、キズができる場合がございます。

2.特長

●キズで再生できなくなったディスクを修復するための修復器です。
●ディスクを本体にセットし、ノブをクルクル回すだけで研磨できる簡単設計です。
●電源を必要としないので、どこでも気軽に作業ができます。

3.セット内容

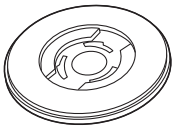

②クリーニングパッド(グレー)
(本体に装着済み)

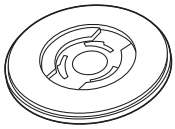

③修復パッド(ブルー)

⑤修復クリーム

修復クリームは使用前に針などで注入口に穴を開けてください。

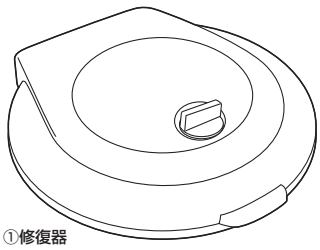

①修復器

④
クリーニング
スプレー

4.ディスクの修復方法

<STEP1>

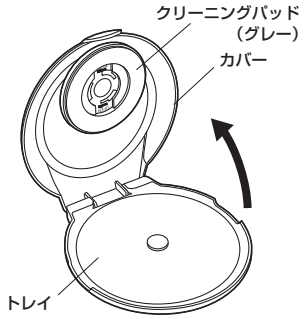

(1)カバーを開けます。
※本体、パッド、トレイ、ディスクのゴミやホコリなどの異物を取除いてから使用してください。

(2)クリーニングパッド(グレー)を使用します。
修復パッド(ブルー)が取付けてある場合は、クリーニングパッド(グレー)と交換します。
(5.パッドの交換方法参照)
※出荷時にはクリーニングパッド(グレー)がセットされています。

(3)ディスクのデータ面を上にしてセットします。

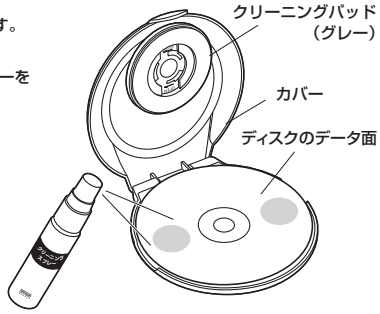

(4)ディスクのデータ面にクリーニングスプレーを2ヶ所吹き付けて、カバーを閉じます。
※スプレーは軽く吹きかけます。
かけ過ぎないように注意してください。

(5)本体が動かないように片手で押さえて、ノブをつまんで時計回りに20回回します。

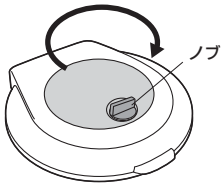

<STEP2>

(1)カバーを開けて、クリーニングパッド(グレー)を取外します。
次に修復パッド(ブルー)を取付けます。(5.パッドの交換方法参照)

(2)ディスクのデータ面のキズのある周囲に修復クリームを1滴つけます。

修復クリームは使用前に針などで注入口に穴を開けてください。

※注意
●修復クリームはつけ過ぎないでください。つけ過ぎると修復パッドが回転しにくくなります、その場合は、クリーニングクロスなどでディスクの修復クリームを拭き取ってください。
●ディスク表面に薄くコーティングができていれば十分に効果があります。
●修復パッド(ブルー)にも修復クリームが多量に付いている場合は、取外して水洗後、よく乾かしてからご使用ください。

(3)カバーを閉じます。

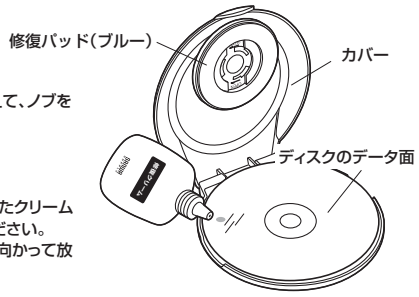

(4)本体が動かないように片手で押さえて、ノブをつまんで時計回りに20回回します。
(STEP1 (5)参照)

(5)ディスクを取出して、ディスクに残ったクリームを柔らかい布などで、拭き取ってください。
※ディスクを拭く時は中心から外側に向かって放射状に拭いてください。

(6)修復パッドを取外し、パッド面に残ったクリームを柔らかい布などで拭き取ってください。
(5.パッドの交換方法参照)
※使用後は本体内部のクリームの残りなどをきれいにしてから保管してください。

5.パッドの交換方法

【取外し方法】
(1)パッドを「OPEN」の方向に回転させます。
(2)手前に引っぱり取外します。

【取付け方法】
(1)パッドの穴とツメを合わせて差込みます。
(2)パッドを「CLOSE」の方向に回転させて取付けます。

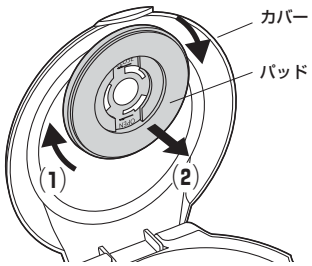

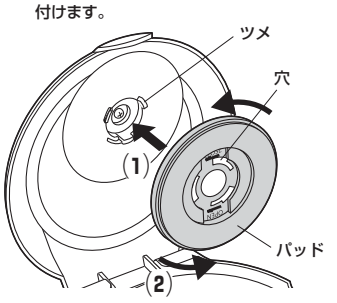

本取扱説明書の内容は、予告なしに変更になる場合があります。

サンワサプライ株式会社
ver.1.0
サンワダイレクト / 〒700-0825 岡山県岡山市北区田町1-10-1 TEL.086-223-5680 FAX.086-235-2381
CC/BC/MODaNo