ディスク自動修復機（研磨タイプ）
取扱説明書

200-CD027

最初にご確認ください。

セット内容

●修復機本体	1台
●STEP1修復パッド（レッド/本体に装着済み）	2個
●STEP2修復パッド（ブルー）	2個
●クリーニングパッド（グレー）	2個
●STEP1修復液	1個
●STEP2修復液	1個
●クリーニングスプレー	1本
●ACアダプタ	1個
●取扱説明書・保証書（本書）	1部

※万一、足りないものがございましたら、お買い求めの販売店にご連絡ください。

ご使用前にこの取扱説明書をよくお読みください。また、お手元に置き、いつでも確認できるようにしておいてください。

デザイン及び仕様については改良のため予告なしに変更することがございます。
本書に記載の社名及び製品名は各社の商標または登録商標です。

サンワサプライ株式会社

1.はじめに

この度はディスク自動修復機**200-CD027**（以後、本製品と表記）をお買い上げいただき、誠にありがとうございます。本製品は、キズにより読み取りエラーになったディスクを研磨して修復するための機器です。本取扱説明書は、本製品を正しくご使用いただくための取扱い方法、使用上の注意などについて説明するものです。なお、お読みになった後も本書はお手元に置いてご使用ください。

2.ご使用上のご注意

●本製品の使用後にディスクのデータ面に研磨の跡が残ります。
●本製品はキズによる読み込みエラーを研磨で修復するものです。ディスクのキズを消すものではありません。
●本製品の使用によるデータの損失や破損などについて弊社は一切の責任を負わないものとします。
●次のようなディスクは修復できません。
　•キズの深いディスク、ダメージが深刻なディスク
　•レーベル面（表面）にキズのあるディスク
　•湾曲したディスク
●本製品は、ディスク表面のキズを消し修復する機器ではありません。
●レーベル面には使用しないでください。
●次のディスクには使用できません。
　•DVD-RAM、両面記録用ディスク、HD DVD、ブルーレイディスク
　•ハードコーティング加工処理されたディスク
　•8cmディスクやカード型などの特殊形状のディスク
●各パッドの使用目安は50回です。
●各修復液やクリーニングスプレー、各パッドなどは、本製品以外には使用しないでください。
●本製品の上に物を置いたり、強い力で押さえつけたりしないでください。
●本製品を高温多湿になる場所や、ホコリの多い場所で使用しないでください。
●各修復液やクリーニングスプレーをつけ過ぎた時は、柔らかい布などで拭き取ってから使用してください。
●各修復液やクリーニングスプレーは、用途以外には使用しないでください。
●各修復液やクリーニングスプレーは、お子様の手の届かないところに保管してください。
●各修復液やクリーニングスプレーは、火気の近くで使用しないでください。および火気の近くに保管しないでください。
●各修復液やクリーニングスプレーが万一、目に入ったり、飲み込んだ時は、直ちにきれいな水で目を洗ったり、水を飲ませる等の応急処置を施して医師の処置を受けてください。
●使用後は、本体内部をきれいにしてから保管してください。ディスクの削りカスなどが残っていると故障の原因になる恐れがあります。
●本製品を分解、改造、修理をしないでください。また、改造や修理された場合は保証期間内での修理もお受けいたしかねます。
●本製品は改良などのため予告なく仕様変更する場合がありますので、あらかじめご了承ください。
●小口輸入品につき、運送中に製品、箱などに汚れ、キズができる場合がございます。

3.特長

●電動タイプで簡単にディスクを修復できます。
●研磨タイプです。
●各パッドの使用目安は50回です。

4.セット内容

STEP1
修復パッド
（レッド）×2
（本体に装着済み）

STEP2
修復パッド
（ブルー）×2

クリーニングパッド
（グレー）×2

STEP1
修復液

STEP2
修復液

修正液は使用前に針などで注入口に穴を開けてください。

クリーニング
スプレー

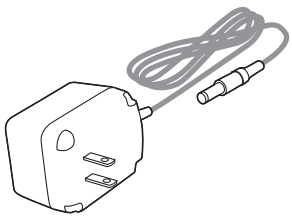

ACアダプタ

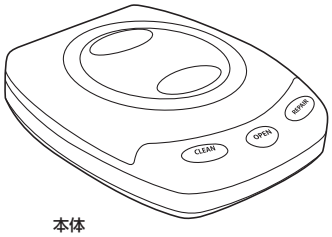

本体

5.ご使用の前に

●本体、パッド、トレイ、ディスクなどにゴミやホコリなどが付いていないことを確認してください。
●ACアダプタのプラグを差込んでからコンセントに差込みます。

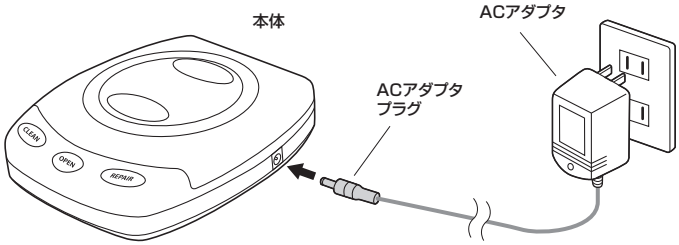

6.ディスクの修復方法

<STEP1>

①「OPEN」ボタンを押してカバーを開けます。
※本体、パッド、トレイ、ディスクのゴミやホコリなどの異物を取り除いてから使用してください。

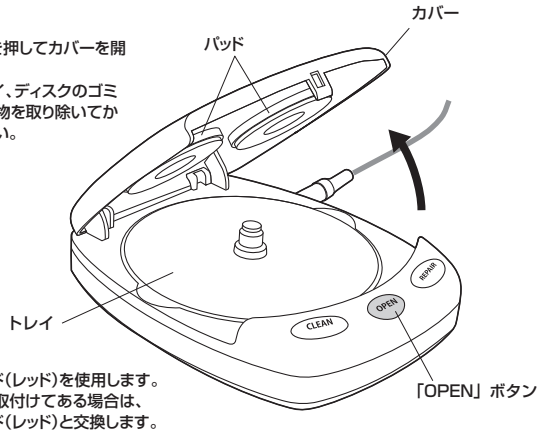

②STEP1修復パッド（レッド）を使用します。
その他のパッドが取付けてある場合は、STEP1修復パッド（レッド）と交換します。
（7.パッドの交換方法参照）
※出荷時にはSTEP1修復パッド（レッド）がセットされています。

③ディスクのデータ面を上にしてセットします。

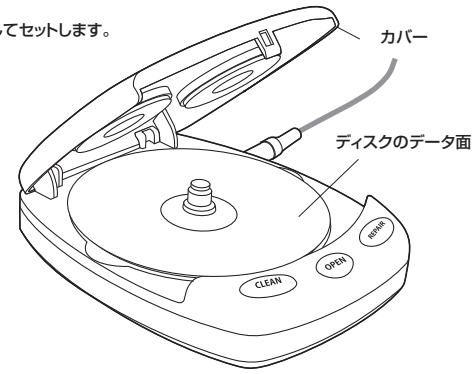

④ディスクのデータ面のキズのある周囲にSTEP1修復液をを2、3滴つけます。
※STEP1修復液はつけ過ぎないでください。

⑤カバーを閉じます。

⑥「REPAIR」ボタンを押します。
※修復が始まり約2分30秒で自動的に停止します。

6.ディスクの修復方法（続き）

<STEP2>

①「OPEN」ボタンを押してカバーを開けて、STEP1修復パッド（レッド）を取外します。
次にSTEP2修復パッド（ブルー）を取付けます。
（7.パッドの交換方法参照）

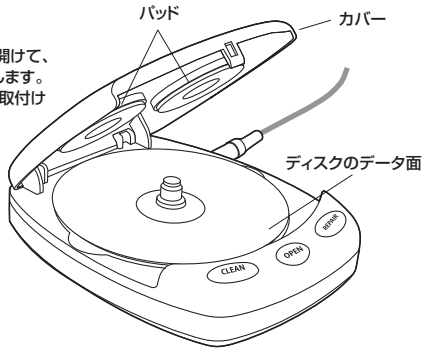

②ディスクのデータ面のキズのある周囲にSTEP2修復液を1滴つけます。

※注意

- ●STEP2修復液は1滴2、3mm程度で、つけ過ぎないでください。つけ過ぎるとディスクの回転が止まる場合があります。
- ●回転が止まってしまった場合は、OPENを押してディスクを取り出し、クリーニングクロスなどでつけ過ぎた修復液を拭き取ってください。
- ●ディスク表面に薄くコーティングができていれば十分に効果があります。
- ●STEP2修復パッド（ブルー）にも修復液が付いている場合は、同様にディスクの回転が止まる場合があります。取り外して水洗後、よく乾かしてからご使用ください。

1滴は約2～3mm程度にしてください。
つけ過ぎないようご注意ください。

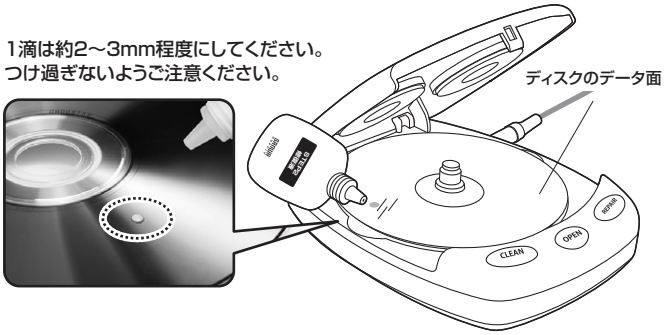

③「REPAIR」ボタンを押します。
※修復が始まり約2分30秒で自動的に停止します。

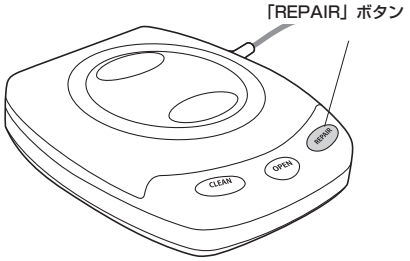

<STEP3>

①「OPEN」ボタンを押してカバーを開けて、STEP2修復パッド（ブルー）を取外します。
次にクリーニングパッド（グレー）を取付けます。
（7.パッドの交換方法参照）

②ディスクのデータ面にクリーニングスプレーを2ヶ所吹き付けて、カバーを閉じます。
※スプレーは軽く吹きかけます、かけ過ぎないように注意してください。

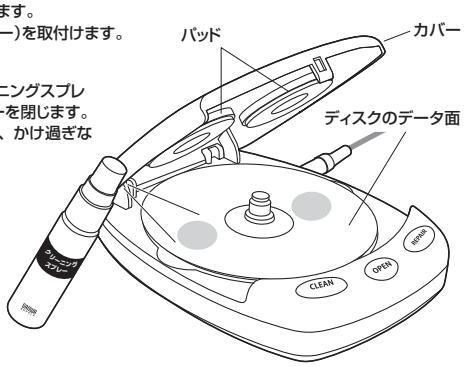

③「CLEAN」ボタンを押します。
※クリーニングが始まり約30～40秒で自動的に停止します。

④ディスクを取出して、ディスクに残った液などを柔らかい布などで、拭き取ってください。
※ディスクを拭く時は中心から外側に向かって放射状に拭いてください。
※使用後は本体内部をきれいにしてから保管してください。

7.パッドの交換方法

【取外し方法】
①パッドを「OPEN」の方向に回転させます。
②手前に引っぱり取外します。
③パッド取付座を回転させて、反対側のパッドも同様にして取外します。

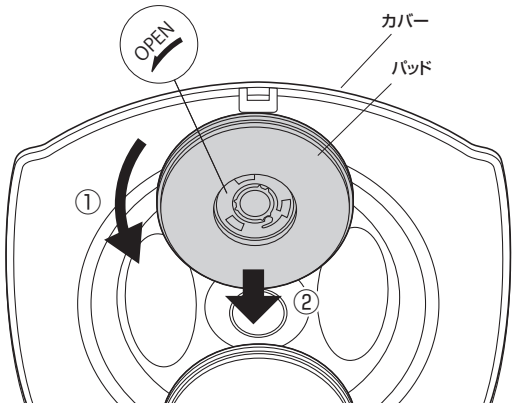

【取付け方法】
①パッドの穴とパッド取付座のツメを合わせて差込みます。
②パッドを「CLOSE」の方向に回転させて取付けます。
③パッドを回転させて、反対側のパッドも同様にして取付けます。

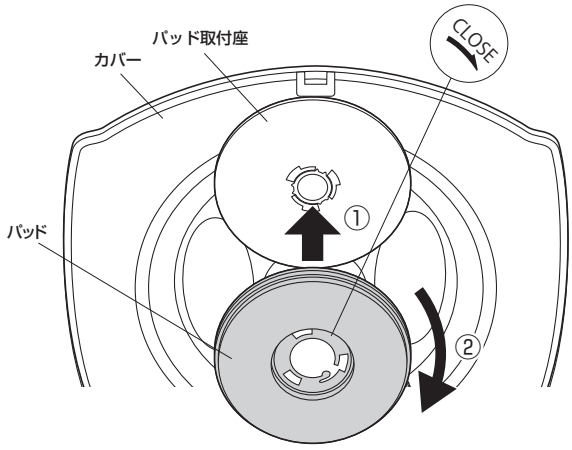

8.保証書・保証規定

1.保証期間内に正常な使用状態でご使用の場合に限り品質を保証しております。
万一保証期間内で故障がありました場合は、弊社所定の方法で無償修理いたしますので、保証書を本製品に添えてお買い上げの販売店までお持ちください。
2.次のような場合は保証期間内でも有償修理になります。
（1）保証書をご提示いただけない場合。
（2）所定の項目をご記入いただけない場合、あるいは字句を書き換えられた場合。
（3）故障の原因が取扱い上の不注意による場合。
（4）故障の原因がお客様による輸送・移動中の衝撃による場合。
（5）天変地異、ならびに公害や異常電圧その他の外部要因による故障及び損傷の場合。
（6）譲渡や中古販売・オークション・転売などでご購入された場合。
3.お客様ご自身による改造または修理があったと判断された場合は、保証期間内での修理もお受けいたしかねます。
4.本製品の故障、またはその使用によって生じた直接、間接の損害については弊社はその責を負わないものとします。
5.本製品を使用中に発生したデータやプログラムの消失、または破損についての補償はいたしかねます。
6.本製品は医療機器、原子力設備や機器、航空宇宙機器、輸送設備や機器などの人命に関わる設備や機器、及び高度な信頼性を必要とする設備や機器やシステムなどへの組み込みや使用は意図されておりません。これらの用途に本製品を使用され、人身事故、社会的障害などが生じても弊社はいかなる責任も負いかねます。
7.修理ご依頼品を郵送、またはご持参される場合の諸費用は、お客様のご負担となります。
8.保証書は再発行いたしませんので、大切に保管してください。
9.保証書は日本国内においてのみ有効です。

保証書　　サンワサプライ株式会社

型 番: **200-CD027**	
シリアルナンバー	
お客様・お名前・ご住所・TEL	
販売店名・住所・TEL	
保証期間 6ヶ月	お買い上げ年月日　　年　　月　　日

本取扱説明書の内容は、予告なしに変更になる場合があります。

サンワサプライ株式会社

サンワダイレクト / 〒700-0825　岡山県岡山市北区田町1-10-1　TEL.086-223-5680　FAX.086-235-2381

BH/AJ/YHDaNo