SANWA SUPPLY

超音波洗浄機
取扱説明書

200-CD026

最初にご確認ください

セット内容

- ●本体 …… 1台
- ●洗浄カゴ …… 1個
- ●時計ホルダー …… 1個
- ●CD･DVDホルダー(リング付き) … 1個
- ●取扱説明書兼保証書(本書) …… 1部

デザイン及び仕様については改良のため予告なしに変更することがございます。
本書に記載の社名及び製品名は各社の商標又は登録商標です。

サンワサプライ株式会社

1.はじめに

この度は、超音波洗浄機(以降「本製品」といいます)をお買い上げいただき、誠にありがとうございます。本製品をご使用前にこの取扱説明書をよくお読みください。また、お手元に置き、いつでも確認できるようにしておいてください。

2.使用上の注意

●ペースメーカーなどの機器を体内に装着されている方は、本製品を使用しないでください。
●洗浄槽に水を入れてから使用してください。空焚き状態になると、過熱により火傷や故障の原因となります。
●発火性、引火性のある洗浄液を使用しないでください。火災の恐れがあります。
●洗浄物の破損、不具合が生じてもその責は負いかねますので、ご了承ください。
●本製品は防水構造ではありません。水につけたり、水をかけたりしないでください。洗浄槽以外の場所に水がかかると故障や感電の原因になります。
●ラジオ、テレビ、パソコン、補聴器などの近くでは使用しないでください。雑音が入る場合があります。
●使用中、異臭や発煙などの異常があった場合は、ただちに電源を切り、電源プラグを抜いて使用を中止してください。
●本製品の故障、またはその使用によって生じた直接、間接の損害については弊社はその責を負わないものとします。あらかじめご了承ください。
●本製品の分解･修理･加工･改造はしないでください。
●本製品を高温･多湿となる場所、火気の近く、ホコリや油煙などの多い場所、水がかかる場所で使用･保管しないでください。
●本製品に強い振動や衝撃、無理な力を与えないでください。
●お子様には本製品や付属品を触れさせないでください。
●不安定な場所では使用しないでください。
●本製品のお手入れをする場合には、ベンジンやシンナーなどの揮発性有機溶剤が含まれているものは使用しないでください。
●デザイン及び仕様については改良のため予告なしに変更することがあります。

3.特長

●汚れの度合いに応じて5段階の洗浄時間の設定が可能です。
●タイマーは90秒(1.5分)･180秒(3分)･300秒(5分)･480秒(8分)･600秒(10分)の5段階設定です。
●フタは本体一体型の透明タイプで洗浄中に汚れの落ち具合を確認できます。
●小物の洗浄に便利な洗浄カゴと時計洗浄用のホルダー付きです。

4.セット内容

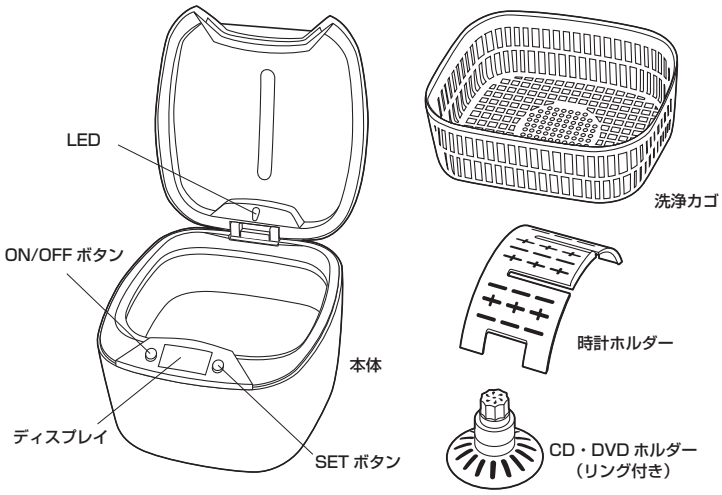

5.洗浄できる物について

洗浄できる物	洗浄できない物
貴金属、プラスチック、ガラス、陶磁器(メガネ、入れ歯、歯ブラシ、くし、金属装身具、バリカンの刃、電気カミソリの刃、腕時計の金属バンド、印鑑〔木製でないもの〕、ナイフ･フォーク、缶切り、万年筆のペン先、パイプなど)	表面高度が柔らかい宝石類、接着･接合した宝石類、傷やひび割れがあるもの、 メッキや塗装が劣化しているもの (べっ甲、真珠、エメラルド、オパール、翡翠、珊瑚、象牙、琥珀、石材、上記宝石の付いたアクセサリーメガネ、コンタクトレンズ、印鑑(木製)、偏光レンズ付きサングラス、腕時計本体〔防水型を含む〕)

※歯石、歯垢、黄ばみ、黒ずみ、タバコのヤニなどがついた入れ歯は洗浄しても汚れが落ちない場合があります。
※入れ歯に付いた安定剤は洗浄しても落ちない場合があります。
※金属や貴金属の変色、錆は洗浄しても落ちません。
※プラスチック製のメガネフレームを洗浄すると表面が白くなったり、ツヤがなくなる場合があります。そのような場合は乾いた布で強く拭くと元に戻ります。
ただし、傷、ひび割れがあると元に戻らない場合があります。
※メガネのレンズがプラスチック製の場合、ひび割れ、傷などがあると洗浄後に白くツヤがなくなった場所を拭いても元に戻らない場合があります。
※劣化の進んだメッキ、塗装があるものは洗浄しないでください。メッキ、塗装がはがれる可能性があります。
※バリカンの刃や電気カミソリの刃は過度に洗浄すると刃こぼれの原因になります。特に電気カミソリの外刃は長時間洗浄しないでください。

6.使用方法

①洗浄できる物かどうかを確認します。「5.洗浄できる物について」で確認してください。
②コップなどを使用して、水を洗浄槽の「MAX」と書かれた線まで入れます。
※内容物に合わせて水の量を加減してください。水が溢れると感電や故障の原因となります。
※洗浄水に消毒薬や滅菌薬などの薬品を使用すると、樹脂材が変質し故障の原因となります。
※引火性のある溶剤(ガソリン、ベンジンなど)、有機溶剤(トリクロールエチレン、アセトン等)、消毒液、滅菌液、防錆液は使用しないでください。
③洗浄する物を静かに洗浄槽に入れます。
※傷つき防止や簡単に取出せるようにするため、付属の洗浄カゴを使用することができます。
※時計を洗浄する場合は付属の時計ホルダーを使用し、時計本体が水につからないようにします。防水の時計も本体は水につけないでください。
※CD、DVDを洗浄する場合は付属のCD･DVDホルダーを使用します。

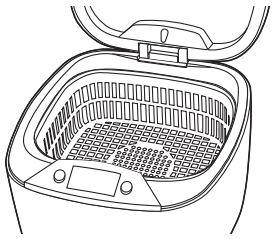
洗浄カゴ

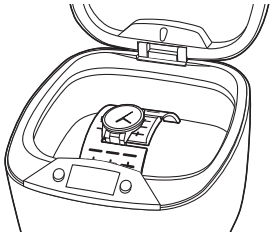
時計ホルダー

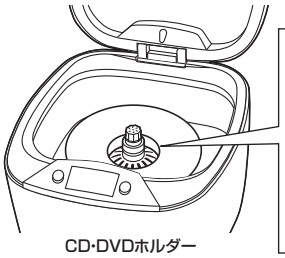
CD･DVDホルダー

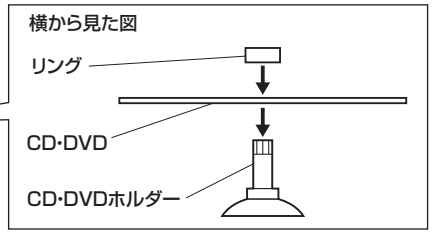

④フタを閉めます。
⑤電源プラグをコンセントに差します。
⑥SETボタンを押し、洗浄時間を設定します。
ボタンを押すごとに180秒→300秒→480秒→90秒→600秒と切り替ります。

※右記の洗浄時間の目安を参考に洗浄してください。
時間を追加して洗浄する場合は、汚れの落ち具合を見て90秒ずつ洗浄してください。過度に洗浄すると洗浄物を破損する場合がありますので、ご注意ください。

洗浄時間の目安	洗浄する物
90秒 〜 180秒 〜 300秒	メガネ、金属装身具 入れ歯、歯ブラシ、くし 万年筆のペン先 電気カミソリの刃 バリカンの刃
300秒 〜 480秒 〜 600秒	腕時計の金属バンド ナイフ･フォーク、缶切り 印鑑(木製でないもの)、パイプ

⑦ON/OFFボタンを押します。
動作LEDが青く点灯し、カウントダウンが始まります。SETボタンで設定した時間が経過すると自動的に止まります。
※途中で止める場合は、ON/OFFボタンを押してください。
※連続して長時間使用すると、過熱防止機能が働き、停止する場合があります。停止した場合は電源プラグをコンセントから抜き、30分以上休止してから使用を再開してください。
⑧電源プラグをコンセントから抜きます。
⑨洗浄槽の水を捨て、水ですすぎ洗いをした後、布などで水気を拭き取ります。
※本製品を水につけて丸洗いしないでください。本体に水がかかると回路が不良になり感電や火災の原因となる場合があります。

7.仕様

電源・電圧	AC100V 50/60Hz
消費電力	38W
洗浄槽容積	約850ml、上限(MAX)基準線700ml
セット内容	本体、洗浄カゴ、時計ホルダー、CD・DVDホルダー(リング付き)、取扱説明書兼保証書(本書)

8.保証規定･保証書

1.保証期間内に正常な使用状態でご使用の場合に限り品質を保証しております。
万一保証期間内で故障がありました場合は、弊社所定の方法で無償修理いたしますので、保証書を本製品に添えてお買い上げの販売店までお持ちください。
2.次のような場合は保証期間内でも有償修理になります。
(1)保証書をご提示いただけない場合。
(2)所定の項目をご記入いただけない場合、あるいは字句を書き換えられた場合。
(3)故障の原因が取扱い上の不注意による場合。
(4)故障の原因がお客様による輸送･移動中の衝撃による場合。
(5)天変地異、ならびに公害や異常電圧その他の外部要因による故障及び損傷の場合。
(6)譲渡や中古販売、オークション、転売などでご購入された場合。
3.お客様ご自身による改造または修理があったと判断された場合は、保証期間内での修理もお受けいたしかねます。
4.本製品の故障、またはその使用によって生じた直接、間接の損害については弊社はその責を負わないものとします。
5.本製品を使用中に発生したデータやプログラムの消失、または破損についての補償はいたしかねます。
6.本製品は医療機器、原子力設備や機器、航空宇宙機器、輸送設備や機器などの人命に関わる設備や機器、及び高度な信頼性を必要とする設備や機器やシステムなどへの組み込みや使用は意図されておりません。これらの用途に本製品を使用され、人身事故、社会的障害などが生じても弊社はいかなる責任も負いかねます。
7.修理ご依頼品を郵送、またはご持参される場合の諸費用は、お客様のご負担となります。
8.保証書は再発行いたしませんので、大切に保管してください。
9.保証書は日本国内においてのみ有効です。

保証書 型 番: **200-CD026**

シリアルナンバー

お客様・お名前・ご住所・TEL

購入店

保証期間 ご購入日から6ヶ月間 ご購入日 年 月 日

本取扱説明書の内容は、予告なしに変更になる場合があります。

サンワサプライ株式会社
サンワダイレクト / 〒700-0825 岡山県岡山市北区田町1-10-1 TEL.086-223-5680 FAX.086-235-2381
BG/AH/KTDaC