ケーブル&タップ収納ボックス(200-CB005)組立説明書

この度は、弊社製品をお買求めいただきましてありがとうございました。
この製品は組立式になっておりますので、下記の要領で組立ててください。
パッキングケースの中には、下記の部品が入っています。

組立説明書は組立て後も大切に保管してください。

この製品を第三者に貸し出すときは、この説明書も共に貸し出し、よく読んでから使用するようご指導ください。

★用意していただくもの……プラスドライバー、手袋(組立て時のケガ等を防ぐために必ず着用してください)

完成図

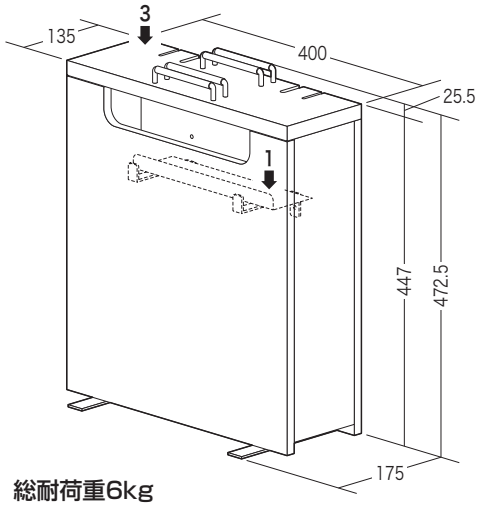

総耐荷重6kg

組立て部品

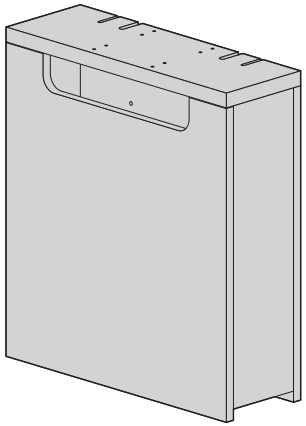

本体
×1個

使用ボルト

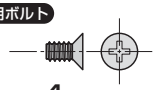

ボルト×4本〔M4×6〕

※部品は本体の中に収納されています。

タブレット・スマートフォンスタンド×4個

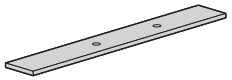

レッグプレート
×2個

1 本体底面にレッグプレートを取付けます。

下から見た図
※レッグプレートの向きで、2通りの取付け方ができます。

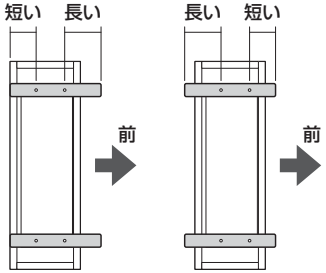

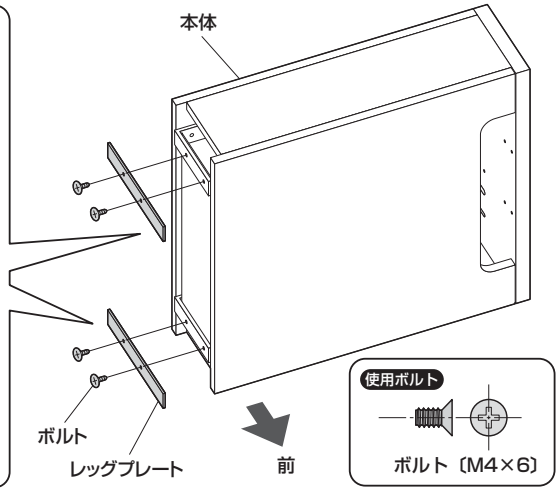

使用ボルト

ボルト〔M4×6〕

2 タブレット・スマートフォンスタンドを取付けて、完成です。

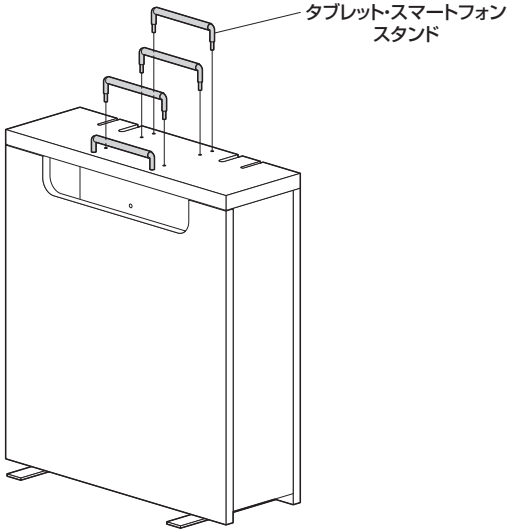

タップトレイの高さ調節方法

①本体内側のタップトレイを取外します。

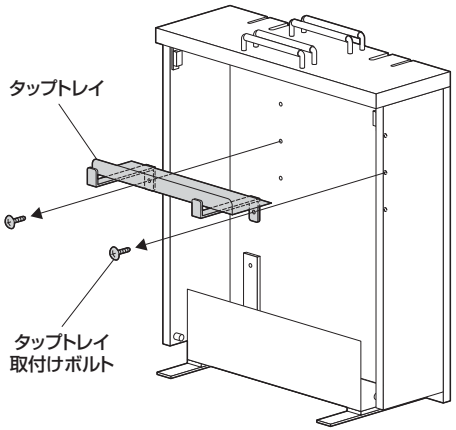

②任意の高さにタップトレイを取付けます。

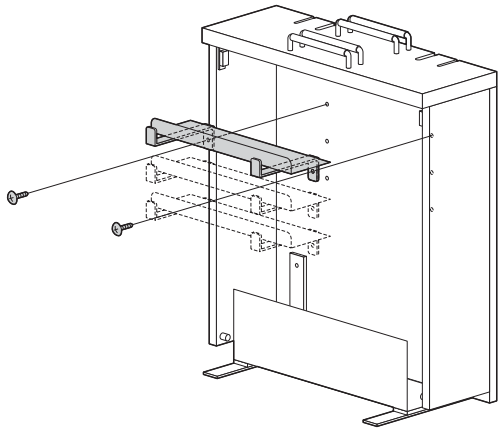

製品に関するお問い合わせ
BF/AJ/RKDeC

製品の品質管理には細心の注意をはらっていますが、万一、不都合な点や製品に関するお問い合わせなどございましたら、お買求めの販売店又は右記までお気軽にご相談下さい。

サンワサプライ株式会社
岡山サプライセンター / 〒700-0825 岡山県岡山市北区田町1-10-1
TEL.086-223-3311 FAX.086-223-5123