SANWA SUPPLY 鍵付き収納ボックス取扱説明書

200-CB002

最初にご確認ください。

セット内容
- ●収納ボックス …… 1台
- ●ワイヤー（ボックス内に付属） …… 1本
- ●取扱説明書（本書） …… 1部

デザイン及び仕様については改良のため予告なしに変更することがございます。
本書に記載の社名及び製品名は各社の商標又は登録商標です。

はじめに

本製品は、長期の保管には適しておりませんので、夜間や長時間、本製品から離れる場合はご使用をお控えください。万が一、保管品が盗難にあいましても保管物及び車本体等の周辺物につきましては、弊社は一切の保証をいたしません。あらかじめご了承ください。

※本製品は簡易的な防犯機能しか持ち合せておりません。
※本製品に耐火・防水機能はありません。また、工具などによる攻撃に耐える力はありません。

取扱い上の注意

- ●本製品の故障、またはその使用によって生じた事故や直接、間接の損害については弊社はその責を負わないものとします。あらかじめご了承ください。
- ●自動車内に設置する場合、運転手による本製品や本製品に取付けられている機器の操作はしないでください。
- ●自動車内に設置する場合、本製品を運転の妨げになるような場所、視界の妨げになるような場所には設置しないでください。
- ●自動車内に設置する場合、エアバック作動箇所には取付けないでください。
- ●自動車内に設置する場合、急発進・急ブレーキ・カーブ・悪路などの走行時に傾いたり、落下するおそれがあります。
- ●用途以外には使用しないでください。
- ●本製品を分解・修理・加工・改造はしないでください。
- ●本製品に強い振動や衝撃、無理な力を与えないでください。
- ●本製品を高温・多湿となる場所や、ほこりや油煙などの多い場所で使用・保管しないでください。
- ●本製品を水中で使用・保管しないでください。また、濡れた手で触れないでください。
- ●お子様には本製品や付属品を触れさせないでください。
- ●本製品のお手入れをする場合には、ベンジンやシンナーなどの揮発性有機溶剤が含まれているものは使用しないでください。

各部の名称と働き

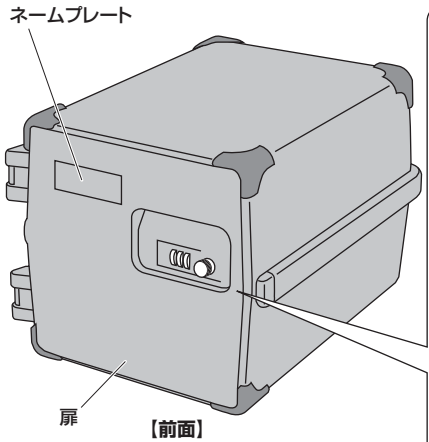

●開ける時（ロック解除）
ダイヤルを合わせて、ツマミを左に回します。
※出荷時のロック番号:000

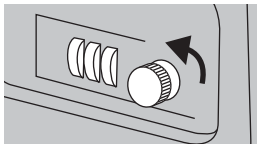

●閉じる時（ロック）
扉を閉め、ツマミを右に回します。
※ダイヤルが合ってないと回すことはできません。
※最後にダイヤルを回してロックしてください。

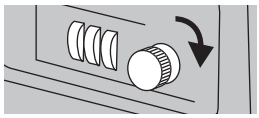

※ツマミは90°回転させてください。
※ボックス内の荷物がストッパーに当たる場合や、棚板が奥まで入っていない場合はツマミが回らず、ロックできません。

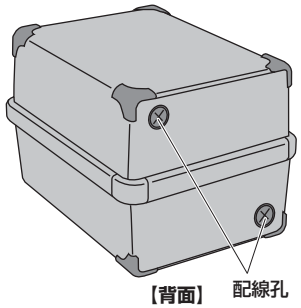

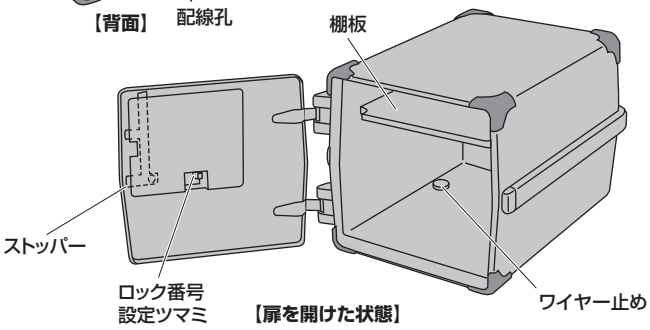

ロック番号の設定

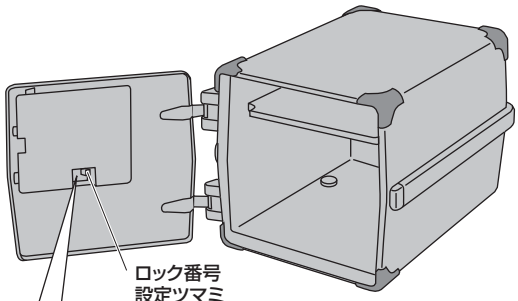

①ロック番号設定ツマミを「B」に合わせます。

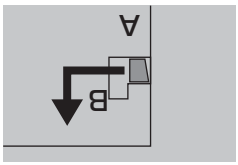

②扉前面のダイヤルを任意の番号に回します。

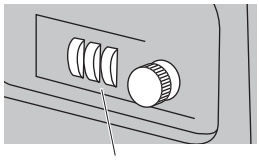

ダイヤル
※任意の3桁の番号に設定可能です。

③ロック番号設定ツマミを「A」に合わせます。

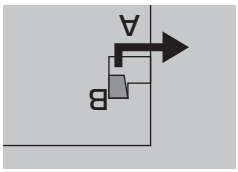

ワイヤーの使用方法

ボックス内にワイヤーが付属しています。

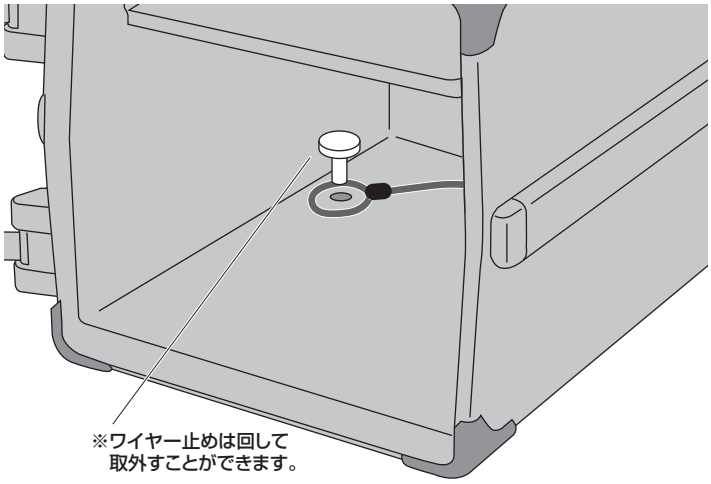

背面の配線孔から出して、机の脚やハンドルなどに巻き付けることができます。

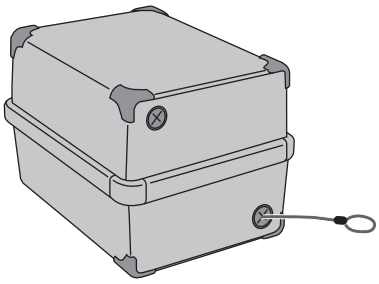

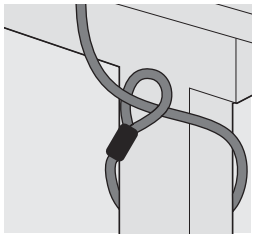

※配線孔はUSBケーブルなどを通すことも可能です。
ボックス内の機器の充電の際などにご使用ください。

本取扱説明書の内容は、予告なしに変更になる場合があります。

サンワサプライ株式会社

サンワダイレクト / 〒700-0825 岡山県岡山市北区田町1-10-1 TEL.086-223-5680 FAX.086-235-2381

BG/BC/RKDaC