メッシュチェア（150-SNCM86シリーズ）組立説明書

Ver.1.0

この度は、弊社製品をお買求めいただきましてありがとうございました。
本製品は組立式になっておりますので、下記の要領で組立ててください。
パッキングケースの中には、下記の部品が入っています。

組立説明書は組立て後も大切に保管してください。

この製品を第三者に貸し出すときは、この説明書も共に貸し出し、よく読んでから使用するようご指導ください。

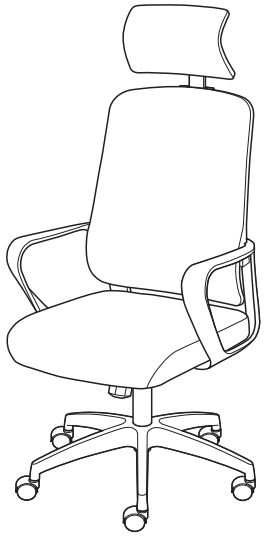

<組立てに必要な人数>
大人2人以上

<用意していただくもの>
・手袋（ケガ等を防ぐために着用をおすすめします）

チェアの品質表示

構造部材:座部・背もたれ部・肘あて部/PP　脚部/PA
　　キャスター部/ナイロン
張り材:背もたれ部/メッシュ　座部/布（ポリエステル）
クッション材:ウレタンフォーム

<使用上の注意>

【取扱い上の注意】
●直射日光の当たる場所や高温、湿気及び乾燥の著しい場所を避けてください。
●滑りやすい床面では使用しないでください。
●用途以外で使用しないでください。
●ボルトやネジがゆるんだ状態では使用しないでください。
●座面や肘あての上に登らないでください。転倒の原因になります。
●可動部に手足などを挟まないように注意してください。
●著しい汚れを落とす場合は、薄めた中性洗剤を使用してください。
●座面に勢いよく座らないでください。勢いよく座ると、
　座面に体重の3～4倍の荷重がかかり、チェアが破壊される恐れがあります。
●同時に2人以上で腰掛けないでください。
●各調整ボルト、ネジ、ビスなどを含むパーツ類が1つでも紛失、破損、消耗した場合は、純正部品による修理が完了するまで使用しないでください。
※以上の注意に従ってご使用いただかない場合、大きな事故につながる危険がありますので、必ず守ってください。

組立部品

※部品の欠品や破損があった場合は、品番（150-SNCM86BKなど）と下記の部品番号（①～⑯）と部品名（ボルトAなど）をお知らせください。

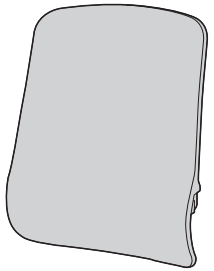

①背もたれ×1個

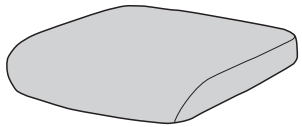

②座面×1個

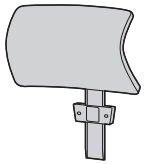

③ヘッドレスト×1個

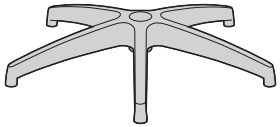

④レッグフレーム×1個

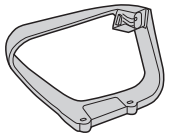

⑤肘当て（右）×1個

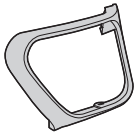

⑥肘当て（左）×1個

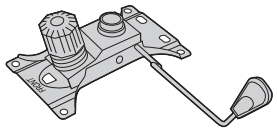

⑦座面ブラケット×1個



⑧ガスシリンダー×1本

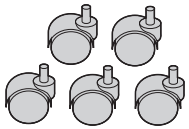

⑨キャスター×5個



⑩カバー×1個

組立用ボルト類

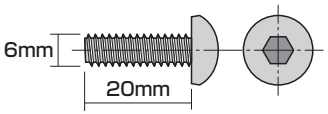

⑪ボルトA（M6×20mm）×4本

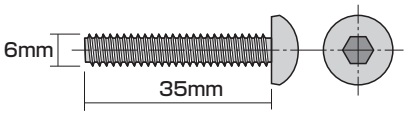

⑫ボルトB（M6×35mm）×4本

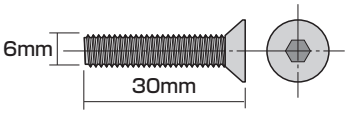

⑬ボルトC（M6×30mm）×4本

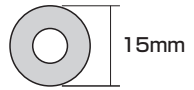

⑭ワッシャー（M6用）×4枚



⑮六角レンチ（4mm）×1本



⑯六角レンチ（5mm）×1本

手順 1 レッグフレームにキャスターを差込みます。

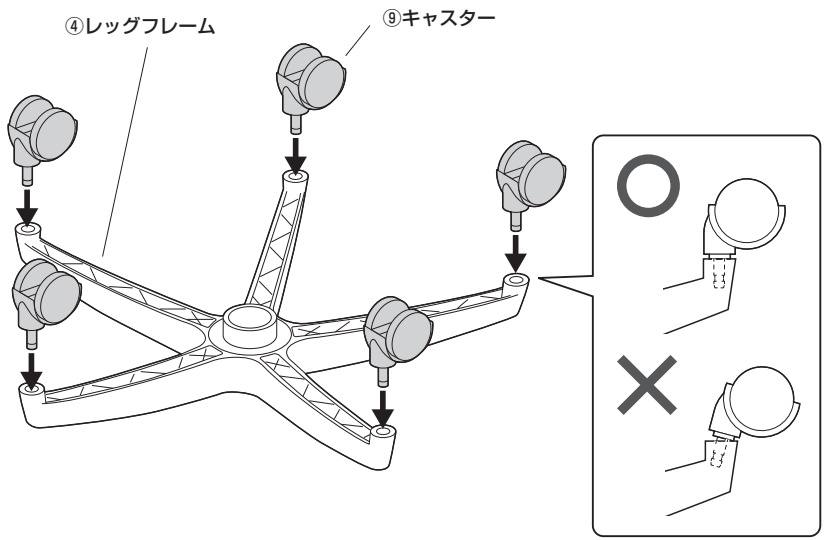

手順 2 レッグフレームをひっくり返します。

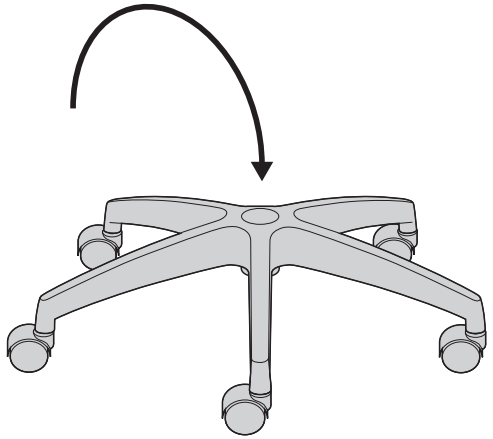

手順 3 レッグフレームにガスシリンダーを差込みます。

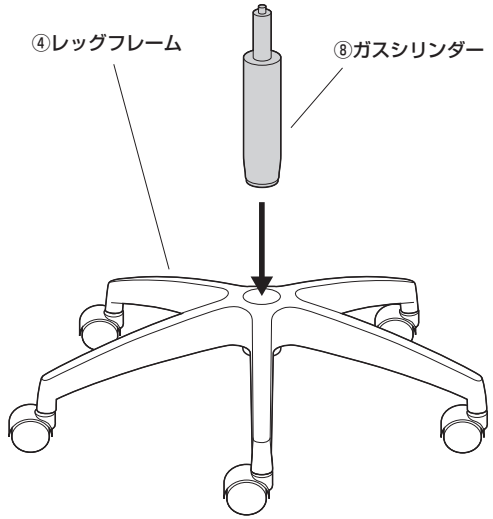

手順 4 座面裏に座面ブラケットを取付けます。

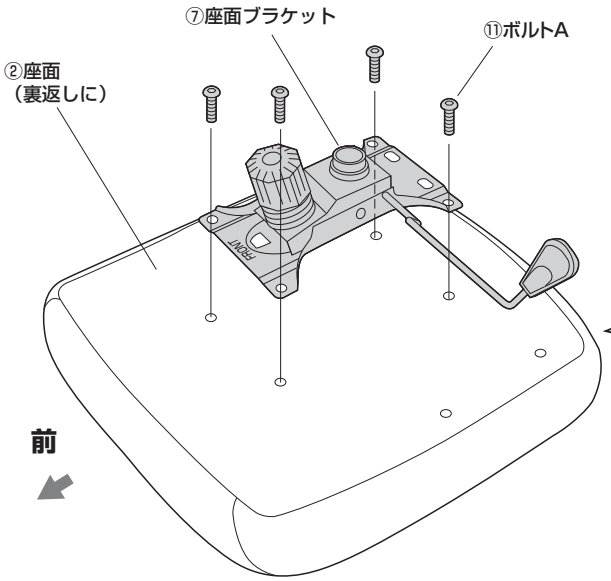

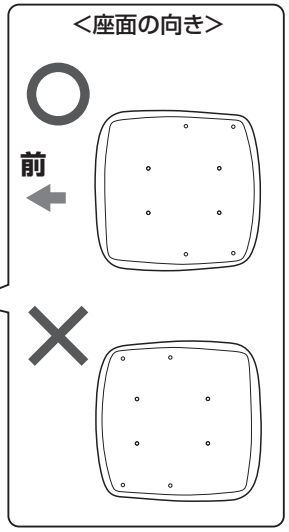

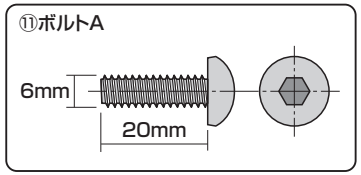

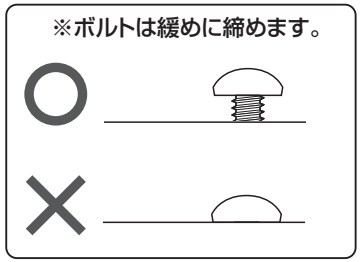

手順 5 1～4の順番にボルトを最後まで締めます。

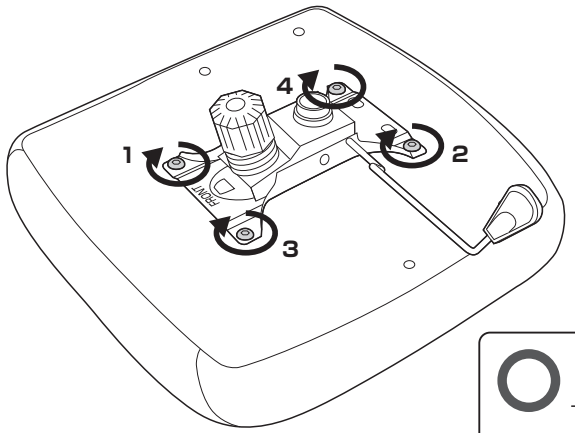

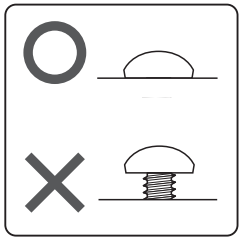

手順 6　ガスシリンダーに座面を差込みます。

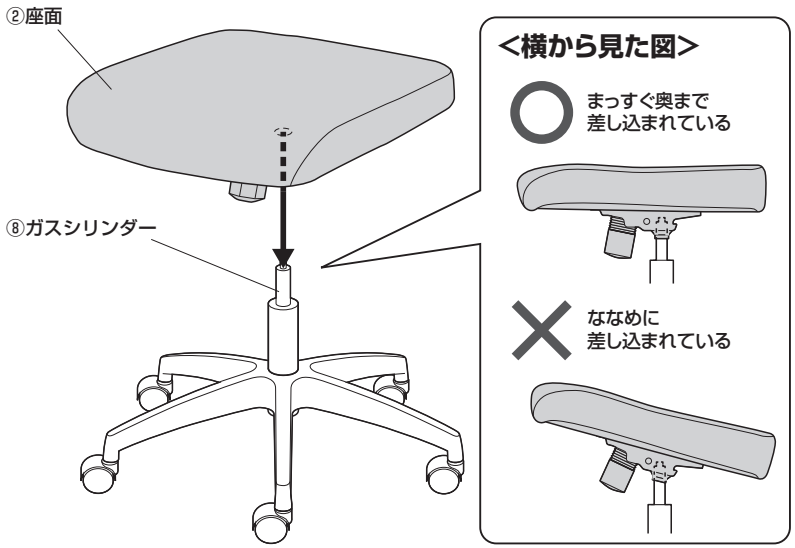

手順 7　座面に座ってしっかりと押し込みます。

⚠ 注意 ⚠
体重の軽い方は何度も体重をかけて、
確実に押し込んでください。

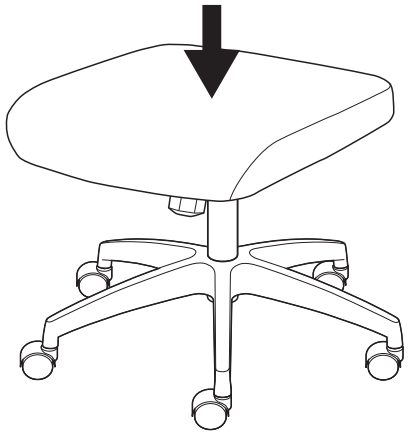

手順 8　前側が下になるように倒します。

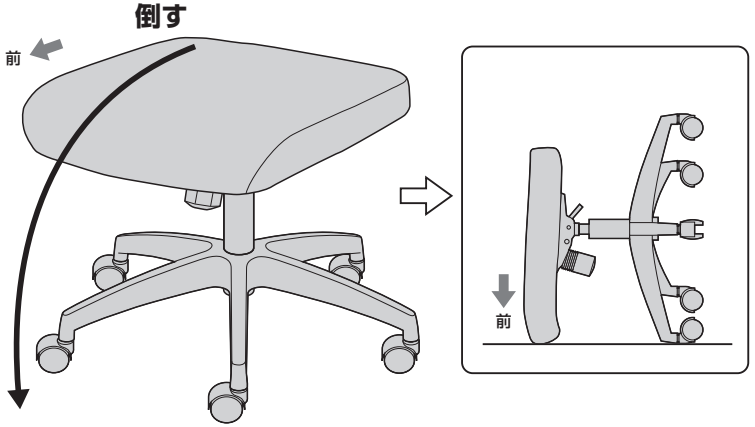

手順 9　座面に肘当てを取り付けます。

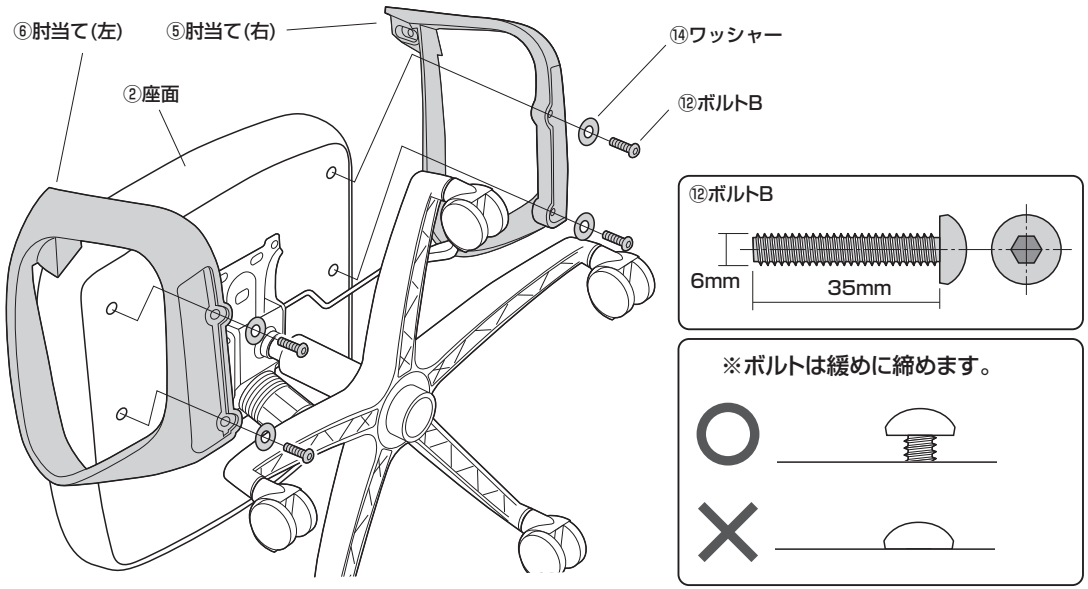

手順 10　左右肘当ての内側に背もたれを差込みます。

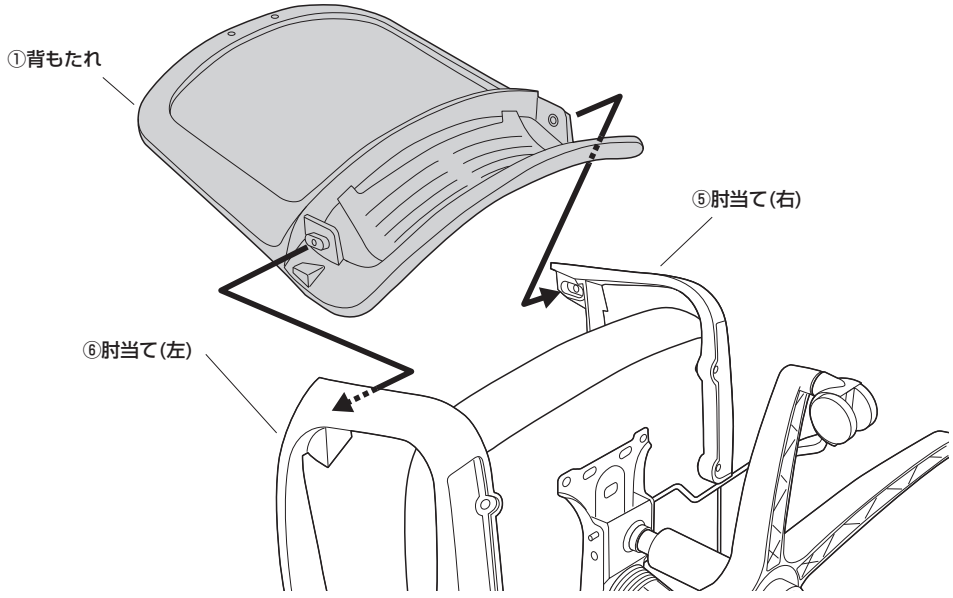

手順11 肘当てに背もたれを取付けます。

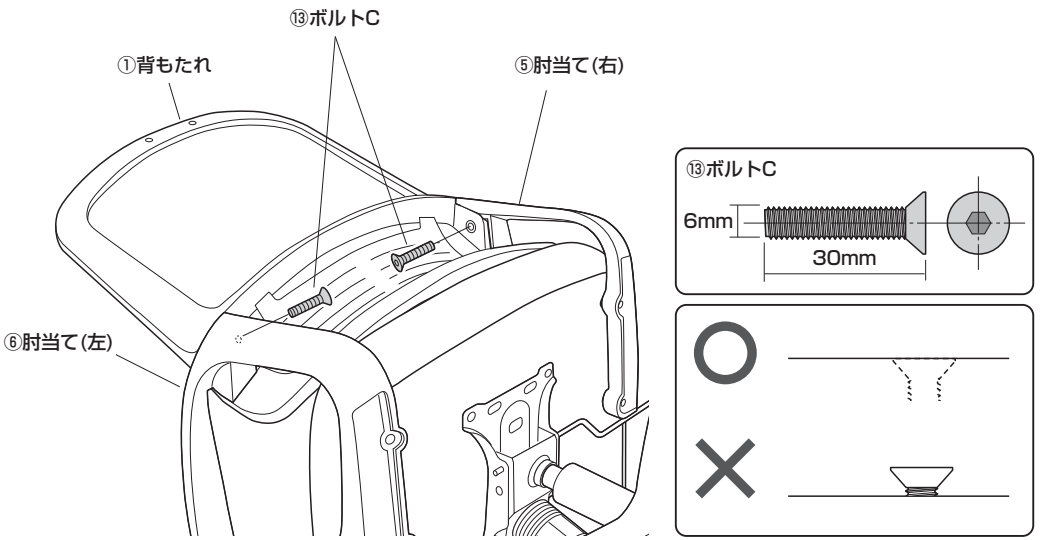

手順12 ボルトB4本を最後まで締め付けます。

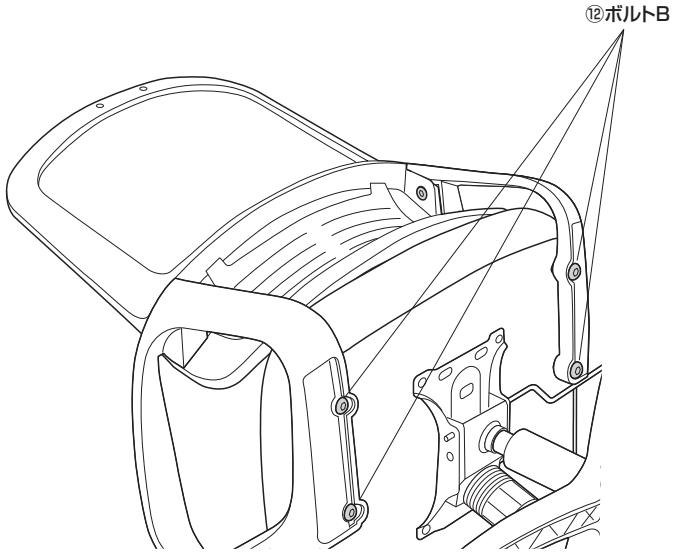

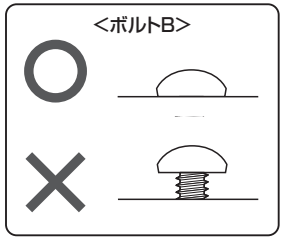

手順13 背もたれにヘッドレストを取付けます。

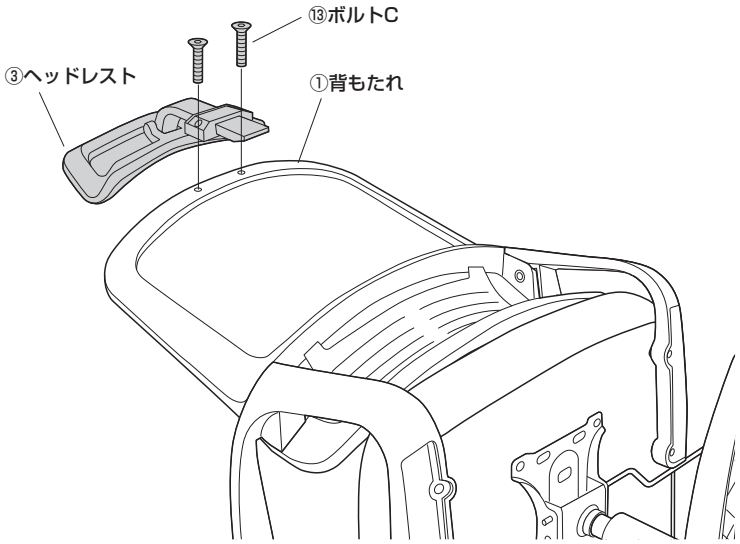

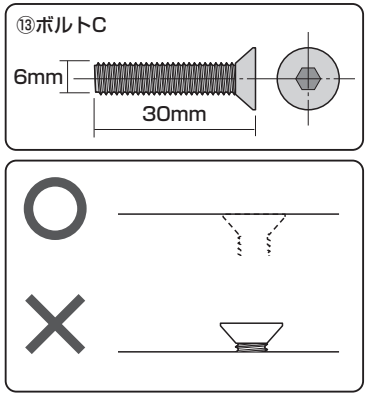

手順14 ヘッドレストにカバーを取付けます。

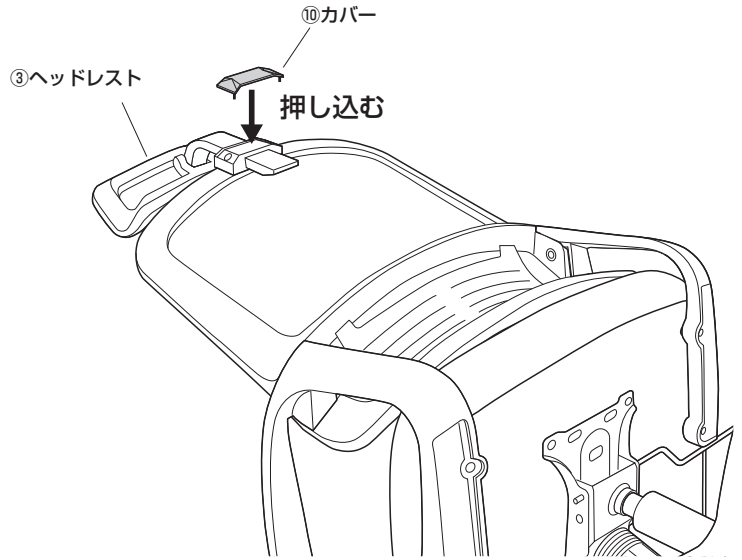

手順15　起こして完成です。

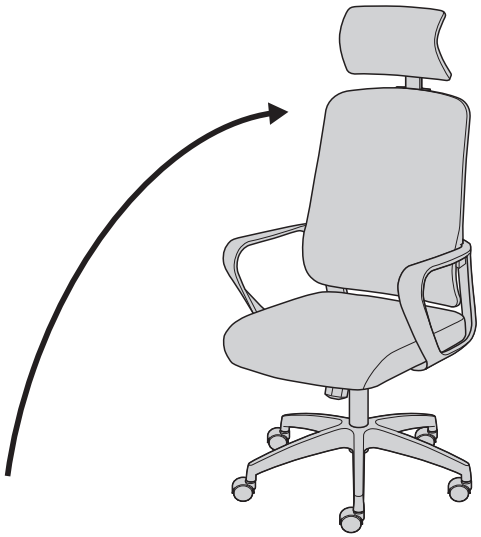

⚠ 注意 ⚠
各部のゆるみやガタ付きがないか確認してください。

ヘッドレストの調節方法

<高さ調節>

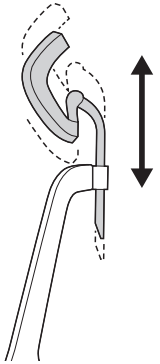

<角度調節>

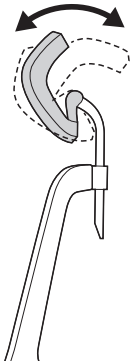

高さの調節方法

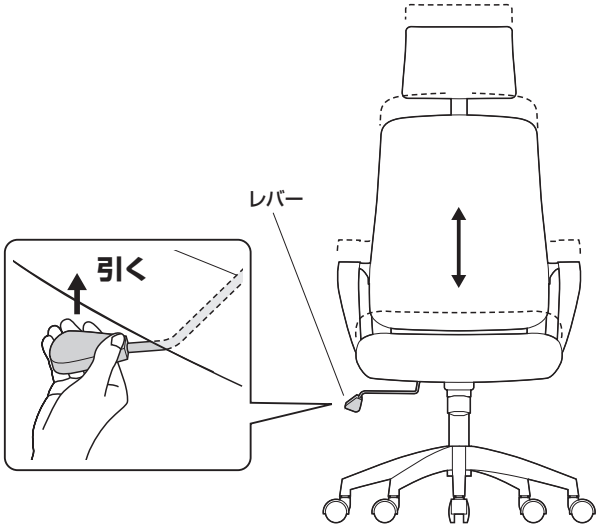

ロッキングの調節方法

レバーが差し込まれた状態ではロッキングが固定されています。
レバーを引き出すとロッキングできます。
※任意の角度での固定はできません。

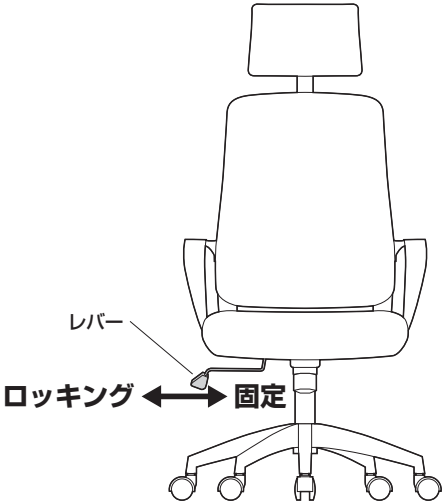

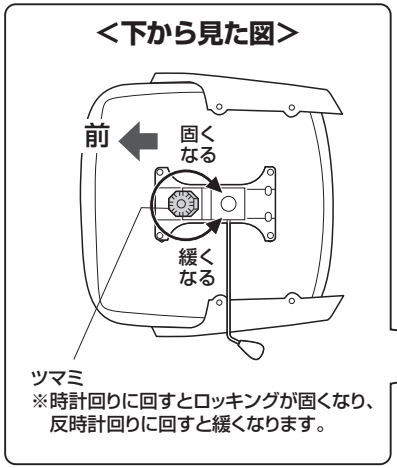

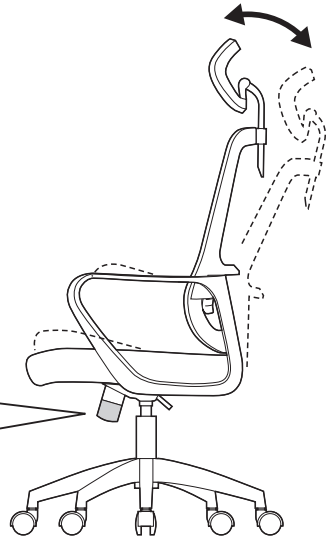

製品に関するお問い合わせ
CG/AJ/KTDaC

製品の品質管理には細心の注意をはらっていますが、万一、不都合な点や製品に関するお問い合わせなどございましたら、お買求めの販売店又は右記までお気軽にご相談下さい。

サンワサプライ株式会社
サンワダイレクト／〒700-0825 岡山県岡山市北区田町1-10-1
TEL.086-223-5680 FAX.086-235-2381