150-SNCBOX7 シリーズ 組立説明書

この度は、弊社製品をお買求めいただきましてありがとうございました。
安全のため、下記の取扱方法を守ってお使い下さい。

組立説明書は組立て後も大切に保管してください。

この製品を第三者に貸し出すときは、この説明書も共に貸し出し、よく読んでから使用するようご指導ください。

完成図

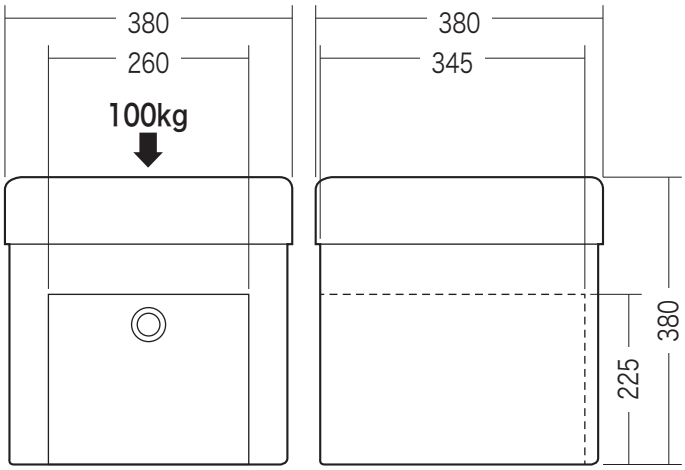

品質表示

外形寸法:幅380×奥行380×高さ380mm
構造部材:MDF、紙　　張り材:布、不織布
クッション材:ウレタンフォーム

⚠ 使用上の 注意 ⚠

- ●直射日光の当たる場所や高温、湿気及び乾燥の著しい場所を避けてください。
- ●滑りやすい床面で使用しないでください。
- ●用途以外で使用しないでください。
- ●座面(フタ)の上に登らないで下さい。転倒の原因になります。
- ●著しい汚れを落とす場合は、薄めた中性洗剤を使用してください。
- ●座面(フタ)に勢いよく座らないでください。勢いよく座ると、座面に体重の3～4倍の荷重がかかり、チェアが破壊される恐れがあります。
- ●耐荷重以上の荷重をかけないでください。
- ●同時に2人以上で腰掛けないでください。

※以上の注意に従ってご使用いただかない場合、大きな事故につながる危険がありますので、必ず守ってください。

組立方法

①本体と引き出しのボックス部を広げます。

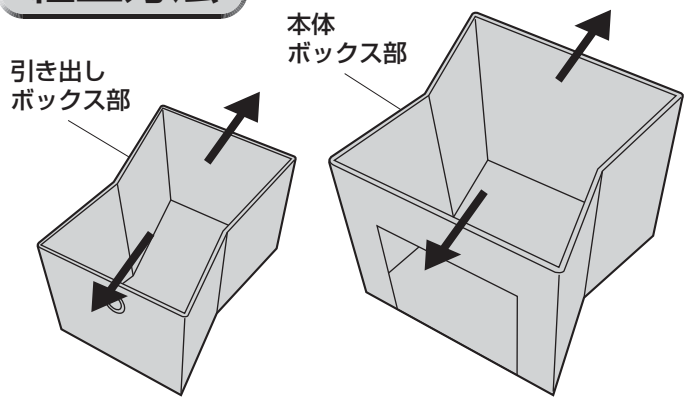

②本体と引き出しのボックス部に底板を入れます。
※底までぴったり入れてください。

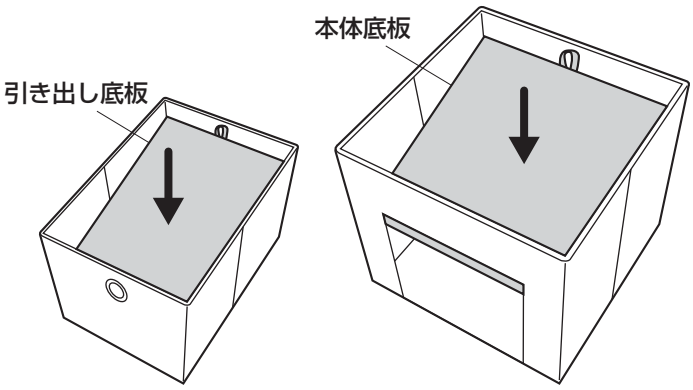

③本体のボックス部に引き出しを入れます。

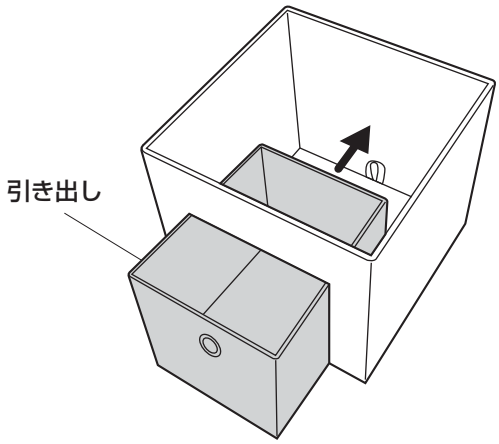

④フタをかぶせて完成です。

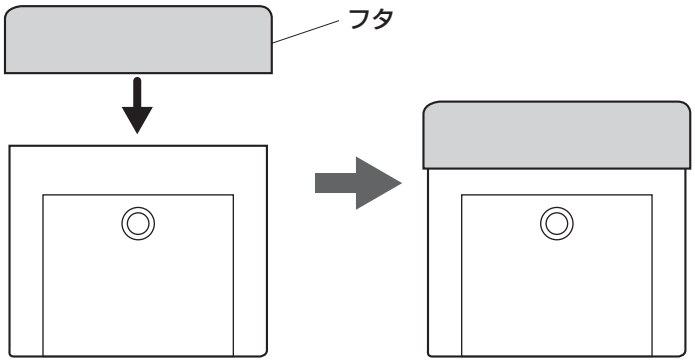

※4つの角全てをしっかりかぶせてください。

製品に関するお問い合わせ
BH/AD/RKDaC

製品の品質管理には細心の注意をはらっていますが、万一、不都合な点や製品に関するお問い合わせなどございましたら、お買求めの販売店又は右記までお気軽にご相談下さい。

サンワサプライ株式会社
岡山サプライセンター / 〒700-0825 岡山県岡山市北区田町1-10-1
TEL.086-223-3311 FAX.086-223-5123