折りたたみチェア（150-SNC111シリーズ）組立説明書

この度は、弊社製品をお買求めいただきましてありがとうございました。
パッキングケースの中には、下記の部品が入っています。

組立説明書は組立て後も大切に保管してください。

この製品を第三者に貸し出すときは、この説明書も共に貸し出し、よく読んでから使用するようご指導ください。

★用意していただくもの・・・・・
手袋（組立て時のケガ等を防ぐために必ず着用してください）

完成図

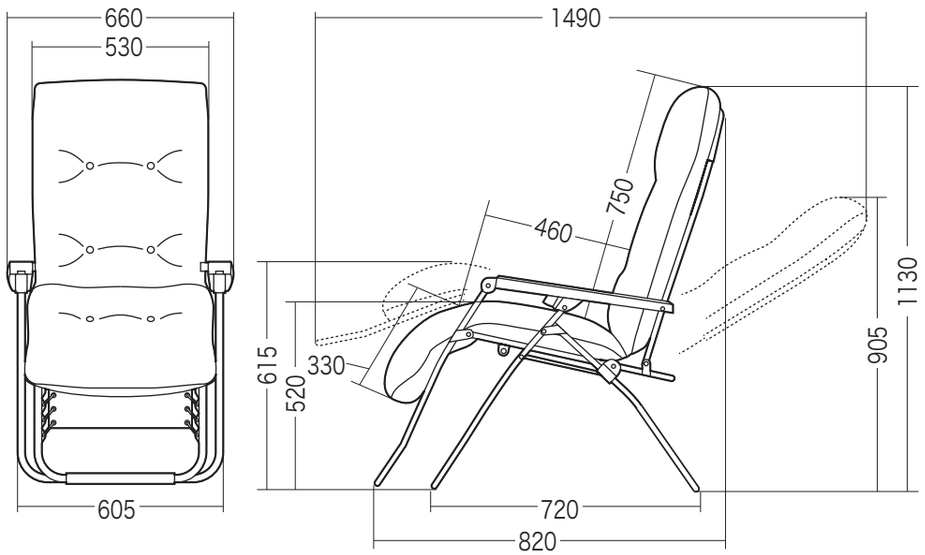

組立部品

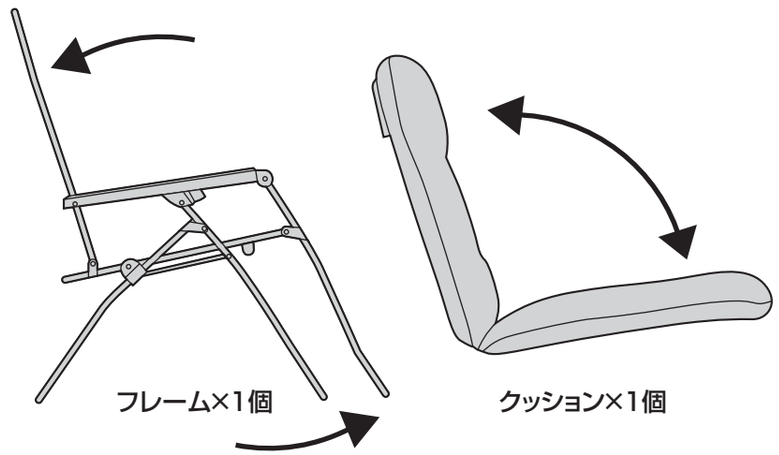

※折りたたまれた状態で梱包されていますので広げてご使用ください。
※クッションを取付けずにメッシュチェアとしてもご使用いただけます。

チェアの品質表示

外形寸法:幅660×奥行き820～1490×高さ905～1130mm
構造部材:フレーム/スチール　クッション材:ウレタンフォーム
張り材:PUレザー、ナイロンメッシュ

⚠ 使用上の 注意 ⚠

【取扱い上の注意】
- ●直射日光の当たる場所や高温、湿気及び乾燥の著しい場所を避けてください。また滑りやすい床面では使用しないでください。
- ●用途以外で使用しないでください。
- ●2ヶ月毎を目安に、ボルトやネジを定期的に締め直してください。
- ●ボルトやネジがゆるんだ状態では使用しないでください。
- ●本製品の上に登らないでください。転倒の原因になります。
- ●可動部に手足などを挟まないように注意してください。
- ●著しい汚れを落とす場合は、薄めた中性洗剤を使用してください。
- ●本製品に勢いよく座らないでください。勢いよく座ると、体重の3～4倍の荷重がかかり、本製品が破壊される恐れがあります。
- ●同時に2人以上で腰掛けないでください。
- ●各調整ボルト、ネジ、ビスなどを含むパーツ類が1つでも紛失、破損、消耗した場合は、純正部品による修理が完了するまで使用しないでください。

※以上の注意に従ってご使用いただかない場合、大きな事故につながる危険がありますので、必ず守ってください。

組立方法

●クッション上部の背面にあるポケットをフレームに差し込みます。

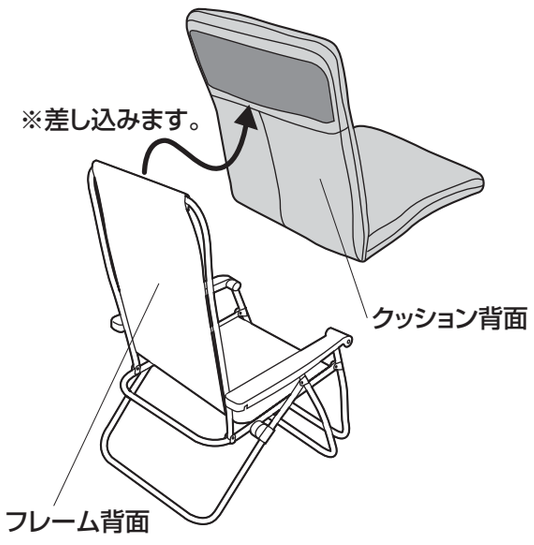

●2ヶ所の面ファスナーでフレームに固定します。

使用方法

●下図の状態で座ります。

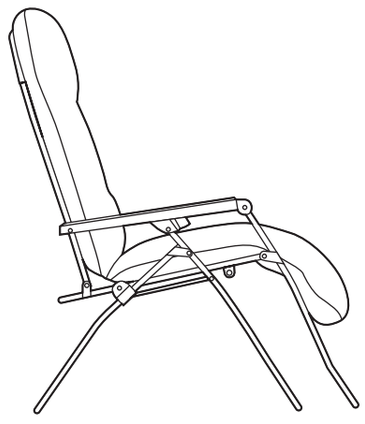

●後方にもたれて下図のように倒して使用できます。

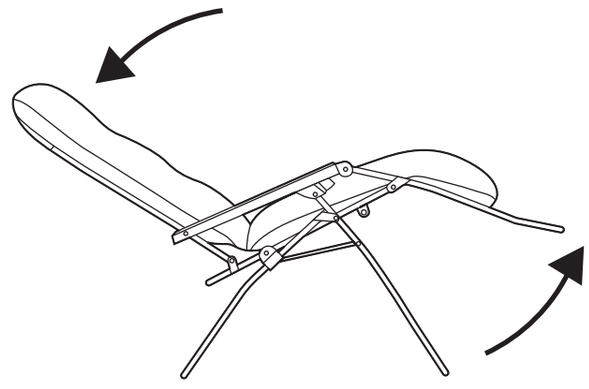

※可動部に手足などを挟まないように注意してください。
※何度も使用することにより、ボルトがゆるむ場合があります。
定期的にボルトをチェックしてください。

製品に関するお問い合わせ
BE/AF/JMDaCh

製品の品質管理には細心の注意をはらっていますが、万一、不都合な点や製品に関するお問い合わせなどございましたら、お買求めの販売店又は右記までお気軽にご相談下さい。

サンワサプライ株式会社
サンワダイレクト ／〒700-0825 岡山県岡山市北区田町1-10-1
TEL.086-223-5680 FAX.086-235-2381