OAチェア（150-SNC095）組立説明書

この度は、弊社製品をお買求めいただきましてありがとうございました。
このOAチェアは組立式になっておりますので、下記の要領で組立ててください。
パッキングケースの中には、下記の部品が入っています。

組立説明書は組立て後も大切に保管してください。

この製品を第三者に貸し出すときは、この説明書も共に貸し出し、よく読んでから使用するようご指導ください。

★用意していただくもの・・・・・
手袋（組立て時のケガ等を防ぐために必ず着用してください）

完成図

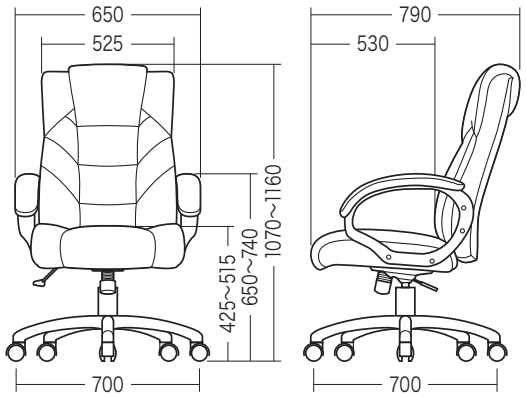

組立て部品

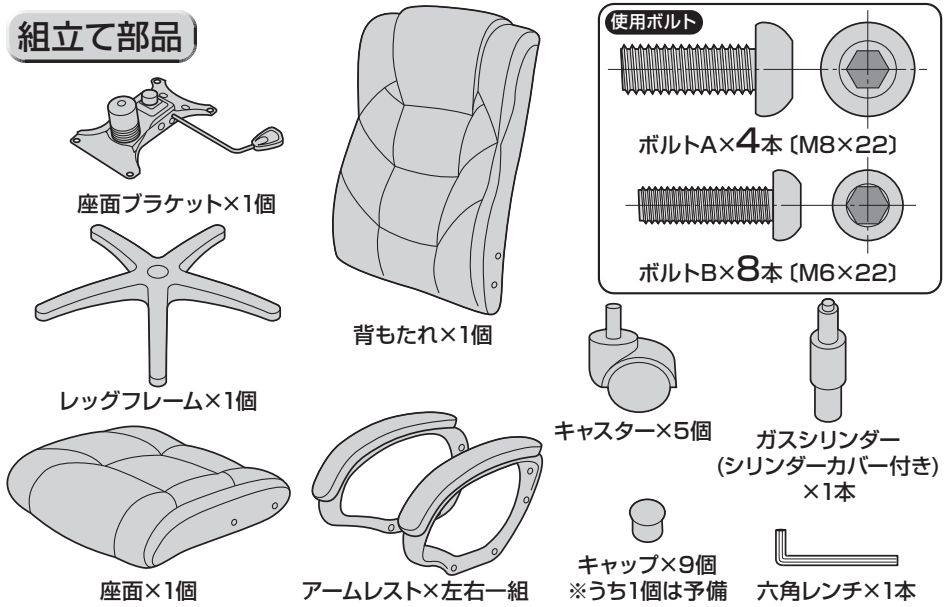

1 レッグフレームをひっくり返して、キャスターを取付けます。

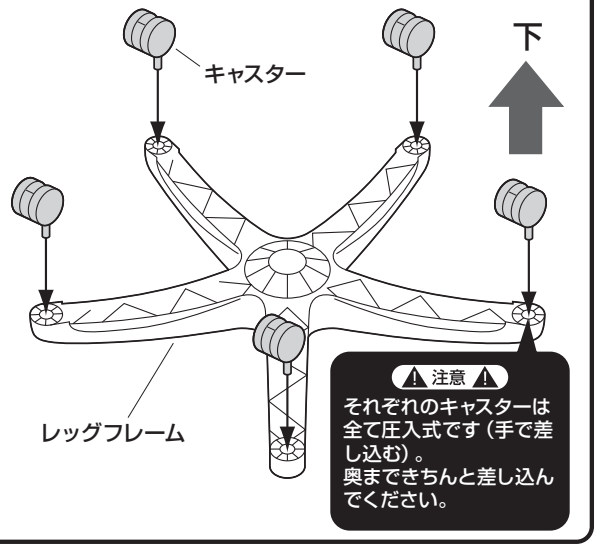

2 レッグフレームにガスシリンダーを差し込みます。

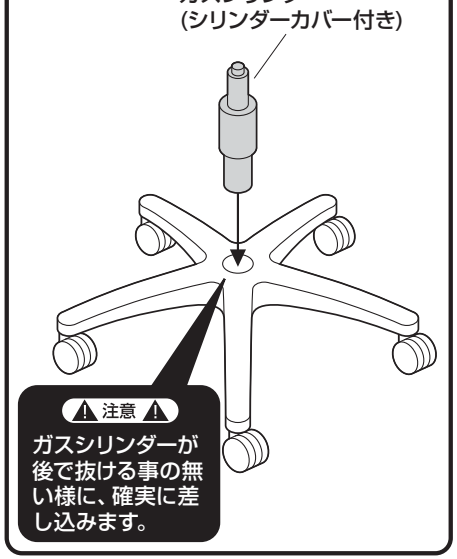

3 座面に座面ブラケットを取付けます。

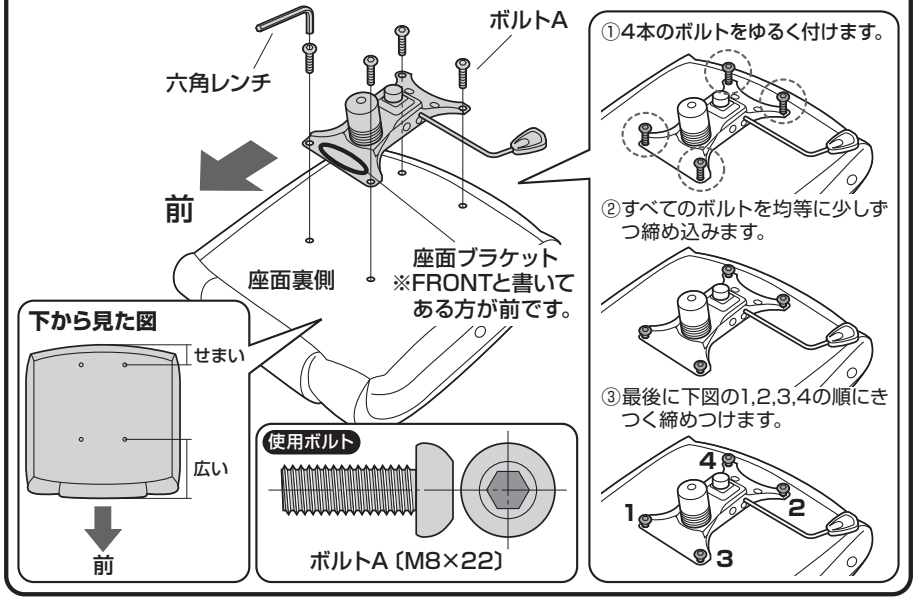

4 座面ブラケットにガスシリンダーを差し込みます。

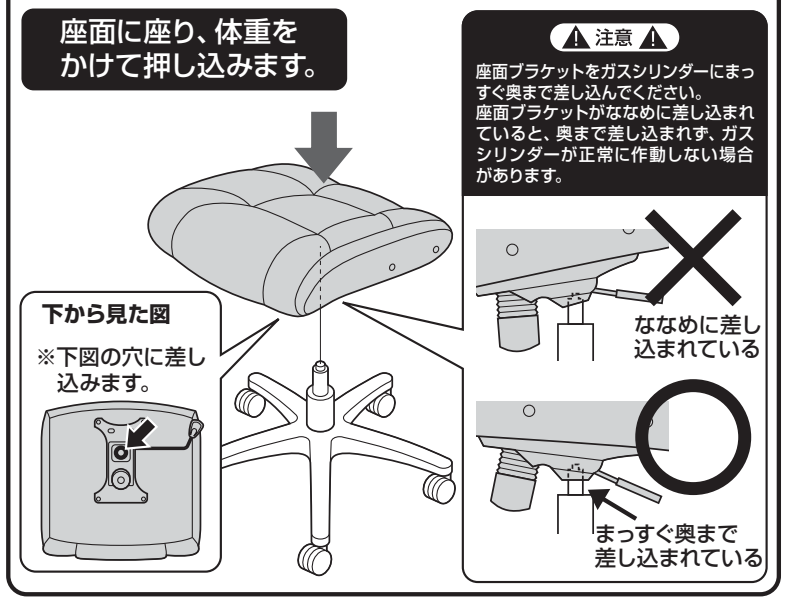

5 座面にアームレストを取付けます。

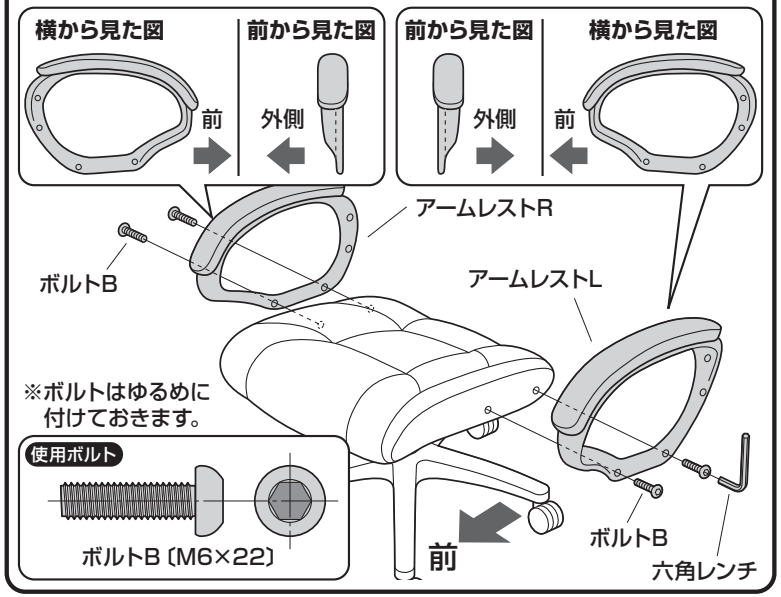

6 アームレストに背もたれを取付けます。

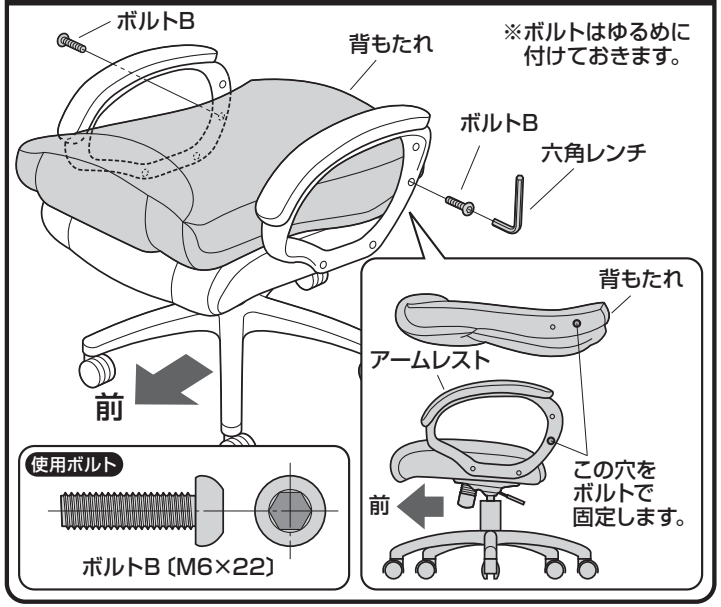

7 背もたれをボルトで固定し、キャップを取付けます。

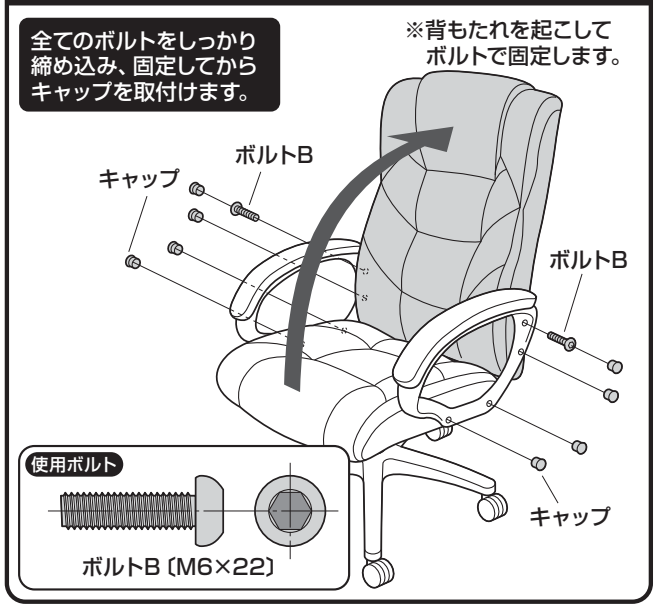

8 座面に体重をかけてガスシリンダーを確実に差し込んで完成です。

最後に **※ガスシリンダーが深く差し込まれるように、座面にしっかり体重をかけてください。**

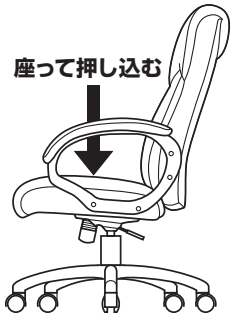

※ガスシリンダーが深く差し込まれていないと、座面の高さ調節ができません。
※何度か座面に体重をかけてガスシリンダーを確実に差し込んでください。
※体重の軽い方ではガスシリンダーが深く差し込まれない場合があります。

各部の調節方法

⚠ 注意 ⚠ レバーを引き上げてガスシリンダーが正常に作動することを確認してから使用してください。正常に作動しない場合はガスシリンダーが奥まで差し込まれていない場合がありますので、座面ブラケットを差し込み直してください。

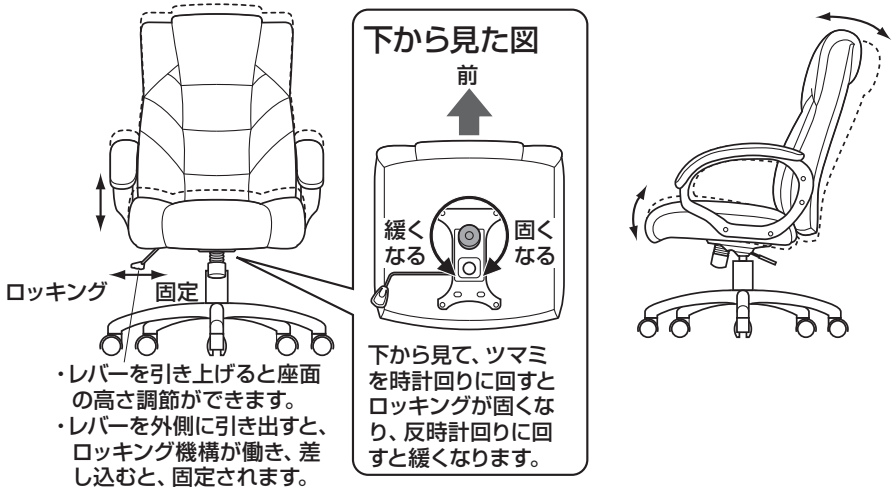

・レバーを引き上げると座面の高さ調節ができます。
・レバーを外側に引き出すと、ロッキング機構が働き、差し込むと、固定されます。

下から見て、ツマミを時計回りに回すとロッキングが固くなり、反時計回りに回すと緩くなります。

チェアの品質表示

外形寸法：幅700×奥行790×高さ1070～1160mm
(座面高さ425～515mm)
構造部材：座部/合板、ウレタンフォーム
背もたれ部/ウレタンフォーム、合板
肘部/ポリプロピレン、ウレタンフォーム
脚部/ナイロン　キャスター部/ナイロン　張り材：ポリエステルメッシュ
クッション材：ウレタンフォーム

⚠ 使用上の 注意 ⚠

- ●直射日光の当たる場所や高温、湿気及び乾燥の著しい場所を避けてください。
- ●滑りやすい床面で使用しないでください。
- ●用途以外で使用しないでください。
- ●2ヶ月毎を目安に、ボルトやネジを定期的に締め直してください。
- ●ボルトやネジがゆるんだ状態では使用しないでください。
- ●座面の上に登らないでください。転倒の原因になります。
- ●可動部に手足などを挟まないように注意してください。
- ●著しい汚れを落とす場合は、薄めた中性洗剤を使用してください。
- ●座面に勢いよく座らないでください。勢いよく座ると、座面に体重の3～4倍の荷重がかかり、チェアが破壊される恐れがあります。
- ●同時に2人以上で腰掛けないでください。
- ●各調整ボルト、ネジ、ビスなどを含むパーツ類が1つでも紛失、破損、消耗した場合は、純正部品による修理が完了するまで使用しないでください。

※以上の注意に従ってご使用いただかない場合、大きな事故につながる危険がありますので、必ず守ってください。

製品に関するお問い合わせ
BH/AJ/TTDaC

製品の品質管理には細心の注意をはらっていますが、万一、不都合な点や製品に関するお問い合わせなどございましたら、お買求めの販売店又は右記までお気軽にご相談下さい。

サンワサプライ株式会社
サンワダイレクト / 〒700-0825 岡山県岡山市北区田町1-10-1
TEL.086-223-5680 FAX.086-235-2381