天然木ワゴン(100-WG018シリーズ)組立説明書

Ver.1.1

この度は、弊社製品をお買求めいただきましてありがとうございました。
本製品は組立式になっておりますので、下記の要領で組立ててください。
パッキングケースの中には、下記の部品が入っています。

組立説明書は組立て後も大切に保管してください。

この製品を第三者に貸し出すときは、この説明書も共に貸し出し、よく読んでから使用するようご指導ください。

★用意していただくもの……
プラスドライバー、マイナスドライバー、
手袋(組立て時のケガ等を防ぐために着用をおすすめします)

完成図

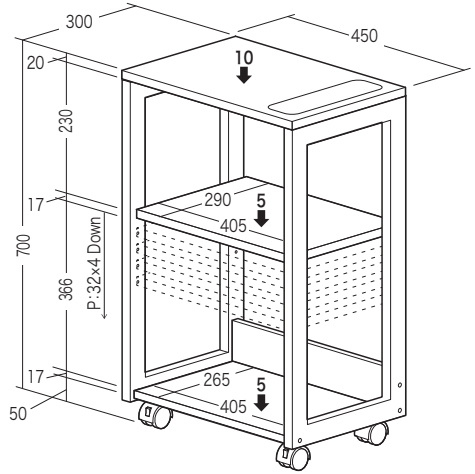

総耐荷重　20kg

組立て部品

※部品の欠品や破損があった場合は、品番（100-WG018Mなど）と
下記の部品番号（①～⑮）と部品名（木ダボなど）をお知らせください。

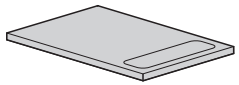
①天板 ×1枚

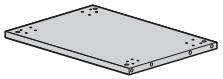
④底板×1枚

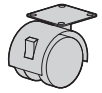
⑦キャスター
（ストッパー付き）
×2個

⑩木ダボ
×8本

⑪棚受けダボ
×4本

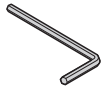
⑫六角レンチ（4mm）
×1本

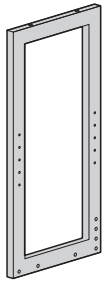
②サイドフレーム
（左）×1個

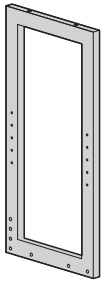
③サイドフレーム
（右）×1個

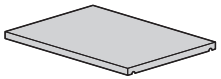
⑤可変棚 ×1枚

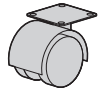
⑧キャスター
（ストッパーなし）
×2個

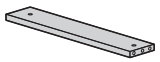
⑥背板 ×1枚

⑨丸ナット
×6本

使用ボルト

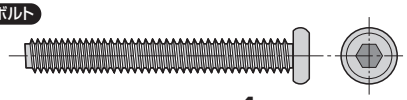
⑬ボルトA×4本〔M6×50〕

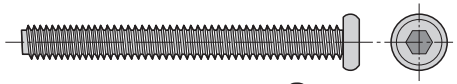
⑭ボルトB×6本〔M6×60〕

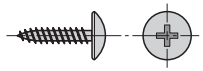
⑮ネジ×16本〔3×14〕

1 底板に丸ナットを差し込みます。

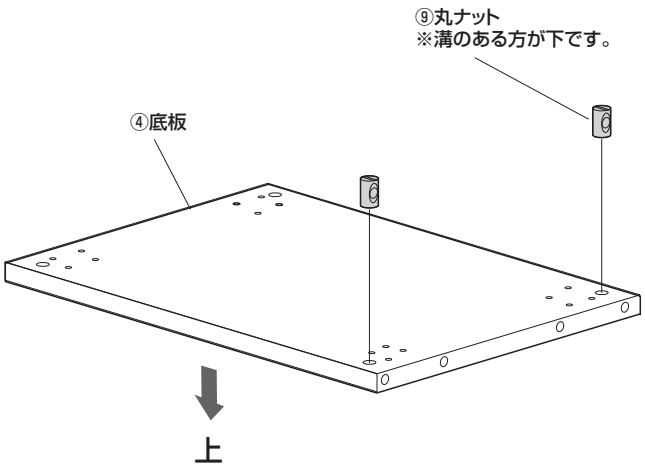

2 底板をサイドフレーム(右)に取付けます

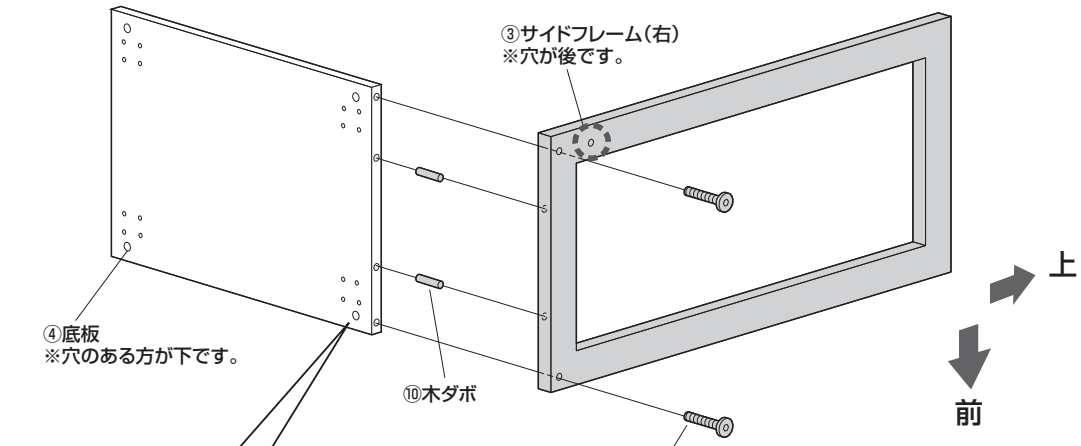

マイナスドライバーなどで
側面の穴に丸ナットの溝を
合わせます。

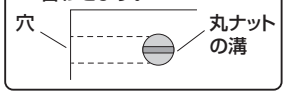

使用ボルト

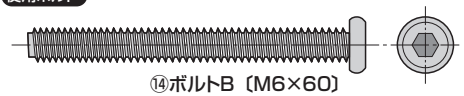
⑭ボルトB〔M6×60〕

3 背板に丸ナットを差し込みます。

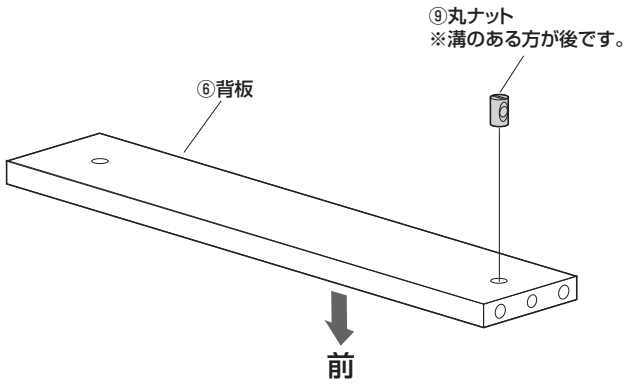

4 背板を取付けます。

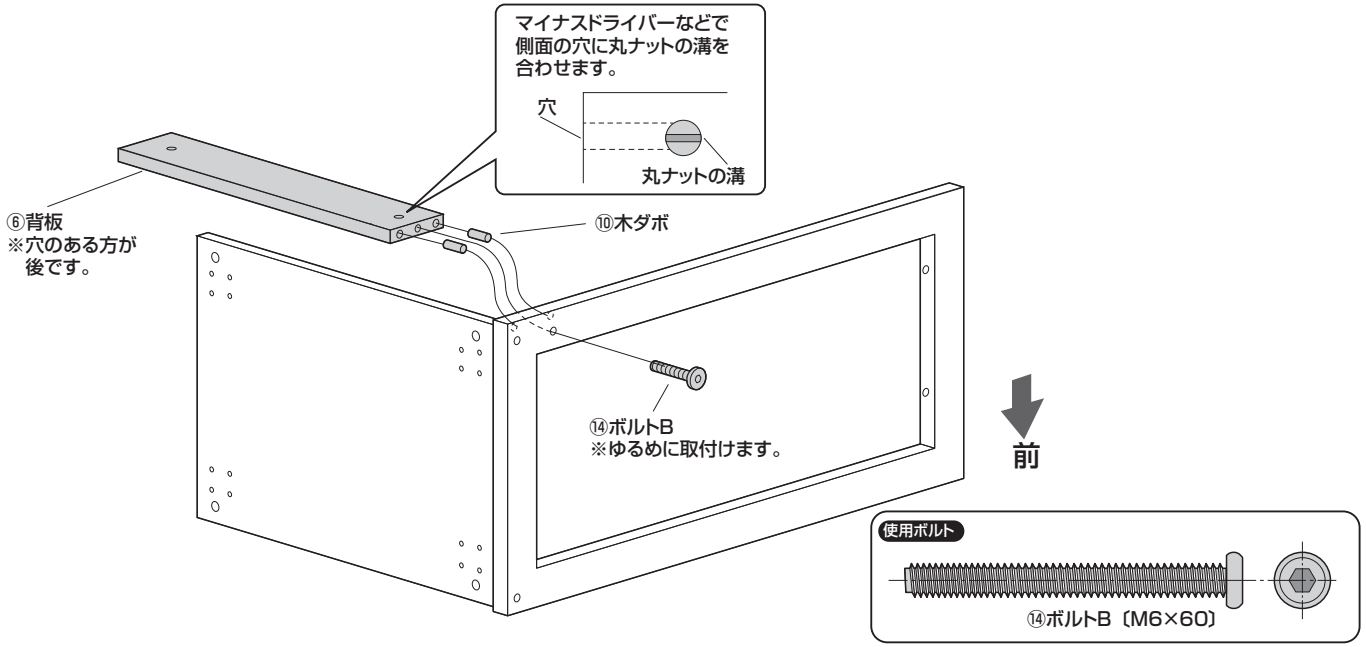

5 丸ナットを差し込みます。

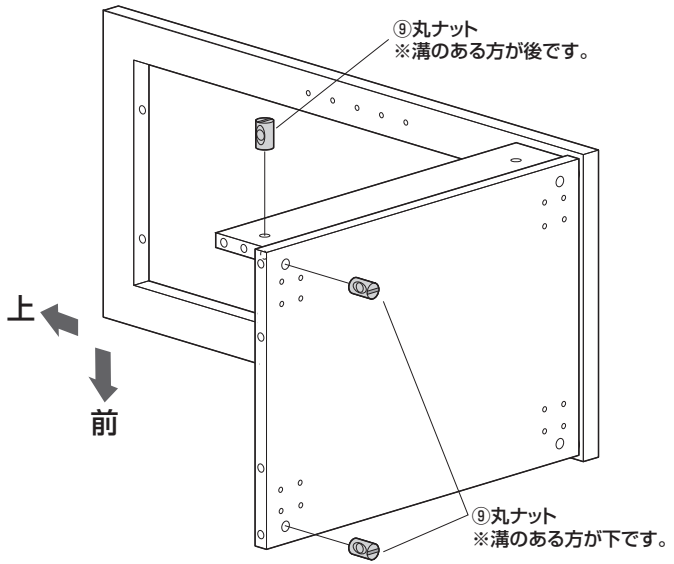

6 もう一方のサイドフレームを取付けます。

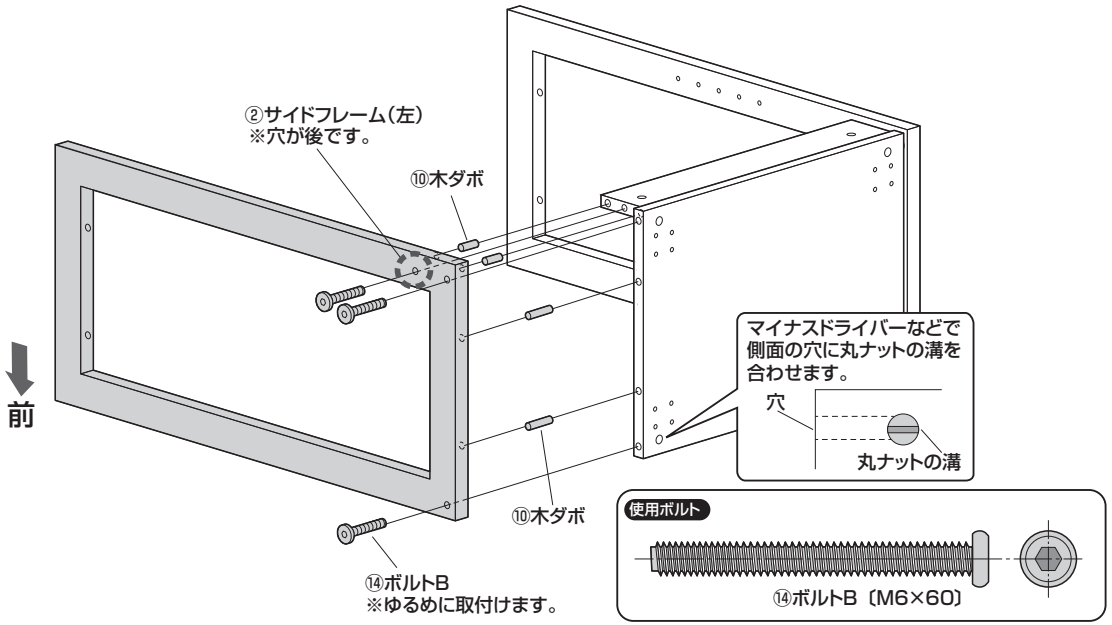

7 天板にフレームを取付けます。

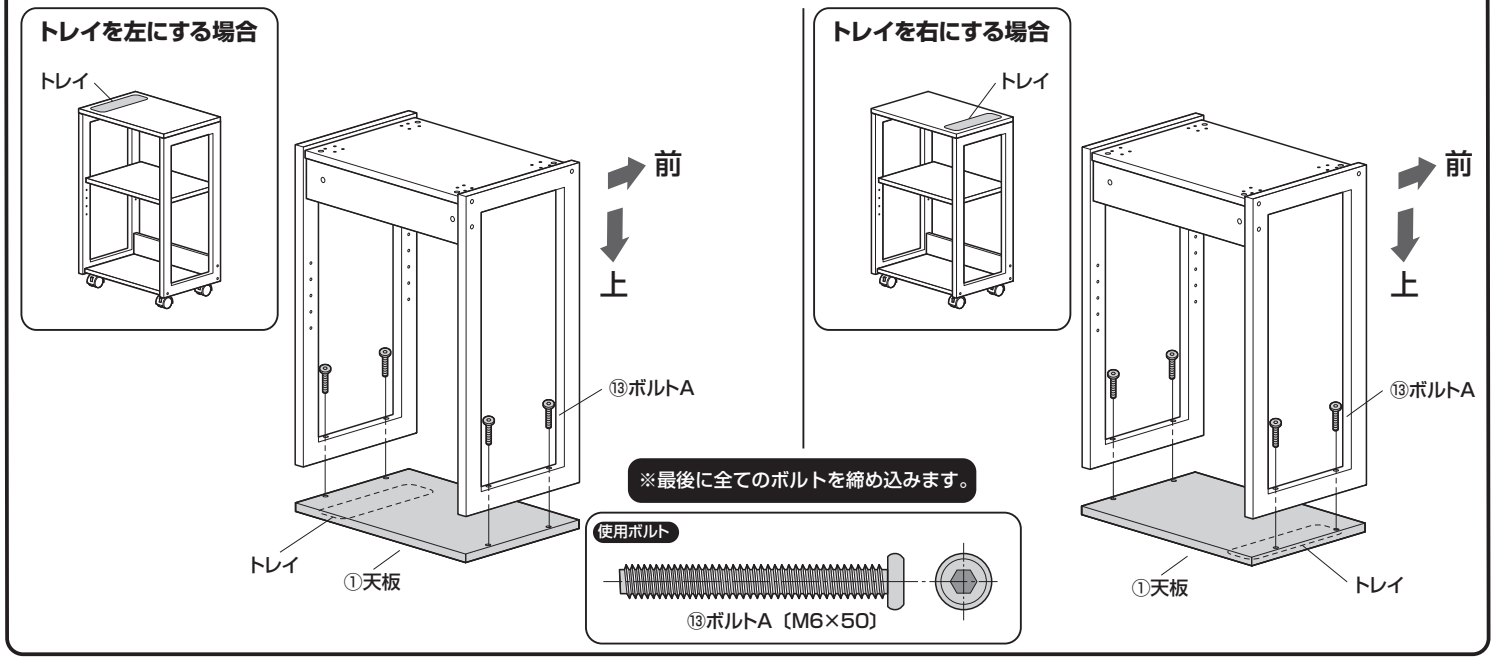

8 キャスター(ストッパー付き)を取付けます。

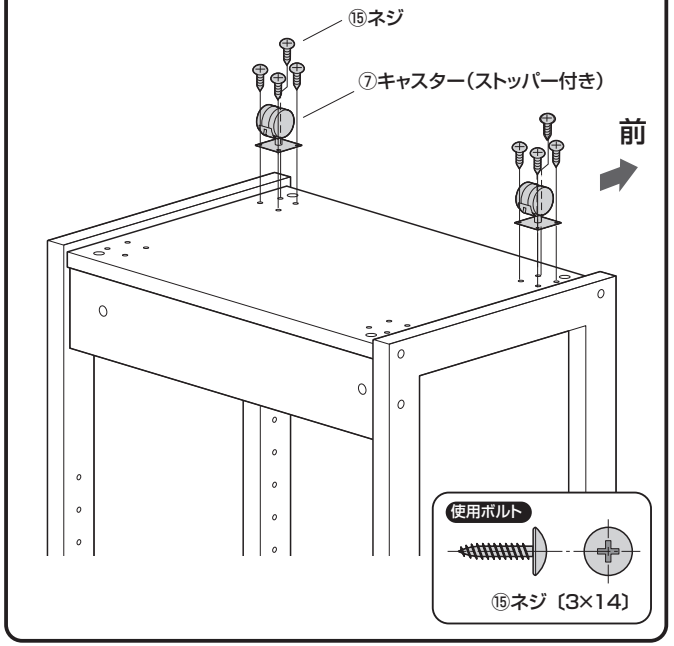

9 キャスター(ストッパーなし)を取付けます。

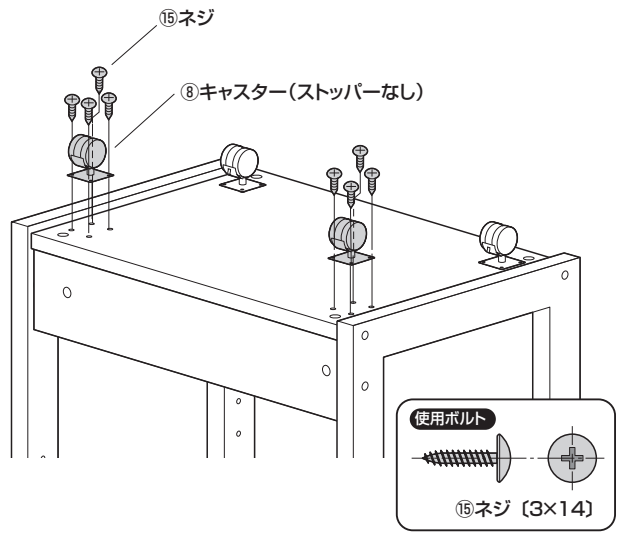

10 ワゴンを起こし、可変棚を取付けて完成です。

❶サイドフレームに棚受けダボを差込みます。

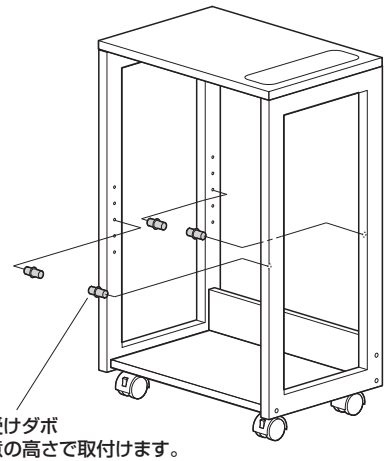

※任意の高さで取付けます。
※必ず4本とも同じ高さに差し込んでください。

❷可変棚を取付けます。

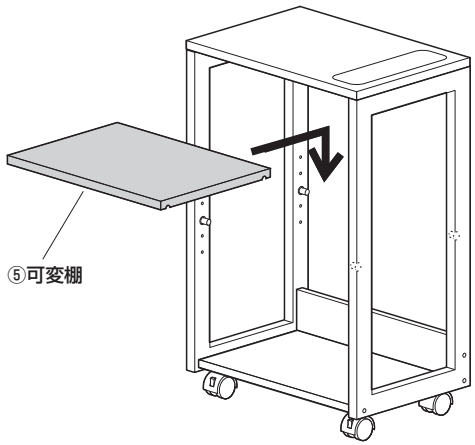

製品に関するお問い合わせ
CC/BA/RKDaC

製品の品質管理には細心の注意をはらっていますが、万一、不都合な点や製品に関するお問い合わせなどございましたら、お買求めの販売店又は右記までお気軽にご相談下さい。

サンワサプライ株式会社
サンワダイレクト / 〒700-0825 岡山県岡山市北区田町1-10-1
TEL.086-223-5680 FAX.086-235-2381