VESA取付け背面カバー付きトレー(100-VESA007シリーズ)組立説明書

Ver1.0

この度は、弊社製品をお買求めいただきましてありがとうございました。
本製品は組立式になっておりますので、下記の要領で組立ててください。
パッキングケースの中には、下記の部品が入っています。

組立説明書は組立て後も大切に保管してください。

この製品を第三者に貸し出すときは、この説明書も共に貸し出し、よく読んでから使用するようご指導ください。

★用意していただくもの……
プラスドライバー
手袋(組立て時のケガ等を防ぐために着用することをお勧めします)

完成図

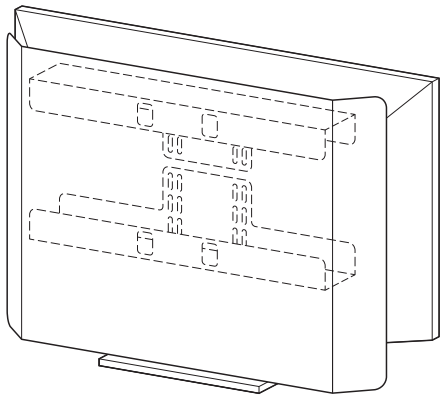

⚠注意⚠ 組立て時にプラスドライバーなどが必要です。ご用意ください。

組立て部品

※部品の欠品や破損があった場合は、品番(100-VESA007など)と下記の部品番号(①～⑤)と部品名(ワッシャーなど)をお知らせください。

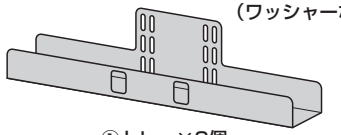

①トレー×2個

③ワッシャー×4枚

④スプリングワッシャー×4枚

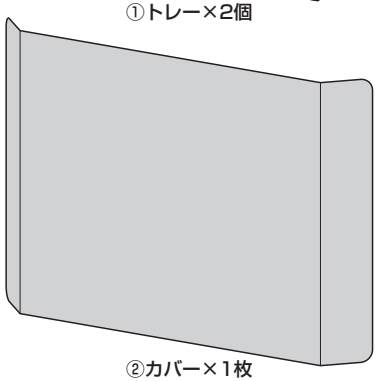

②カバー×1枚

使用ボルト

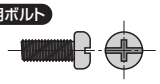

⑤ボルト×4本〔M4×10〕

1 ディスプレイの背面下側にトレーを取付けます。

⚠注意⚠
ボルトAが最後まで締まらない、またボルトが少ししか回っていないなど、ボルトが合わない場合は、強度に十分ご注意の上、市販の適切なサイズのボルトをご用意ください。

使用ボルト

⑤ボルト〔M4×10〕

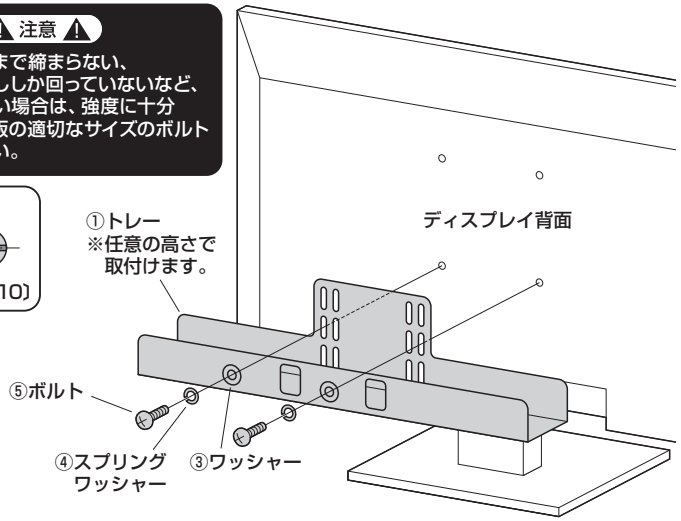

2 ディスプレイの背面上側にトレーを取付けます。

⚠注意⚠
ボルトAが最後まで締まらない、またボルトが少ししか回っていないなど、ボルトが合わない場合は、強度に十分ご注意の上、市販の適切なサイズのボルトをご用意ください。

使用ボルト

⑤ボルト〔M4×10〕

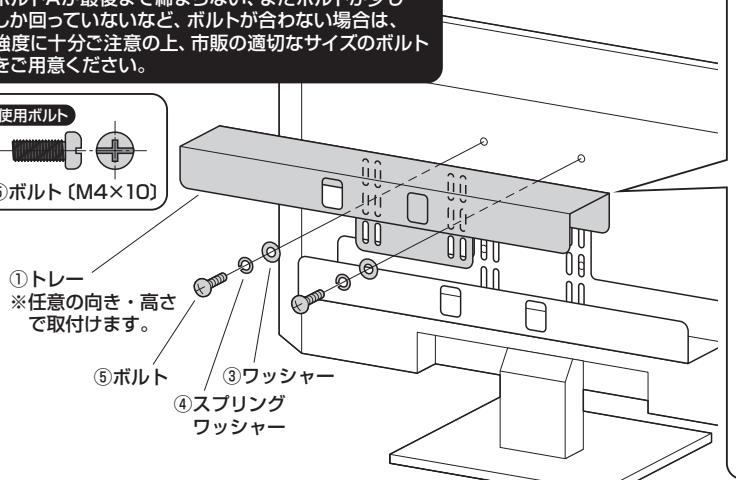

前から見た図

<トレーを1段で使用する場合>
※上側のトレーを下図の向きで取付けます。

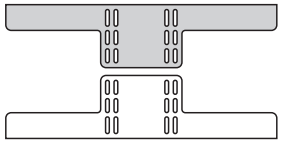

<トレーを2段で使用する場合>
※上側のトレーを下図の向きで取付けます。

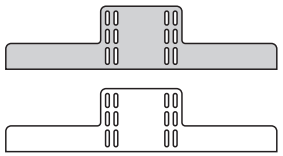

3 トレーにカバーを取付けて完成です。

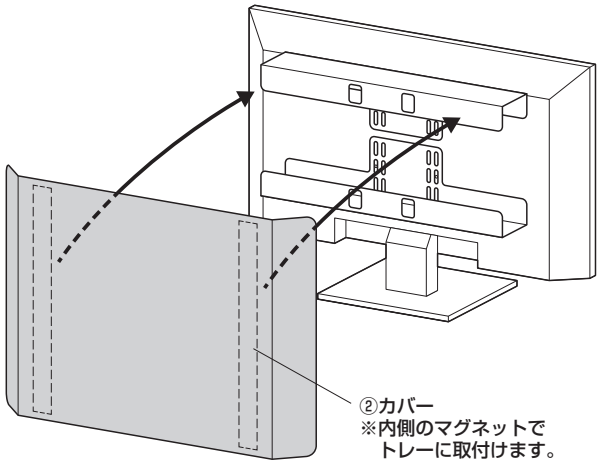

使用上のご注意

⚠ 本製品を、振動のある所に置かないでください。

⚠ トレーに物を載せたままディスプレイを持ち運ばないでください。

⚠ 1ヶ月毎にボルトにゆるみがないかご確認ください。ボルトがゆるんだままの状態では使用しないでください。

以上の点に注意して取扱ってください。

製品に関するお問い合わせ
CC/AI/TTDaC

製品の品質管理には細心の注意をはらっていますが、万一、不都合な点や製品に関するお問い合わせなどございましたら、お買求めの販売店又は右記までお気軽にご相談下さい。

サンワサプライ株式会社
サンワダイレクト / 〒700-0825 岡山県岡山市北区田町1-10-1
TEL.086-223-5680 FAX.086-235-2381