木製簡易ワークブース（100-SPT030シリーズ）組立説明書

Ver1.1

この度は、弊社製品をお買求めいただきましてありがとうございました。
本製品は組立式になっておりますので、下記の要領で組立ててください。
パッキングケースの中には、下記の部品が入っています。

組立説明書は組立て後も大切に保管してください。

この製品を第三者に貸し出すときは、この説明書も共に貸し出し、よく読んでから使用するようご指導ください。

★用意していただくもの・・・・・
プラスドライバー、マイナスドライバー
手袋（組立て時のケガ等を防ぐために着用をおすすめします）

完成図

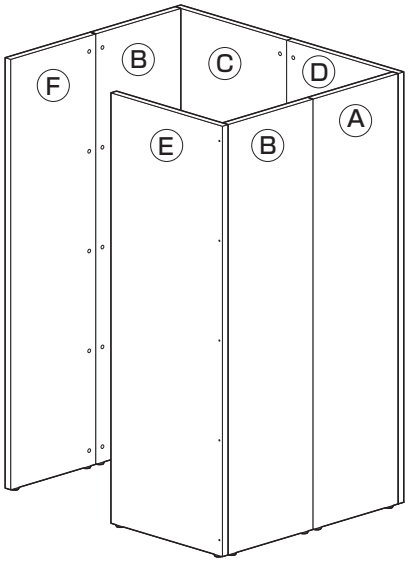

安全にお使い頂くために。（必ずお守りください）

下記項目の内容をよく理解して頂いた上で本製品を安全に正しくご使用ください。
下記項目を無視して誤った扱いをすると、人への危害、財産への損害等の可能性があります。

⚠警告

製品が転倒して人が死亡または重傷を負う可能性があります。

●本製品に寄りかかると、転倒してケガをする恐れがあります。
●本製品を組み立てたまま移動させないでください。転倒してケガをする恐れがあります。
●指定された部品以外を使用しないでください。製品が破損したり、思わぬ事故の原因になります。
●固定は確実してください。不十分ですと、使用中に製品が破損したり転倒してケガをする恐れがあります。
●製品の分解、改造や部品を外したり、外れたままで使用しないでください。製品が破損したり、思わぬ事故の原因になります。

⚠注意

製品の変色や変形の原因となります。

●この製品は室内または屋内用です。屋外や水のかかる場所などでは使用しないでください。サビや変色を引き起こす原因になります。
●直射日光またはストーブの熱、クーラーの風が直接当たる場所や、高温、湿気及び乾燥の著しい場所でのご使用は避けてください。
変色や変形（ソリや割れ）の原因になります。

■お手入れの仕方

●日常のお手入れは、柔らかい布でから拭きしてください。
※アルコール、シンナー系の溶剤や、化学ぞうきんをご使用になると変形、変色する場合があります。
●汚れが著しい場合は、薄めた中性洗剤につけた布をかたく絞って拭いてください。
※洗剤は残らないように、水につけた布をよく絞って拭いてください。その後乾いた柔らかい布で水分を残さないように拭き取ってください。

組立て部品

※部品の欠品や破損があった場合は、品番（100-SPT030Mなど）と下記の部品番号（①～⑮）と部品名（ダボなど）をお知らせください。

A梱包

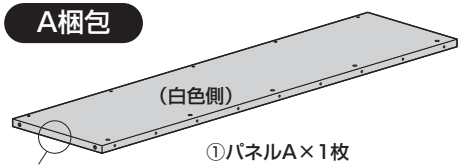

①パネルA×1枚

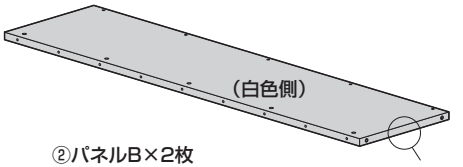

②パネルB×2枚

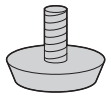

⑦アジャスター×14個

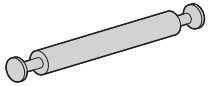

⑧ピン×15本

⑭六角レンチ(4mm)×2本

⑮木工用接着剤×1本

⑨締付け円盤×30個

⑩ダボ×12本

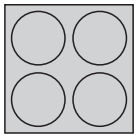

⑪白丸シール×45枚

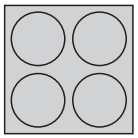

⑫木目シール×15枚

使用ボルト

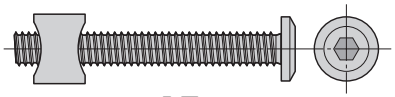

⑬ボルトA×15本〔1/4"×50〕
丸ナット付き

B梱包

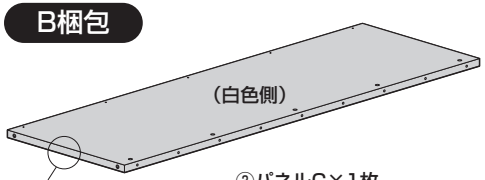

③パネルC×1枚

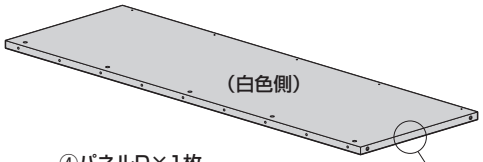

④パネルD×1枚

C梱包

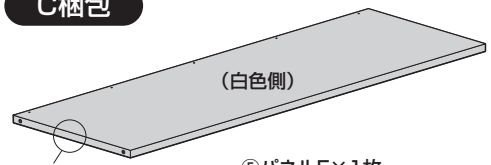

⑤パネルE×1枚

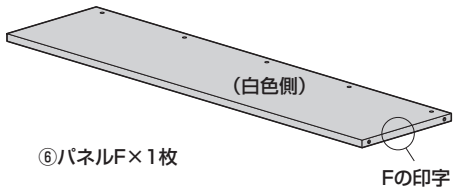

⑥パネルF×1枚

手順 1 パネルにアジャスターを取付けます。

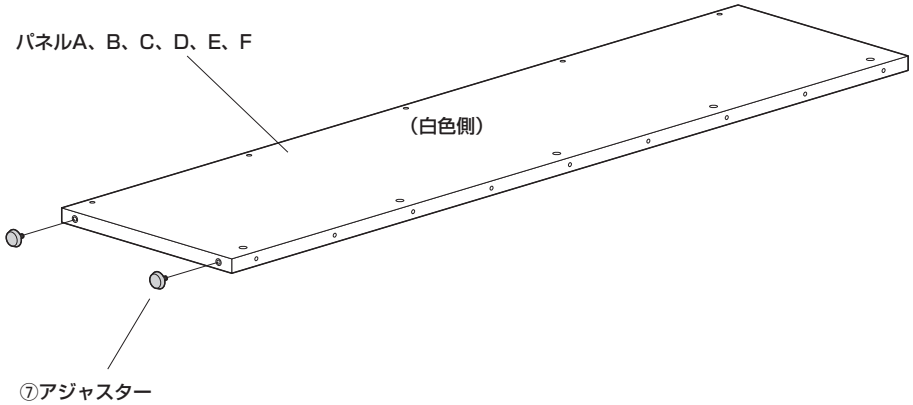

手順 2 パネルAとCとFにダボを差込みます。

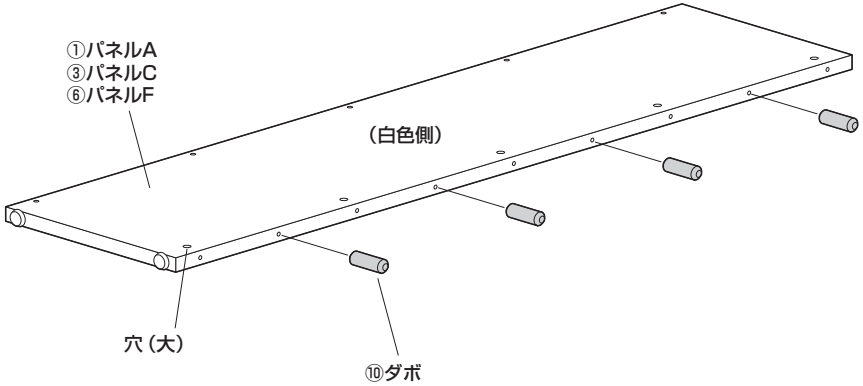

※パネルA、C、Fを同様にします。

手順 3 ボルトAから丸ナットを取外します。

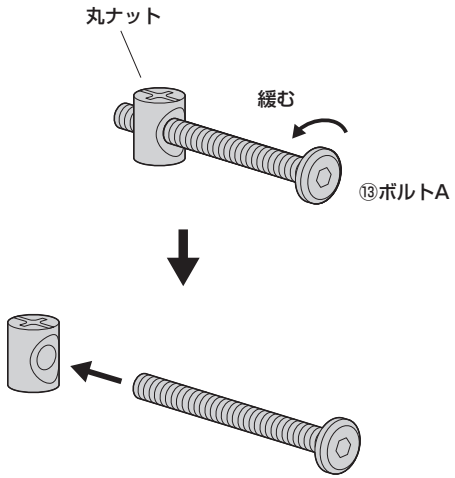

手順 4 パネルA、Bに丸ナットを差込みます。

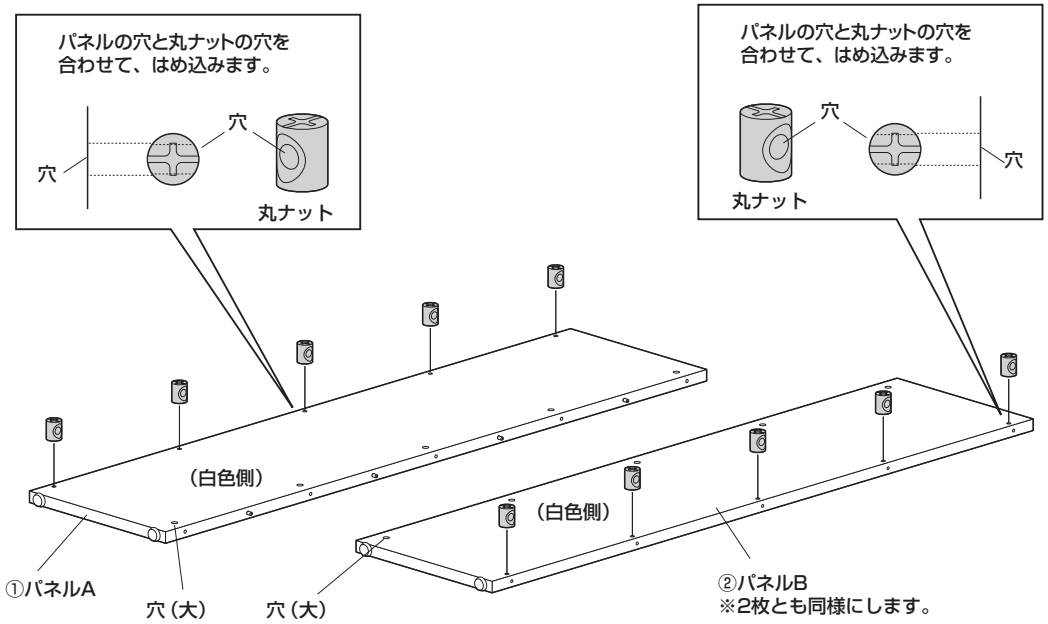

手順 5 パネルBにパネルCを取付けます。

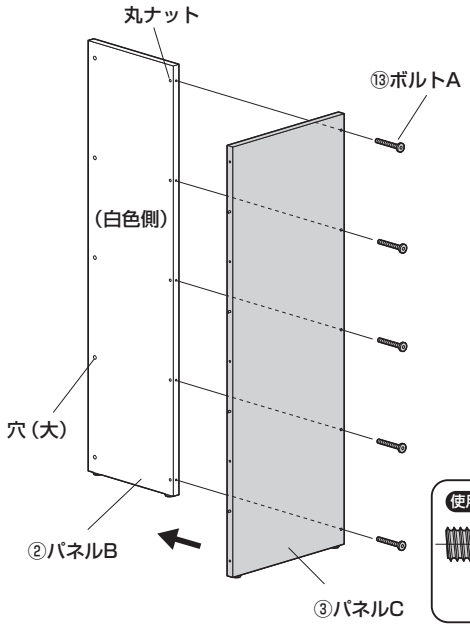

※パネルは、アジャスターを下にして起こします。
※白色側を内側にします。

⚠ 注意 ⚠
この作業は2人以上で行ってください。

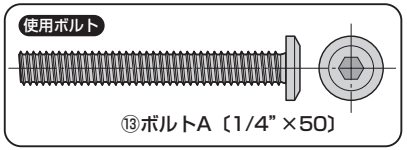

手順 6 パネルCにピンを差込みます。

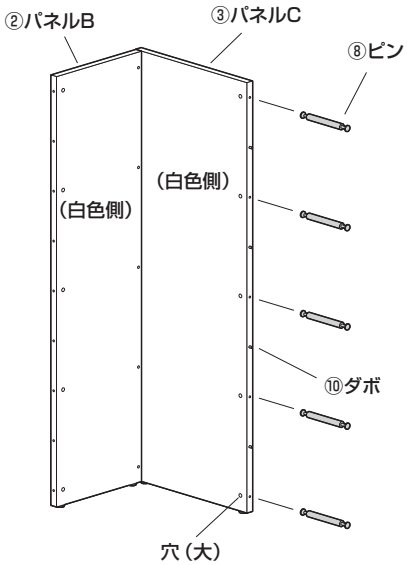

手順 7 パネルCにパネルDを取付けます。

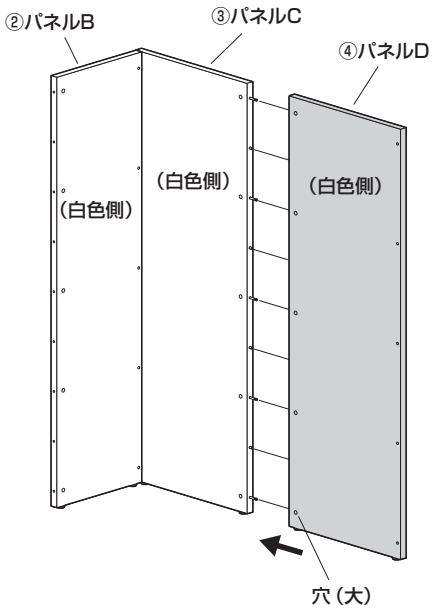

※パネルは、アジャスターを下にして起こします。
※白色側を内側にします。

⚠ 注意 ⚠
この作業は2人以上で行ってください。

手順 8 ピンの位置を調節します。

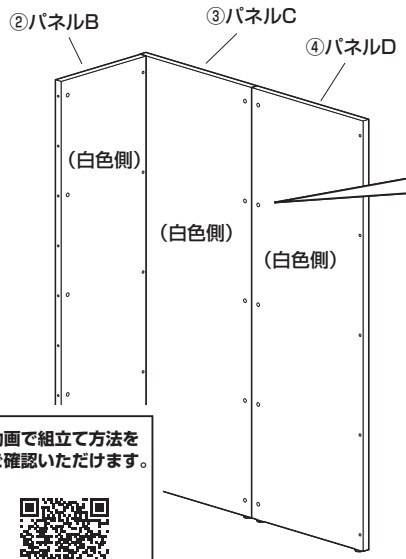

動画で組立て方法をご確認いただけます。

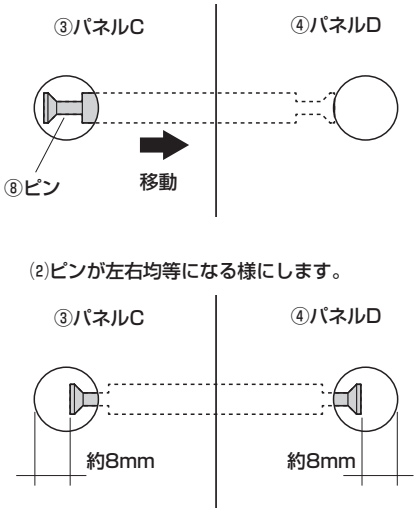

※5ヶ所とも同様にします。

手順 9 締付け円盤でパネルを固定します。

⑴締付け円盤を下図の向きで奥まで差込ます。

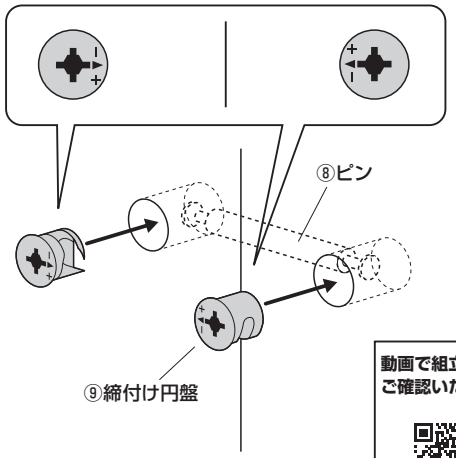

※5ヶ所とも同様にします。

動画で組立て方法をご確認いただけます。

⑵2本の六角レンチで左右交互に少しづつ矢印の方向に回して締付け円盤を回し固定します。

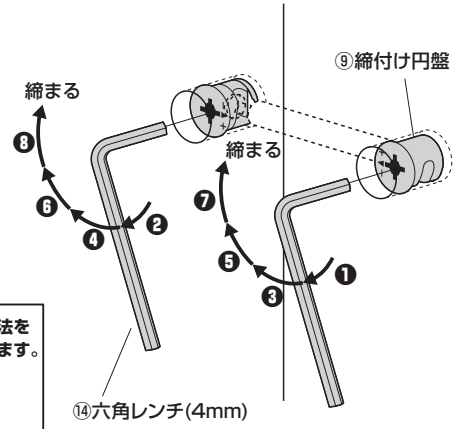

※5ヶ所とも同様にします。

手順 10 パネルBにピンを差込みます。

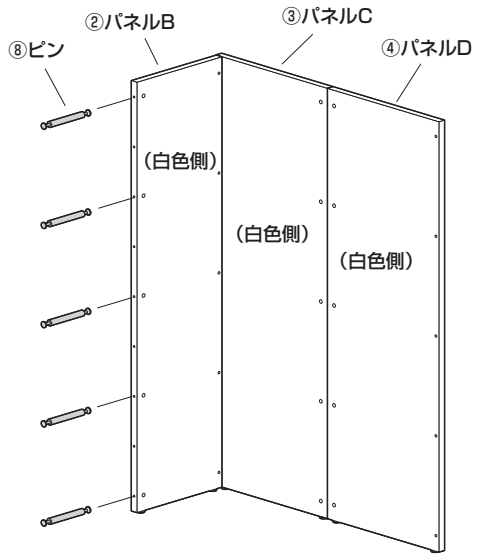

手順 11 パネルBにパネルFを取付けます。

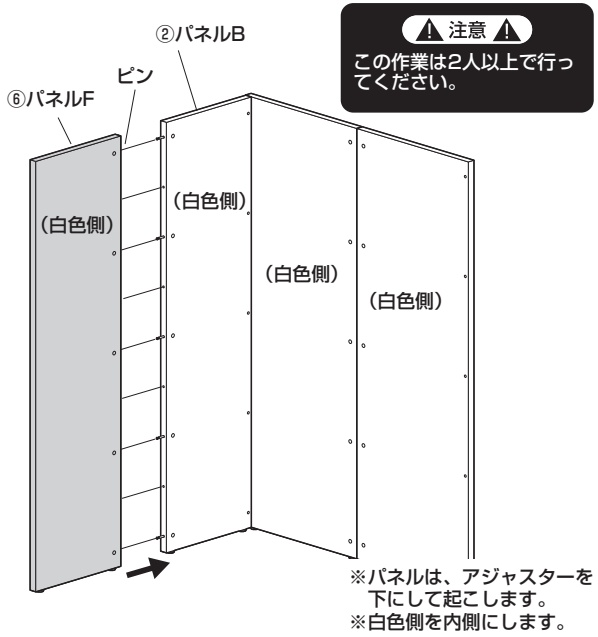

⚠ 注意 ⚠
この作業は2人以上で行ってください。

手順 12 ピンの位置を調節します。

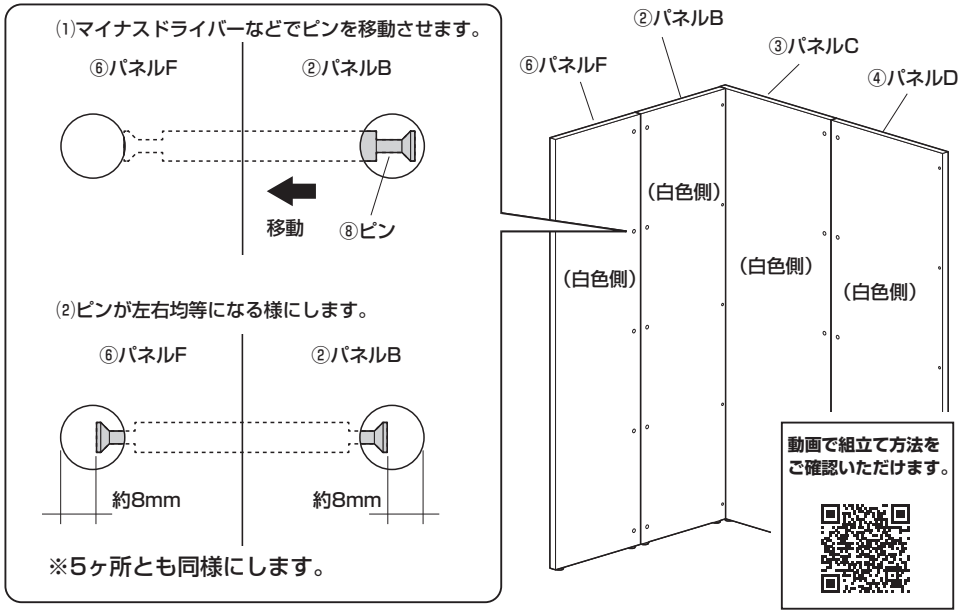

手順 13 締付け円盤でパネルを固定します。

⑴締付け円盤を下図の向きで奥まで差込ます。

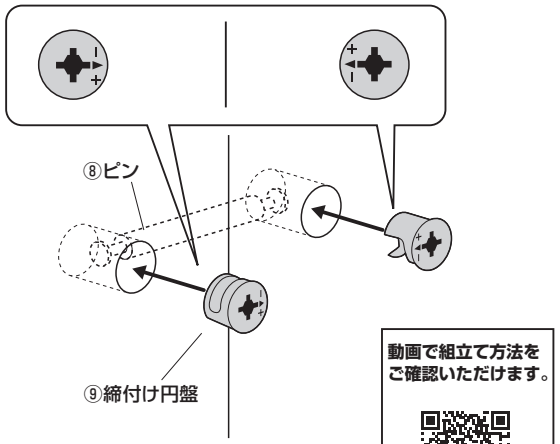

※5ヶ所とも同様にします。

動画で組立て方法をご確認いただけます。

⑵2本の六角レンチで左右交互に少しづつ矢印の方向に回して締付け円盤を回し固定します。

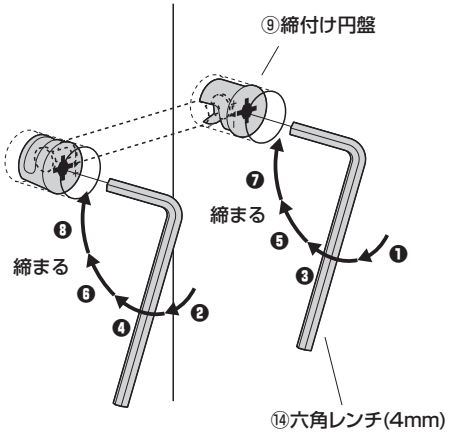

※5ヶ所とも同様にします。

手順 14 パネルDにパネルAを取付けます。

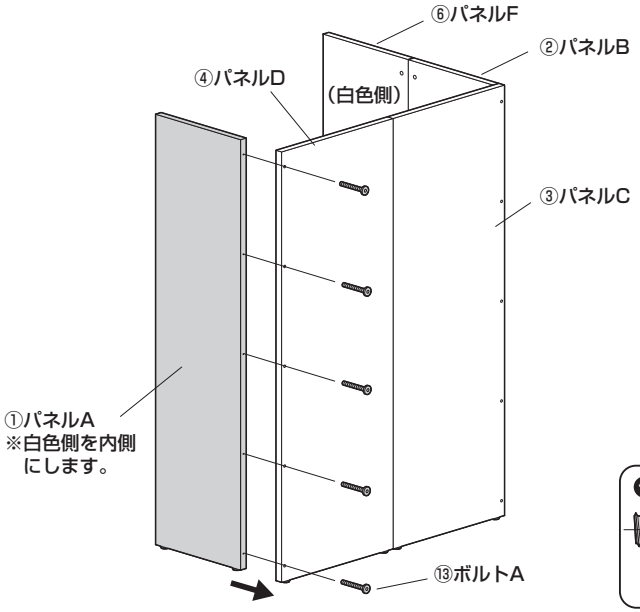

※パネルは、アジャスターを下にして起こします。

⚠ 注意 ⚠
この作業は2人以上で行ってください。

使用ボルト

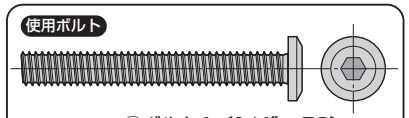

⑬ボルトA〔1/4" ×50〕

手順 15 パネルAにピンを差込みます。

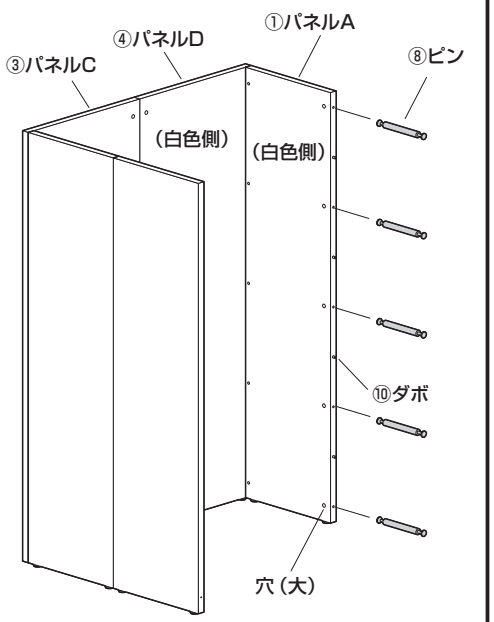

手順 16 パネルAにパネルBを取付けます。

※パネルは、アジャスターを下にして起こします。
※白色側を内側にします。

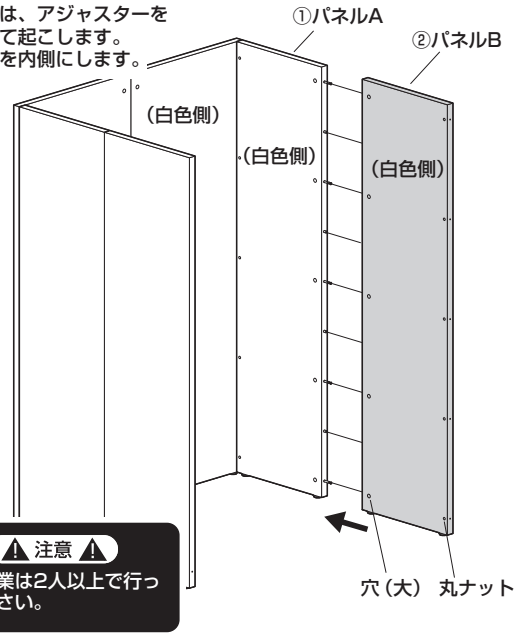

⚠ 注意 ⚠
この作業は2人以上で行ってください。

手順 17 ピンの位置を調節します。

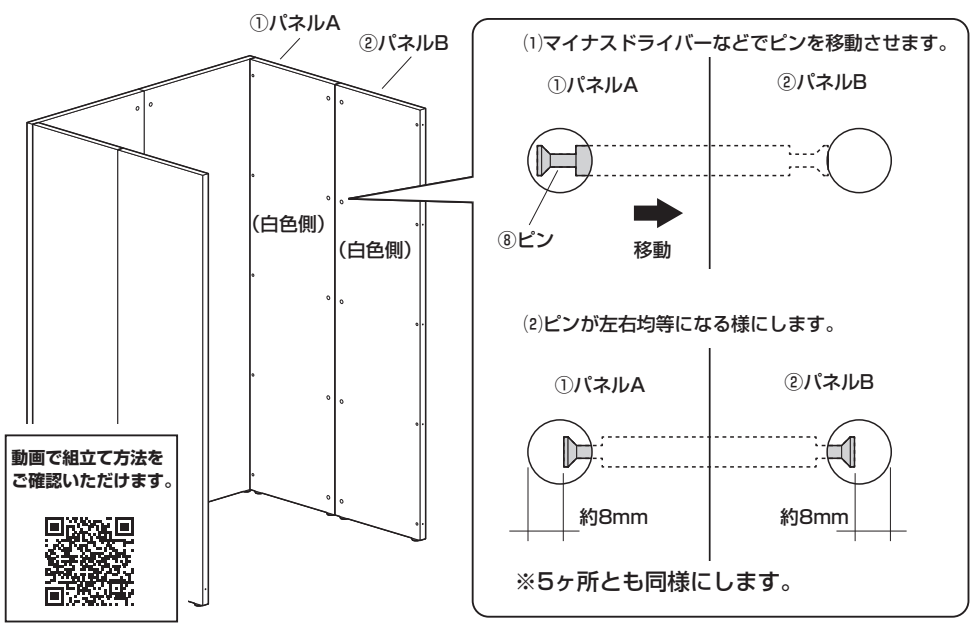

手順 18 締付け円盤でパネルを固定します。

(1)締付け円盤を下図の向きで奥まで差込ます。

(2)2本の六角レンチで左右交互に少しづつ矢印の方向に回して締付け円盤を回し固定します。

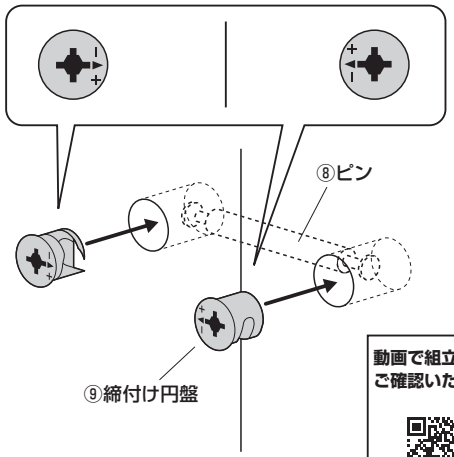

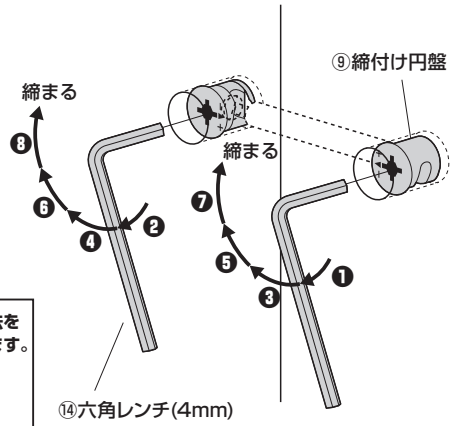

動画で組立て方法をご確認いただけます。

※5ヶ所とも同様にします。

※5ヶ所とも同様にします。

手順 19 パネルBにパネルEを取付けます。

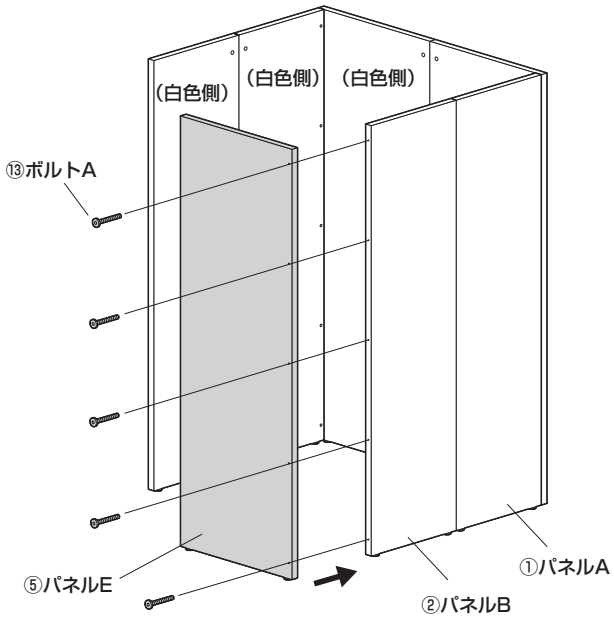

※パネルは、アジャスターを下にして起こします。
※白色側を内側にします。

⚠ 注意 ⚠
この作業は2人以上で行ってください。

使用ボルト

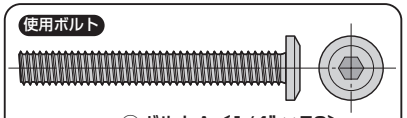

⑬ボルトA〔1/4" ×50〕

手順 20 シールを貼って完成です。

※木目シールはボルトAの位置に
15ヶ所貼ります。
※白丸シールは締付け円板の位置と
丸ナットの位置に45ヶ所貼ります。

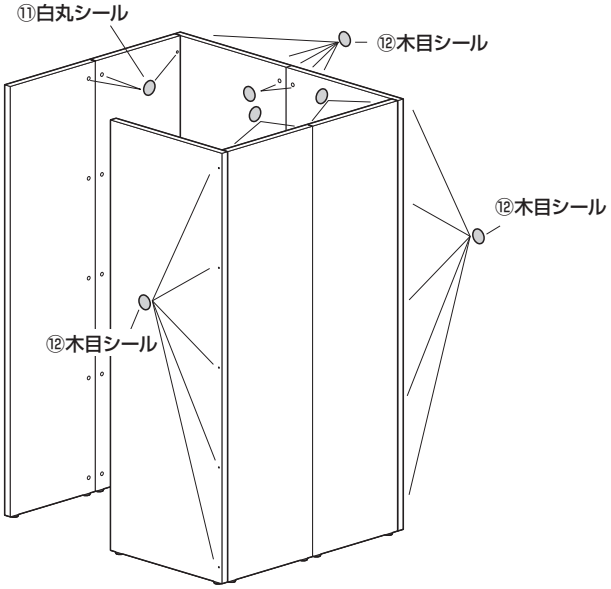

製品に関する
お問い合わせ
CD/BA/KTDaNo

製品の品質管理には細心の注意をはらっていますが、万一、不都合な点や
製品に関するお問い合わせなどございましたら、お買求めの販売店又は
右記までお気軽にご相談下さい。

サンワサプライ株式会社
サンワダイレクト / 〒700-0825 岡山県岡山市北区田町1-10-1
TEL.086-223-5680 FAX.086-235-2381