耐震ラック(100-SNW018シリーズ)組立説明書

この度は、弊社製品をお買求めいただきましてありがとうございました。
この耐震ラックは組立式になっておりますので、下記の要領で組立ててください。
パッキングケースの中には、下記の部品が入っています。

組立説明書は組立て後も大切に保管してください。

この製品を第三者に貸し出すときは、この説明書も共に貸し出し、よく読んでから使用するようご指導ください。

★用意していただくもの・・・・・
手袋（組立て時のケガ等を防ぐために必ず着用してください）

本製品は揺れによる対象物等の転倒を最小限におさえるものです。
地震などで生じる損害に対して一切責任を負いかねますので、あらかじめご承知おきください。

完成図

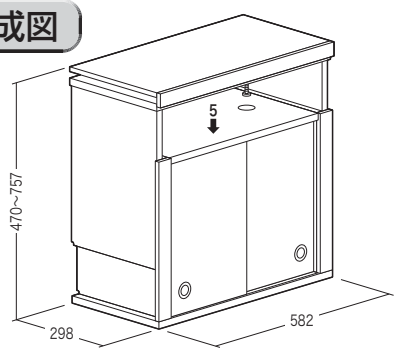

ボックス内耐荷重　10kg
総耐荷重　15kg
有効内寸法:W500xD225xH375mm

組立て部品

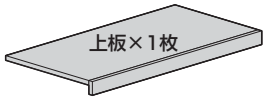
上板×1枚

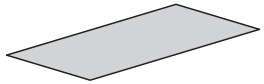
滑り止めマット×1枚

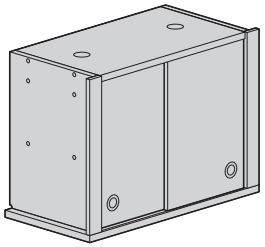
耐震ラック本体×1台

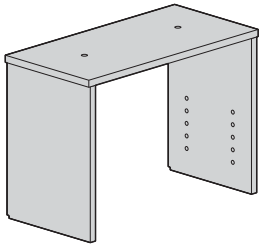
フレーム×1個

シール×2枚

六角レンチ×1本

使用ボルト

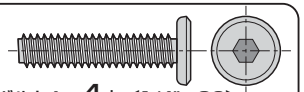
ボルトA×4本〔1/4"×30〕

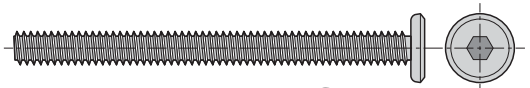
ボルトB×2本〔1/4"×75〕

1 耐震ラック本体の扉を取外します。

扉を上に持ち上げながら、矢印の方向に傾けて取外します。

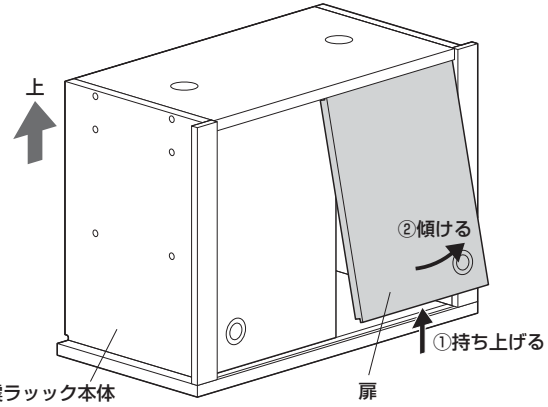

※同様にもう片方の扉も取外します。

2 耐震ラック本体にフレームを取付けます。

①設置する場所の天井までの高さを測ります。

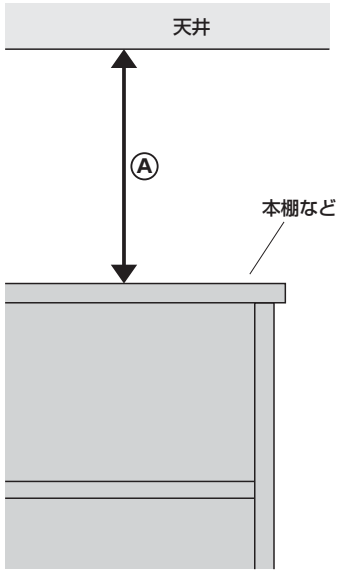

②下図の向きに倒した状態で、耐震ラック本体にフレームを取付けます。

<天井までの高さⒶが470～597mmの場合>

使用ボルト

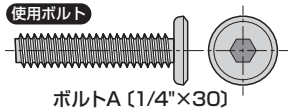
ボルトA〔1/4"×30〕

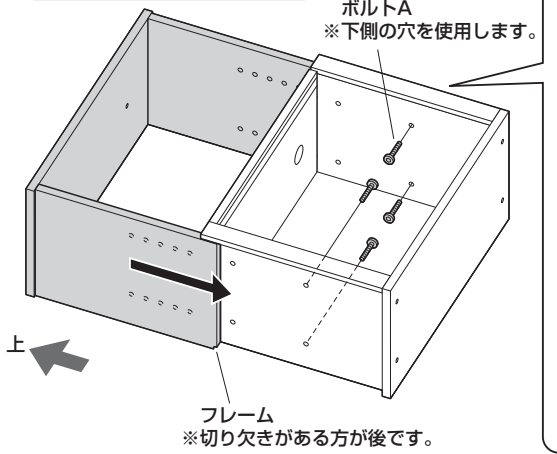

横から見た図

天井までの高さⒶの寸法に対応する穴を使用して取付けます。

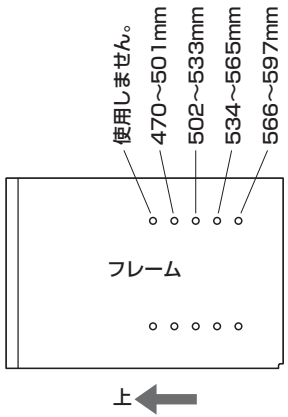

<天井までの高さⒶが598mm～757mmの場合>

使用ボルト

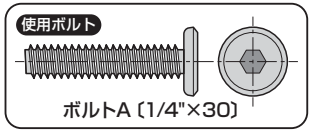
ボルトA〔1/4"×30〕

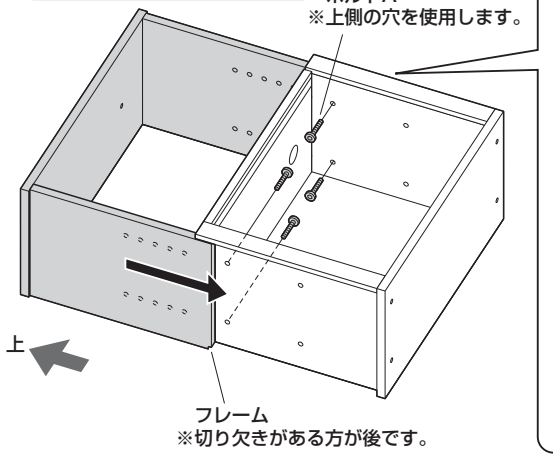

横から見た図

天井までの高さⒶの寸法に対応する穴を使用して取付けます。

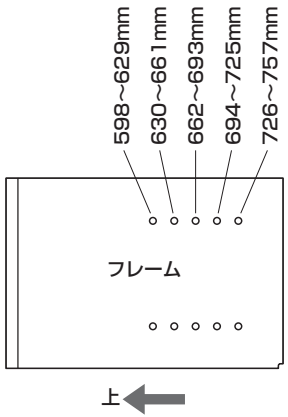

3 耐震ラック本体を起こし、フレームにボルトBを取付けます。

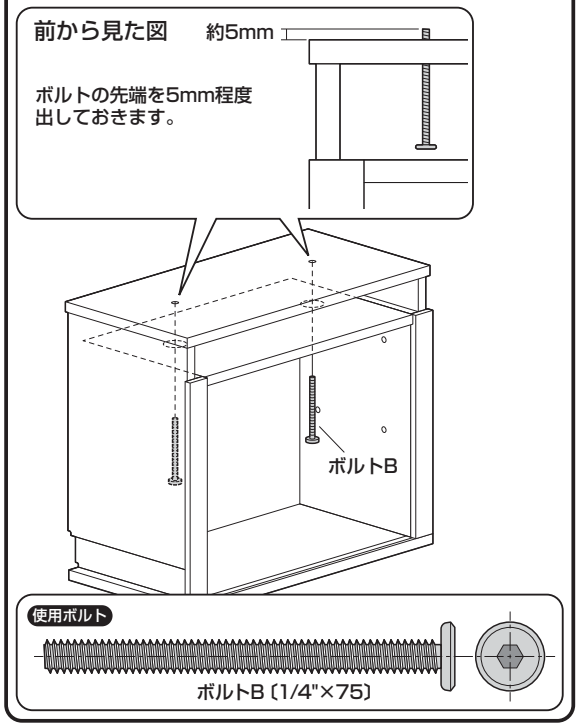

4 上板を乗せます。

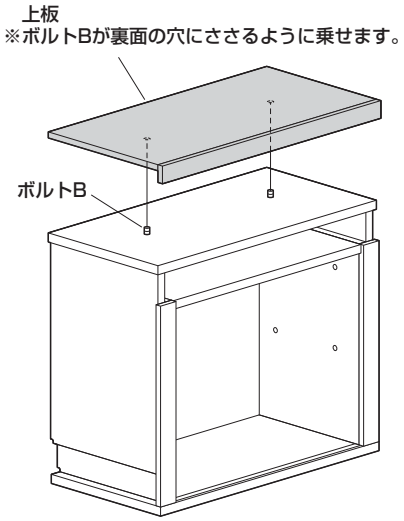

5 本棚などに乗せます。

①設置する場所(本棚など)に滑り止めシートを敷きます。

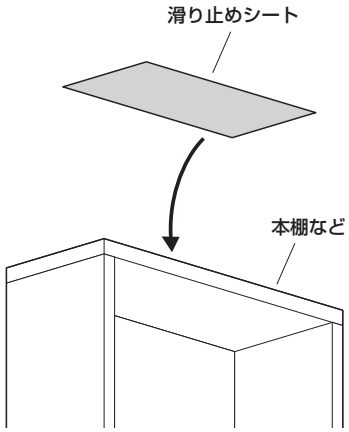

②滑り止めシートの上に耐震ラックを乗せます。

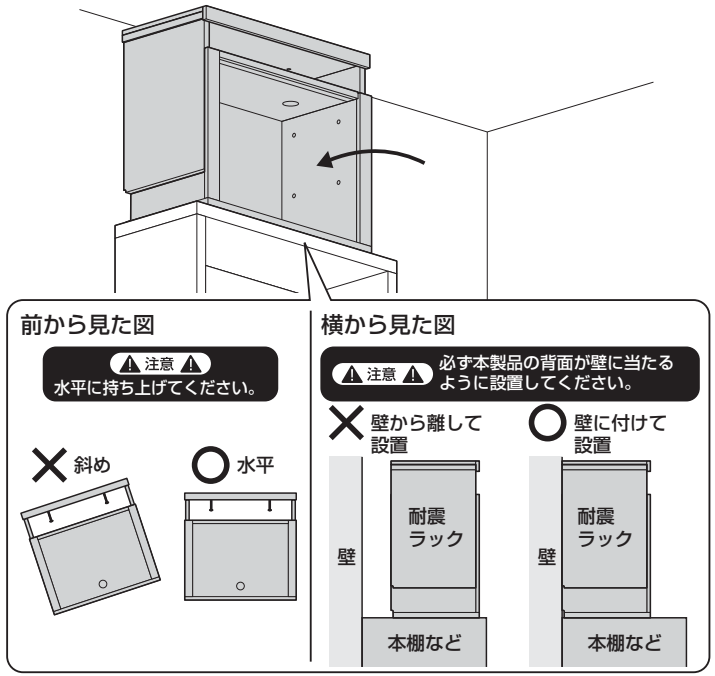

6 ボルトBを回し、上板を天井に当たるまで上昇させます。

注意 上板が当たったら、ボルトを回すのをやめてください。ボルトを回しすぎると、本製品や天井を破損する恐れがあります。

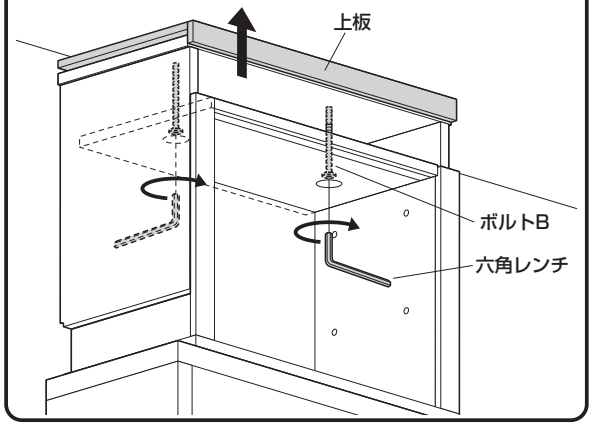

7 耐震ラックを設置する場所(本棚など)にシールで固定します。

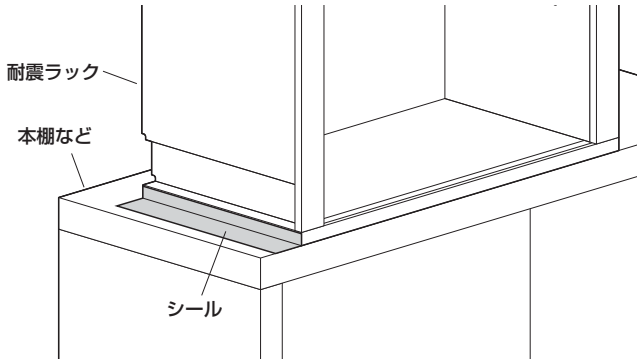

注意 シールを剥がす時に、設置箇所(本棚など)の材質や仕上げによっては表面を傷める可能性があります。

※同様に反対側もシールで固定します。

8 扉を取付けて完成です。

①扉の上側を内側の溝に差込みます。

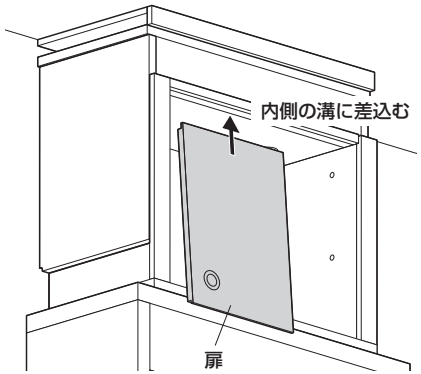

②扉の下側を内側の溝に乗せます。

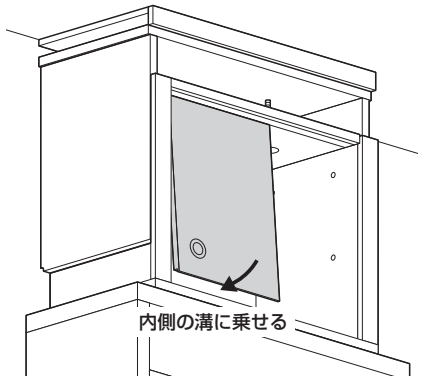

※同様にもう片方の扉を外側の溝に取付けます。

製品に関するお問い合わせ
BF/AI/TTD&T

製品の品質管理には細心の注意をはらっていますが、万一、不都合な点や製品に関するお問い合わせなどございましたら、お買求めの販売店又は右記までお気軽にご相談下さい。

サンワサプライ株式会社
サンワダイレクト / 〒700-0825 岡山県岡山市北区田町1-10-1
TEL.086-223-5680 FAX.086-235-2381