100-SNC032BK組立説明書

この度は、弊社製品をお買求めいただきましてありがとうございました。
このリクライニングチェアは組立式になっておりますので、下記の要領で組立ててください。
パッキングケースの中には、下記の部品が入っています。

組立説明書は組立て後も大切に保管してください。

この製品を第三者に貸し出すときは、この説明書も共に貸し出し、よく読んでから使用するようご指導ください。

★用意していただくもの・・・・・
手袋（組立て時のケガ等を防ぐために必ず着用してください）

完成図

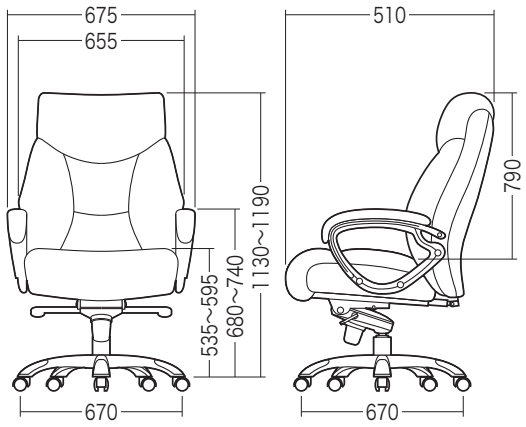

組立て部品

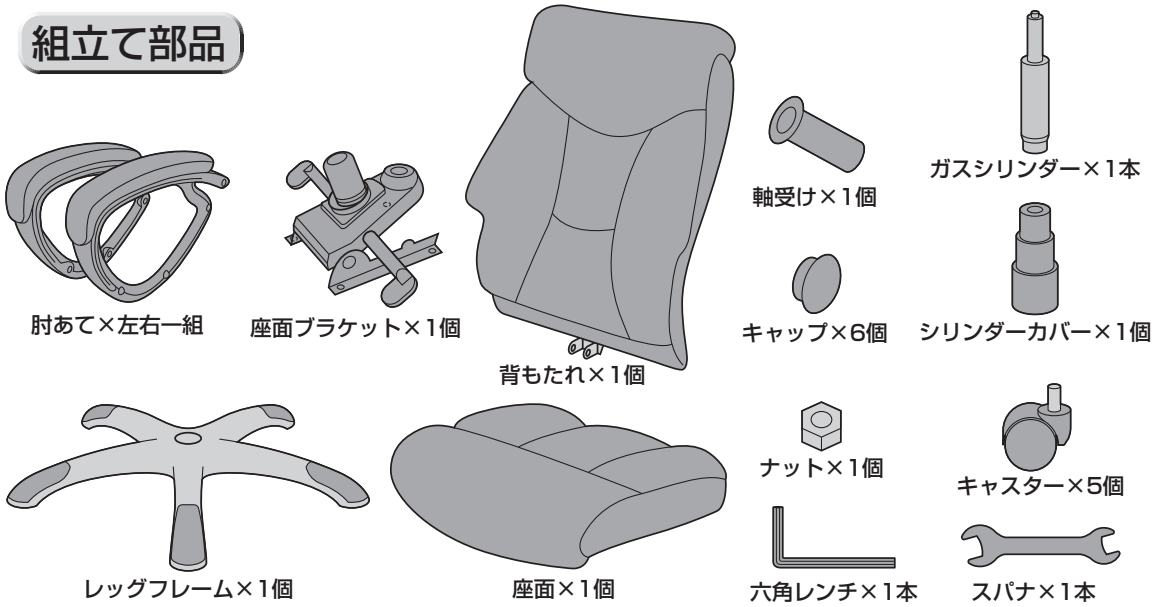

使用ボルト

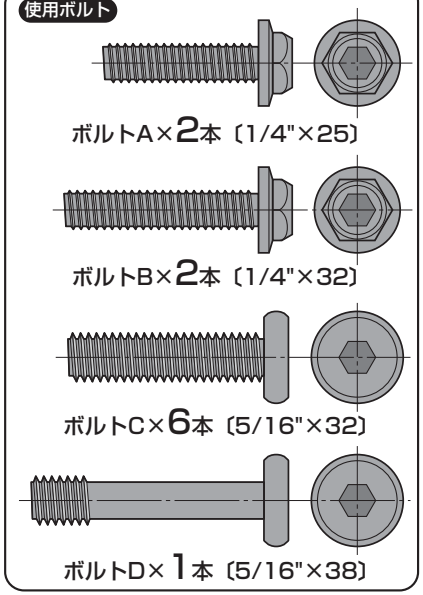

1 レッグフレームをひっくり返し、キャスターを取付けます。

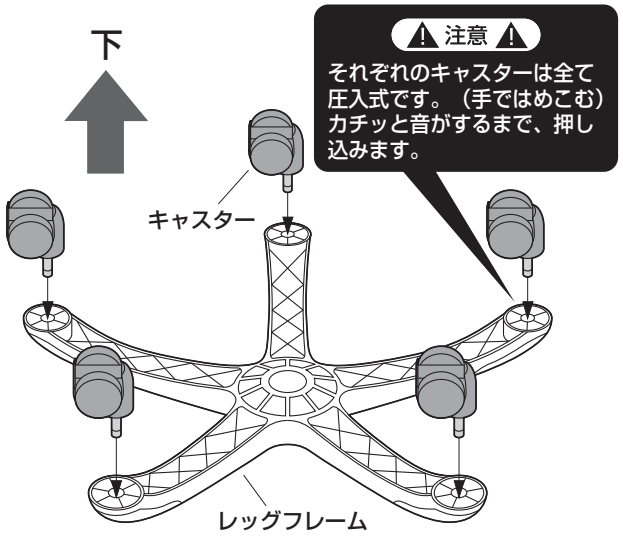

2 レッグフレームにガスシリンダーとシリンダーカバーを取付けます。

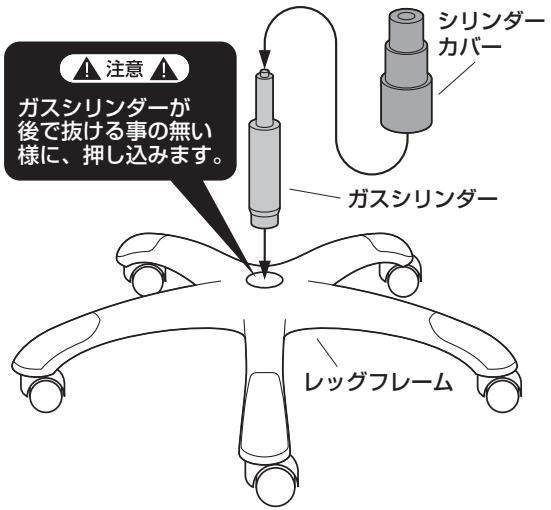

3 座面裏側に座面ブラケットを取付けます。

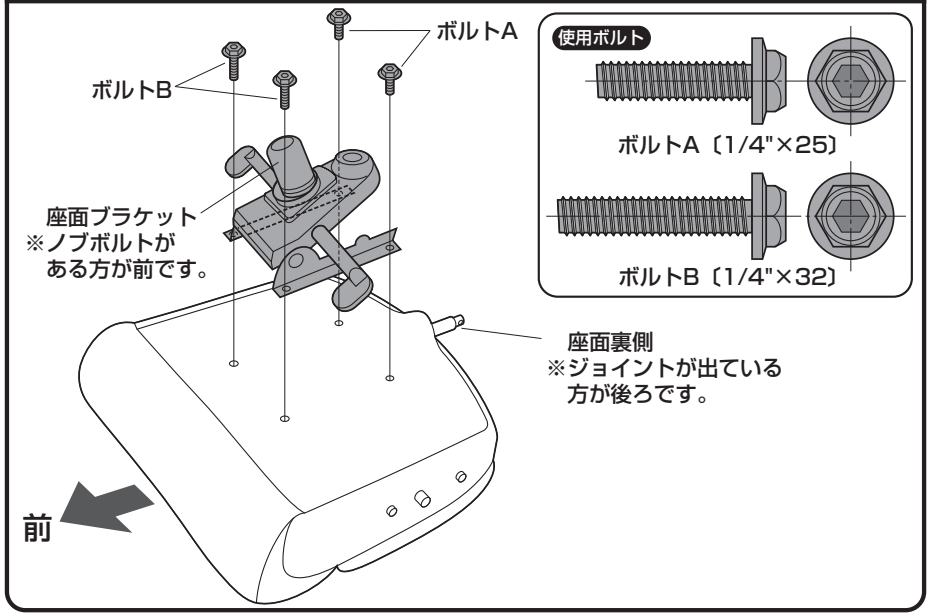

4 ガスシリンダーに座面ブラケットを差し込みます。

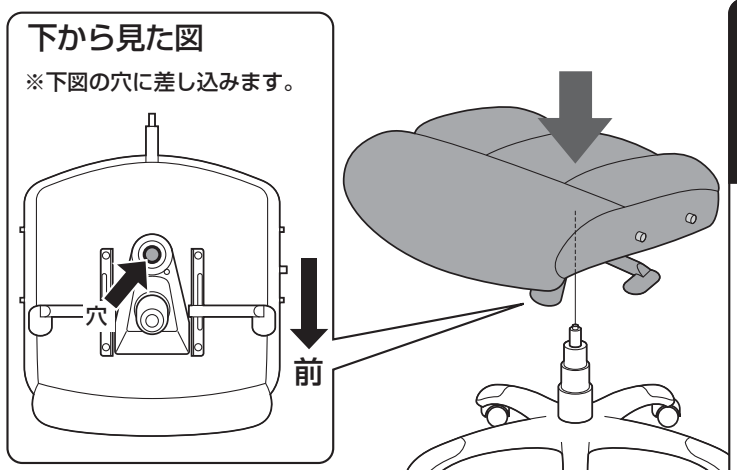

座面に座り、体重をかけて押し込みます。

⚠ 注意 ⚠

座面ブラケットをガスシリンダーにまっすぐ奥まで差し込んでください。
座面ブラケットが斜めに差し込まれていると、奥まで差し込まれず、ガスシリンダーが正常に作動しない場合があります。

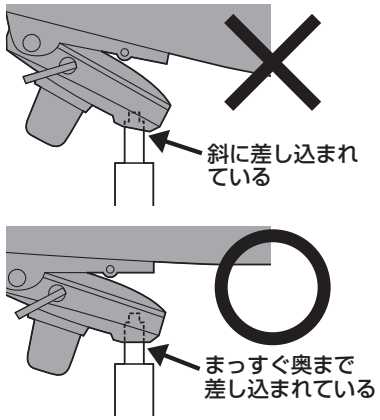

5 座面に肘あてを取付けます。

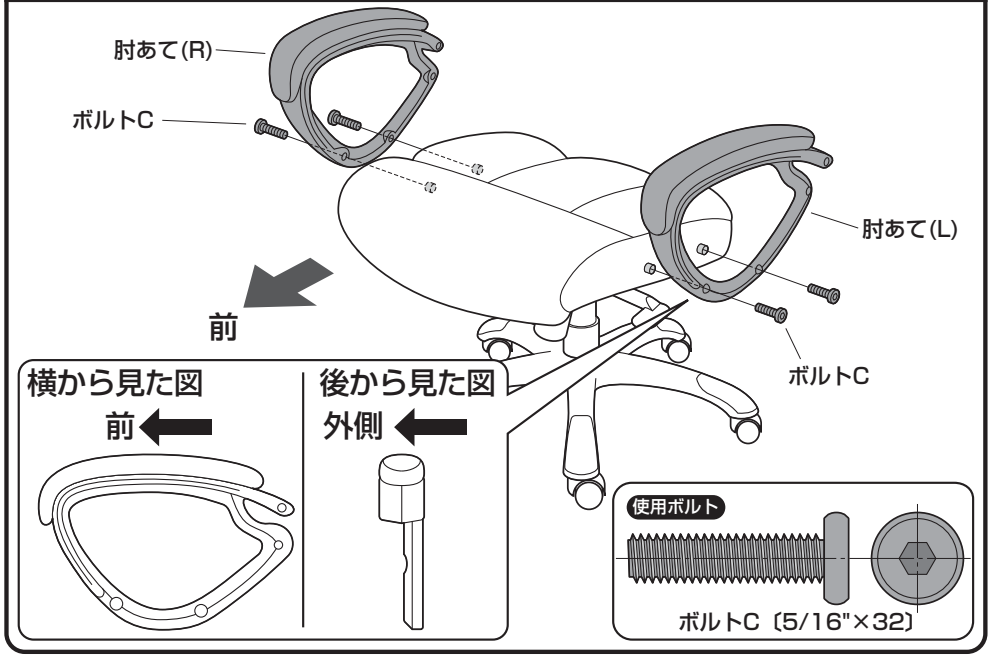

6 肘あてに背もたれを取付けます。

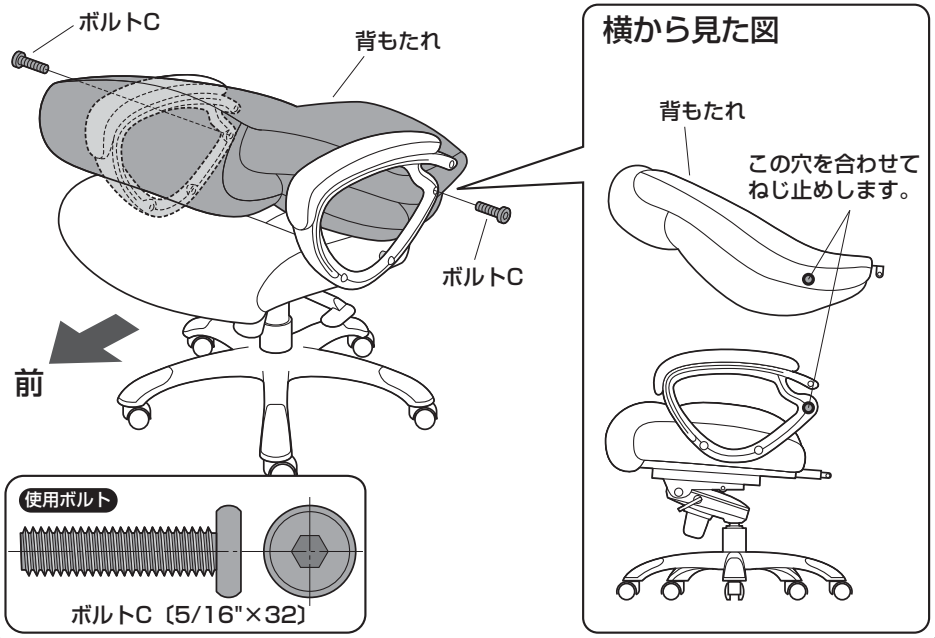

7 背もたれを起こし、座面と背もたれの金具をねじ止めします。

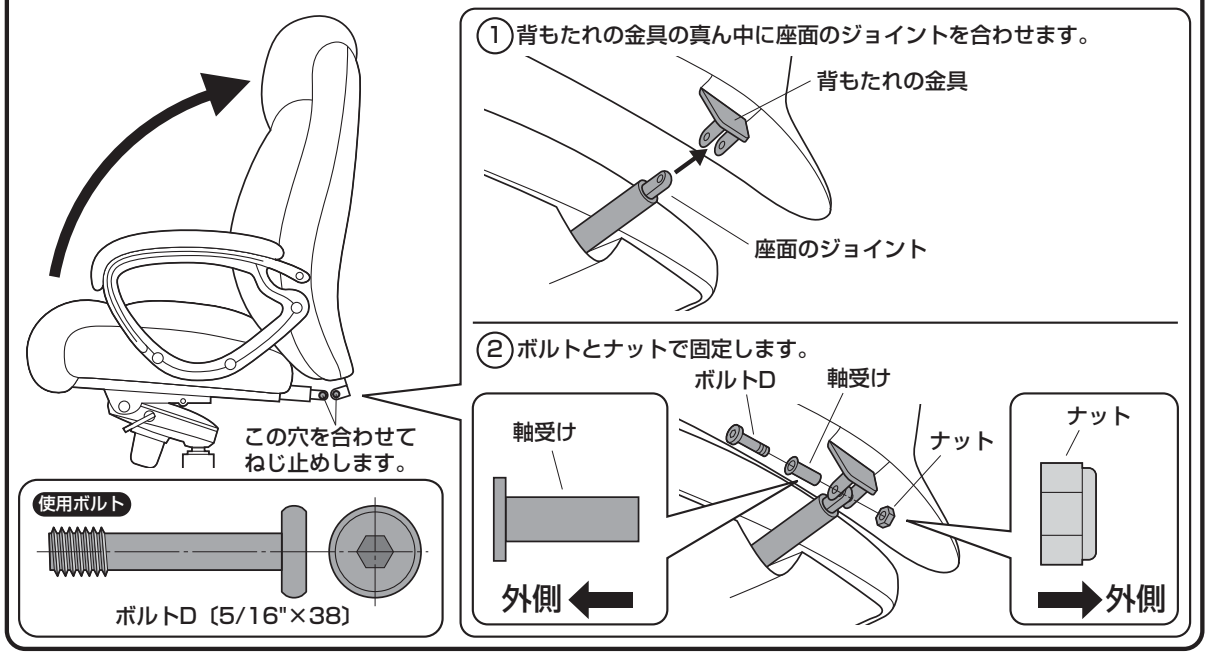

8 肘あてにキャップを取付けて完成です。

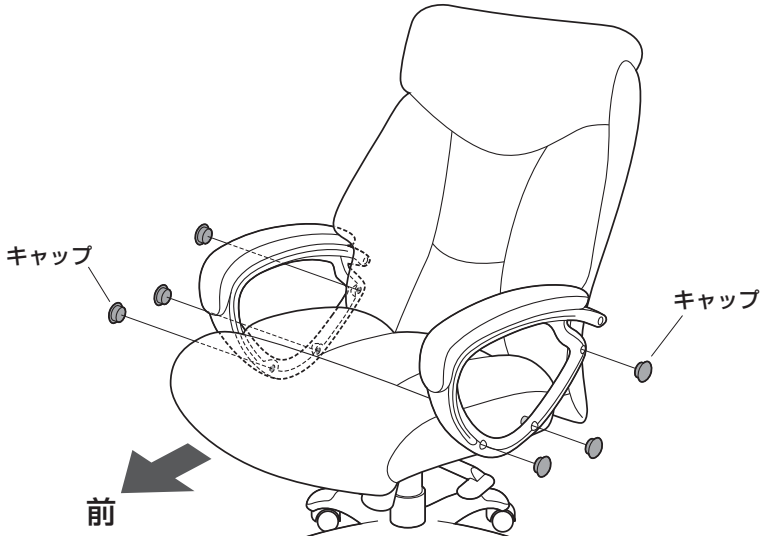

チェアの品質表示

外形寸法：幅675×奥行670×高さ1130～1190mm (座面高さ535～595mm)
構造部材：座部・背もたれ部/合板　脚部/スチール　肘あて/ポリプロピレン
キャスター部/ナイロン　張り材：ポリウレタン　クッション材：ウレタンフォーム

⚠ 使用上の 注意 ⚠

- ●直射日光の当たる場所や高温、湿気及び乾燥の著しい場所を避けてください。
- ●滑りやすい床面で使用しないでください。
- ●用途以外で使用しないでください。
- ●2ヶ月毎を目安に、ボルトやネジを定期的に締め直してください。
- ●ボルトやネジがゆるんだ状態では使用しないでください。
- ●座面、肘あての上に登らないで下さい。転倒の原因になります。
- ●可動部に手足などを挟まないように注意してください。
- ●著しい汚れを落とす場合は、薄めた中性洗剤を使用してください。
- ●座面に勢いよく座らないでください。勢いよく座ると、座面に体重の3～4倍の荷重がかかり、チェアが破壊される恐れがあります。
- ●同時に2人以上で腰掛けないでください。
- ●各調整ボルト、ネジ、ビスなどを含むパーツ類が1つでも紛失、破損、消耗した場合は、純正部品による修理が完了するまで使用しないでください。

※以上の注意に従ってご使用いただかない場合、大きな事故につながる危険がありますので、必ず守ってください。

各部の調節方法

⚠ 注意 ⚠ レバーを引き上げてガスシリンダーが正常に作動することを確認してから使用してください。
正常に作動しない場合はガスシリンダーが奥まで差し込まれていない場合がありますので、座面ブラケットを差し込み直してください。

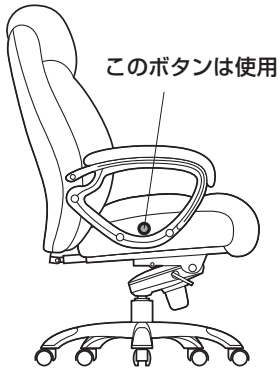

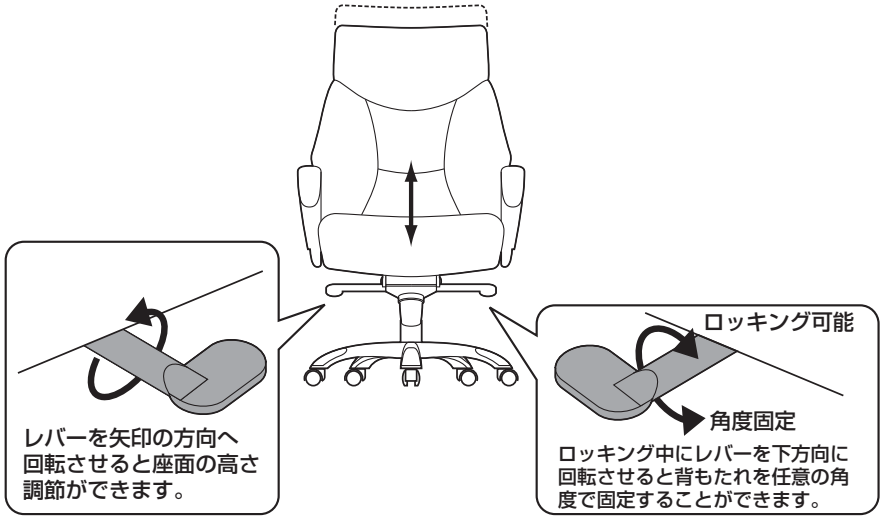

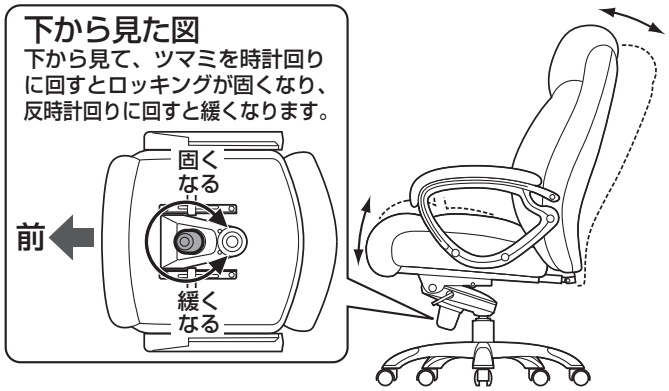

製品に関する
お問い合わせ
BG/AG/TTDaC

製品の品質管理には細心の注意をはらっていますが、万一、不都合な点や
製品に関するお問い合わせなどございましたら、お買求めの販売店又は
右記までお気軽にご相談下さい。

サンワサプライ株式会社
岡山サプライセンター / 〒700-0825 岡山県岡山市北区田町1-10-1
TEL.086-223-3311 FAX.086-223-5123