100-SNC008シリーズ組立説明書

この度は、弊社製品をお買求めいただきましてありがとうございました。
このチェアは組立式になっておりますので、下記の要領で組み立ててください。
パッキングケースの中には、下記の部品が入っています。

★用意していただくもの・・・・・プラスドライバー
手袋（組み立て時のケガ等を防ぐために必ず着用してください。）

完成図

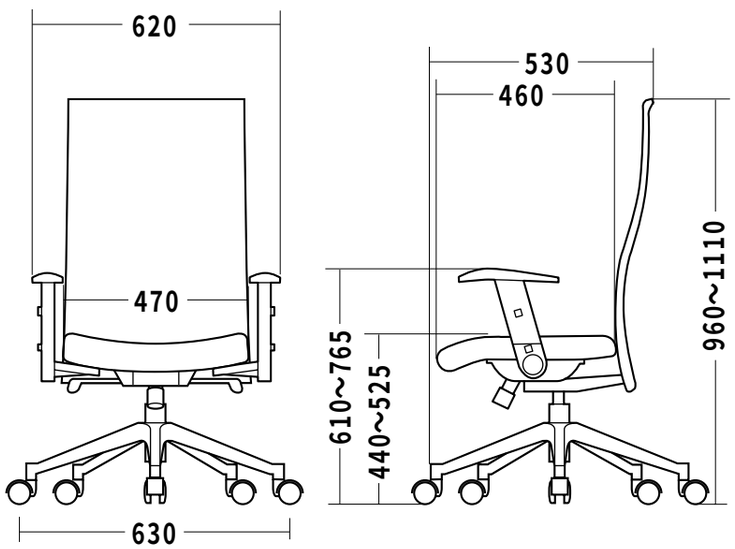

組立て部品

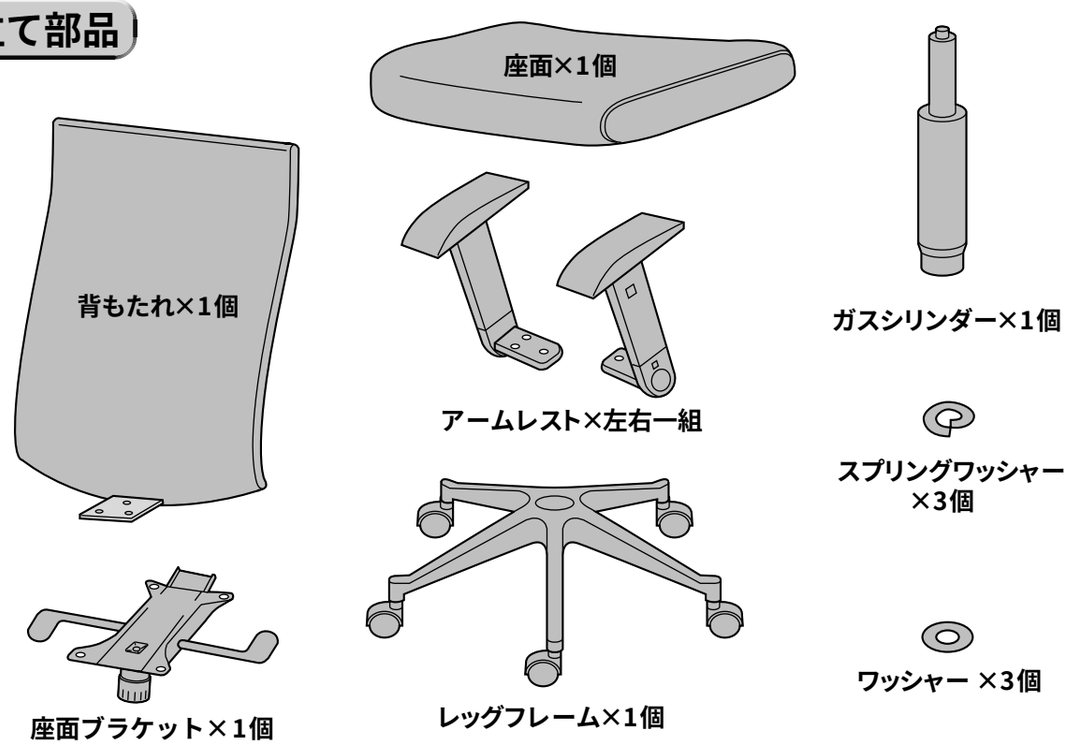

使用ボルト

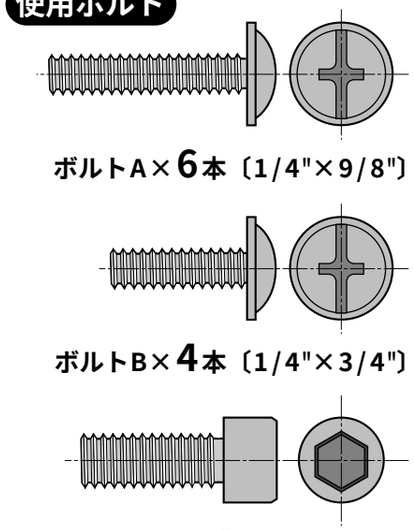

六角レンチ×1本

1 レッグフレームにガスシリンダーを差し込みます。

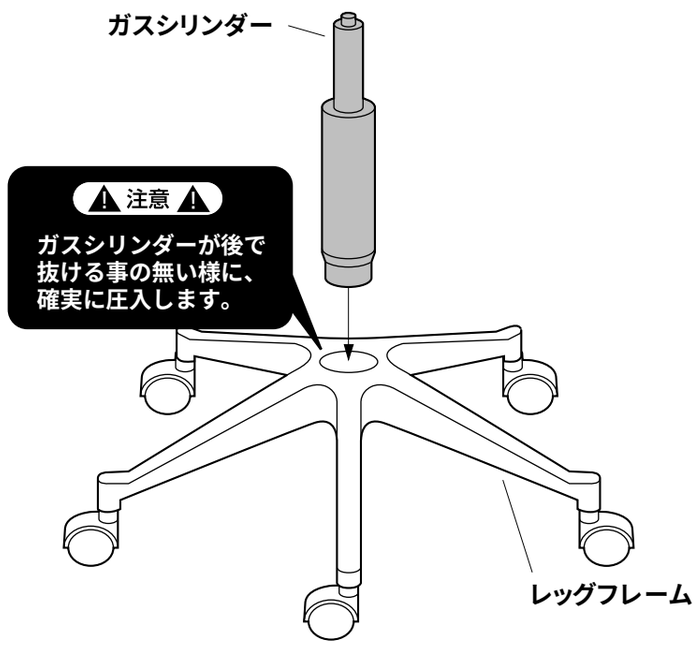

2 座面にアームレストを取り付けます。

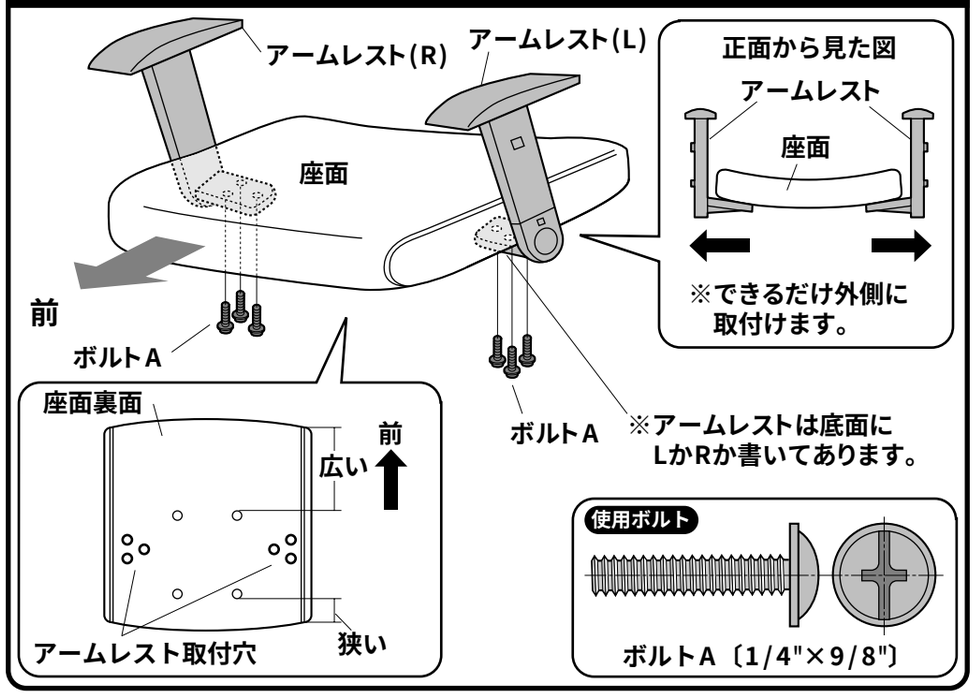

3 座面の裏面に座面ブラケットを取付けます。

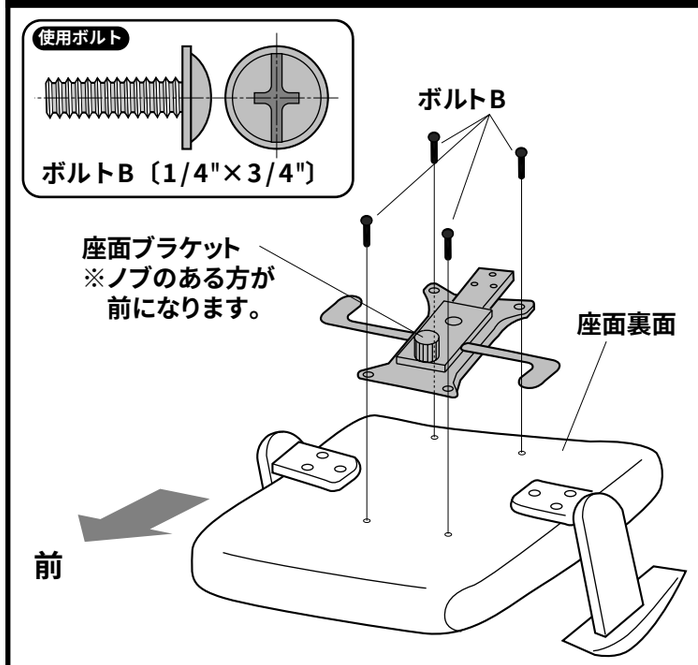

4 ガスシリンダーに差し込みます。

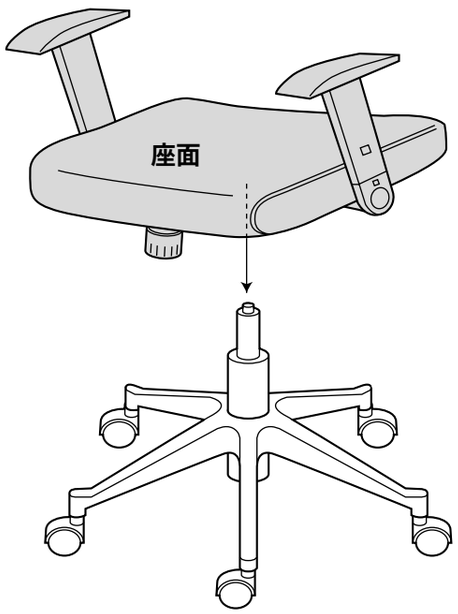

5 座もたれを取付けて完成です。

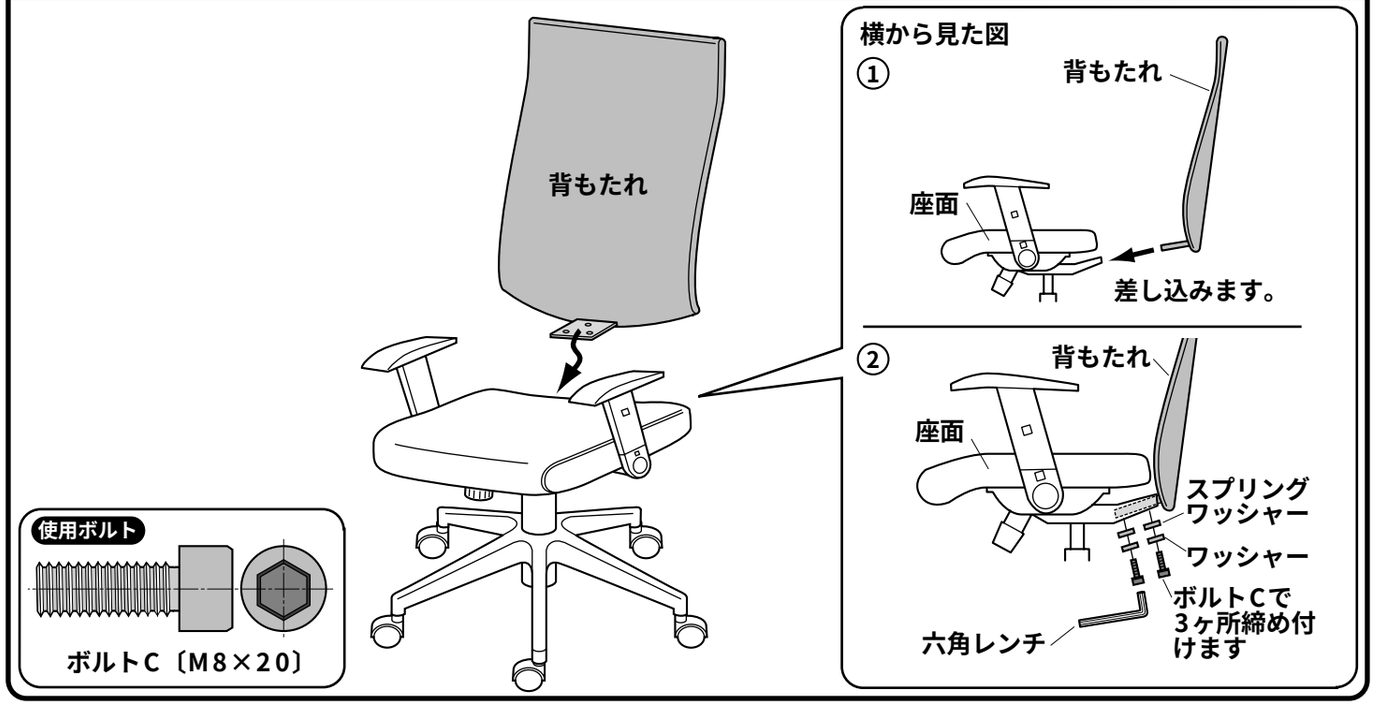

各部の調節方法

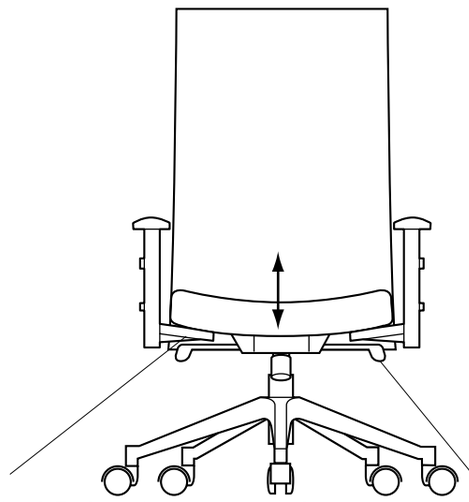

・レバーを引き上げると座面の高さ調節ができます。イスに座ってない状態で引き上げると座面が上昇し、イスに座った状態で引き上げると座面が下降します。

・レバーを下げると、背もたれロッキング機構が働き、逆に引き下げると背もたれロッキングができなくなり、任意の角度で固定されます。

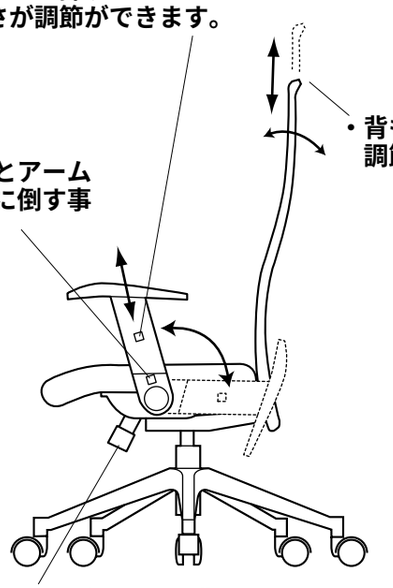

・ボタンを押すとアームレストの高さが調節ができます。

・背もたれの高さが調節ができます。

・ボタンを押すとアームレストを後ろに倒す事ができます。

・ノブを回すと背もたれロッキングの硬さが調節できます。

チェアの品質表示

外形寸法:
幅630×奥行630×高さ960~ 1110mm(座面高さ440~ 525mm)
構造部材:座部/木材、ウレタンフォーム、ポリエステル
背もたれ部/ポリプロピレン、ポリエステル
脚部・キャスター部/ナイロン　肘部/ポリウレタン

⚠ 使用上の 注意 ⚠

- ●直射日光の当たる場所や高温、湿気及び乾燥の著しい場所を避けてください。
- ●滑りやすい床面で使用しないでください。
- ●用途以外で使用しないでください。
- ●2ヶ月毎を目安に、ボルトやネジを定期的に締め直してください。
- ●ボルトやネジがゆるんだ状態では使用しないでください。
- ●座面や肘部の上に登らないで下さい。転倒の原因になります。
- ●可動部に手足などを挟まないように注意してください。
- ●著しい汚れを落とす場合は、薄めた中性洗剤を使用してください。
- ●座面に勢いよく座らないでください。勢いよく座ると、座面に体重の3～4倍の荷重がかかり、チェアが破壊される恐れがあります。
- ●同時に2人以上で腰掛けないでください。
- ●各調整ボルト、ネジ、ビスなどを含むパーツ類が1つでも紛失、破損、消耗した場合は、純正部品による修理が完了するまで使用しないでください。

※以上の注意に従ってご使用いただかない場合、大きな事故につながる危険がありますので、必ず守ってください。

製品に関するお問い合わせ
07/10/JMDaT

製品の品質管理には細心の注意をはらっていますが、万一、不都合な点や製品に関するお問い合わせなどございましたら、右記までお気軽にご相談下さい。

サンワサプライ株式会社
サンワダイレクト ／〒700-0825　岡山市田町1-10-1
☎086-223-5680 (祝祭日を除く月～金 am9:00～ pm18:00)
E-mail : direct@sanwa.co.jp