パソコンラック(100-RAC008・100-RAC009・100-RAC010) 組立説明書

SANWA SUPPLY

この度は、弊社製品をお買求めいただきましてありがとうございました。
本製品は組立式になっておりますので、下記の要領で組み立ててご使用ください。
パッキングケースの中には、下記の部品が入っています。

組立説明書は組立て後も大切に保管してください。

この製品を第三者に貸し出すときは、この説明書も共に貸し出し、よく読んでから使用するようご指導ください。

★用意していただくもの・・・・・
手袋（組み立て時のケガ等を防ぐために必ず着用してください。）
マイナスドライバー

完成図

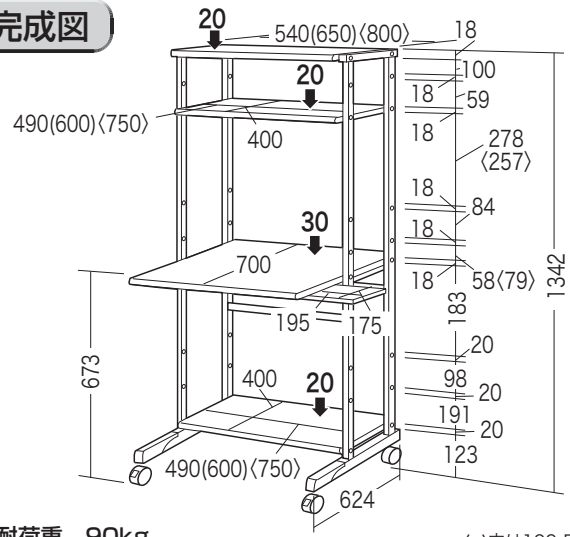

総耐荷重　90kg
※100-RAC010はマウステーブルがありません。

( )内は100-RAC009
〈 〉内は100-RAC010

組立て部品

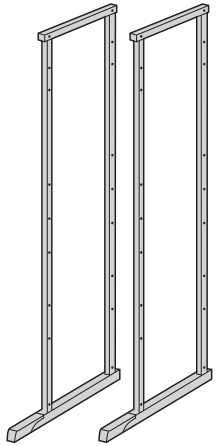
サイドフレーム×左右一組

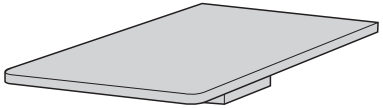
天板（マウステーブル付き）×1枚
※100-RAC010にはありません。

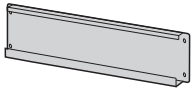
バックパネル×1枚

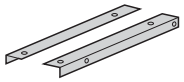
ブラケット×2本

キャスター
（ストッパー付き）×2個

キャスター
（ストッパーなし）×2個

使用ボルト

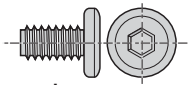
ボルトA×8本〔1/4"×12〕

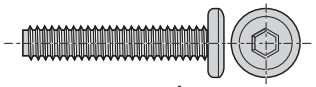
ボルトB×8本〔1/4"×35〕

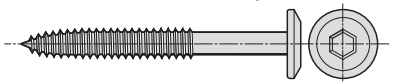
木ネジ×8本〔4.8×50〕

スパナ（小）×1本

袋ナット×4個

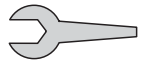
スパナ（大）×1本

六角レンチ×1本

1 サイドフレームにキャスター、ブラケットを取付けます。

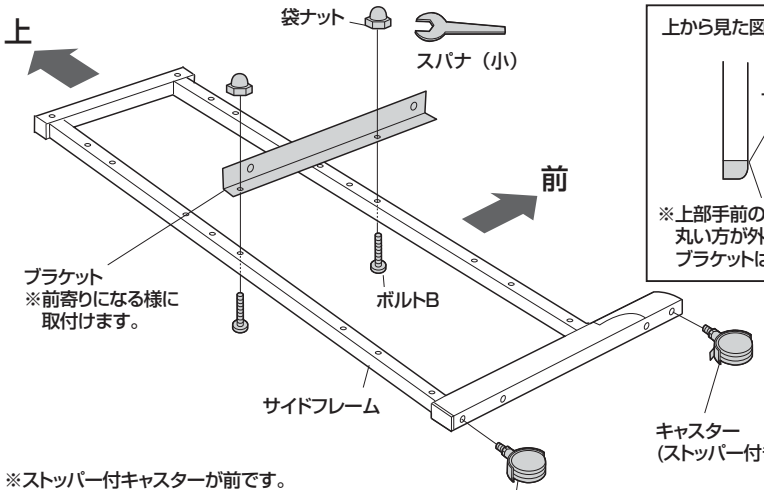

※ストッパー付キャスターが前です。
※同様にもう片方のサイドフレームにも取付けます。

上から見た図

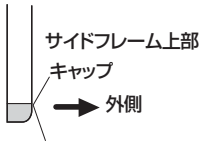

※上部手前のキャップの角が丸い方が外側です。
ブラケットは内側に取付けます。

使用ボルト

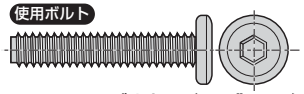
ボルトB〔1/4"×35〕

拡大図

キャスターはあらかじめ手で取付けておき、最後にスパナ(大)で締め付けます。

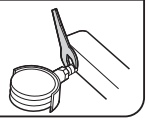

2 サイドフレームに上棚を取付けます。

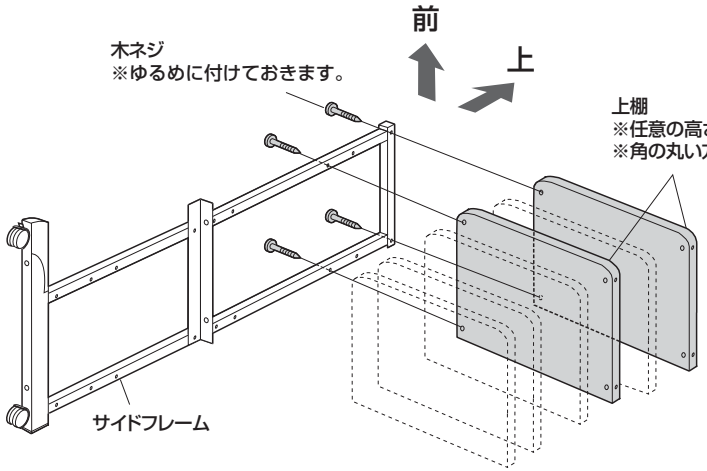

裏から見た図
※プラスチックナットの見えないほうが表です。

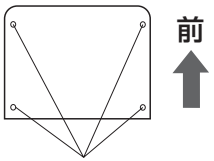

上棚裏面のプラスチックナットがずれたり外れている場合には下図のように調整してください。

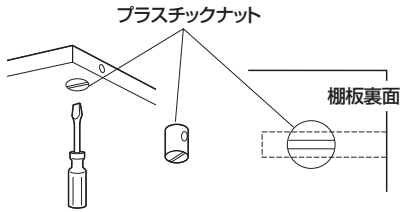

使用ボルト

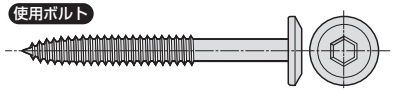
木ネジ〔4.8×50〕

3 サイドフレームに下棚を取付けます。

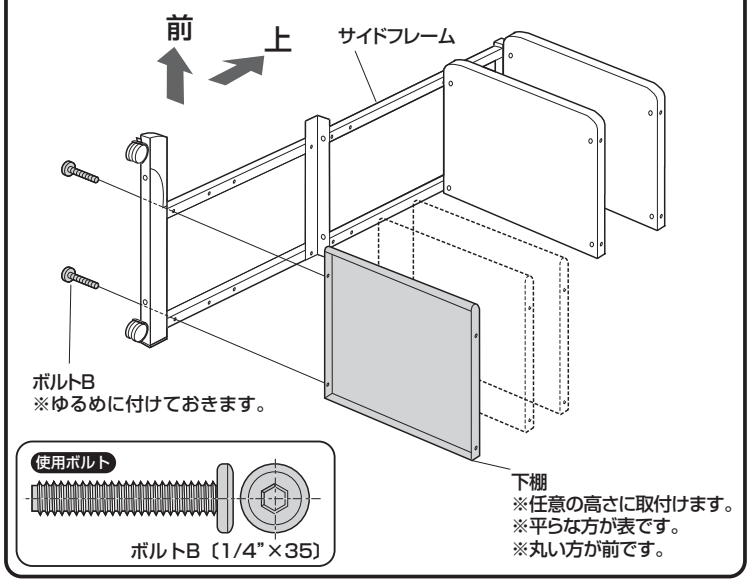

4 もう片方のサイドフレームを取付けます。

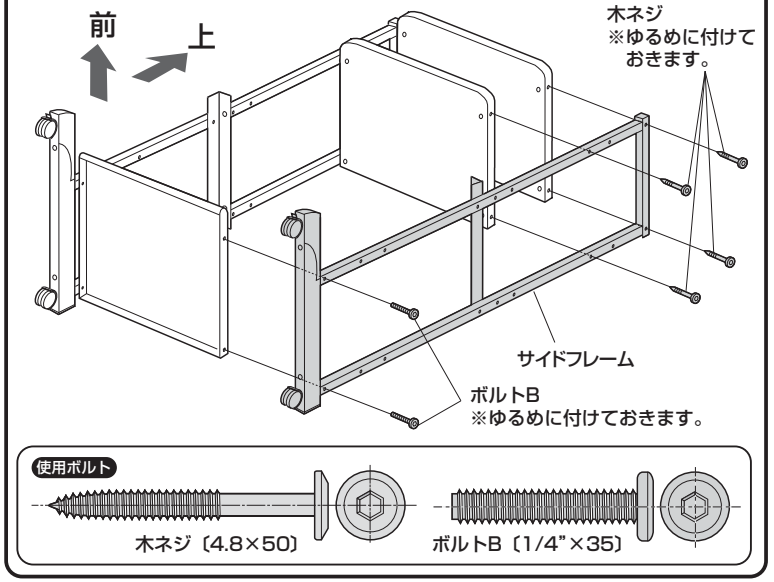

5 天板を取付けます。

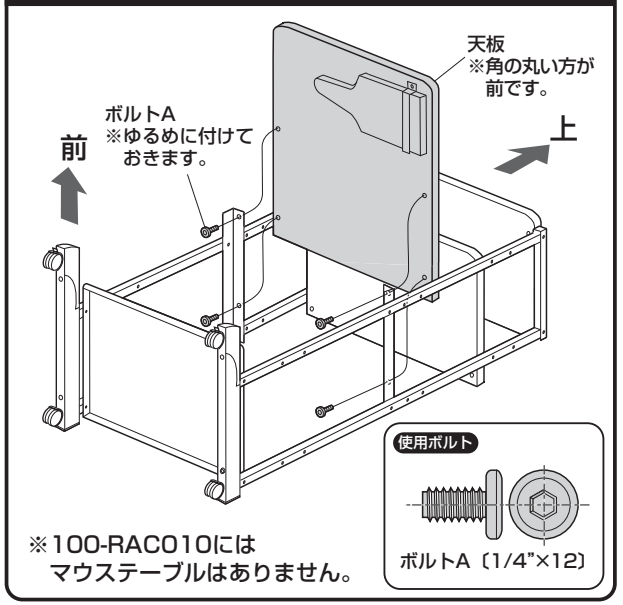

7 バックパネルを取付けて完成です。

①バックパネルを取付ける位置を決めます。

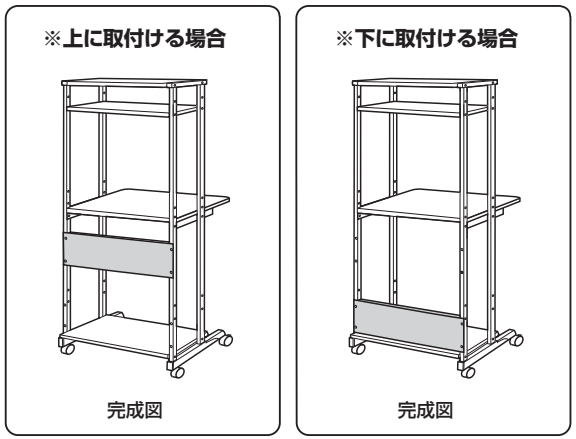

②サイドフレームの背面にボルトをゆるめに取付けます。

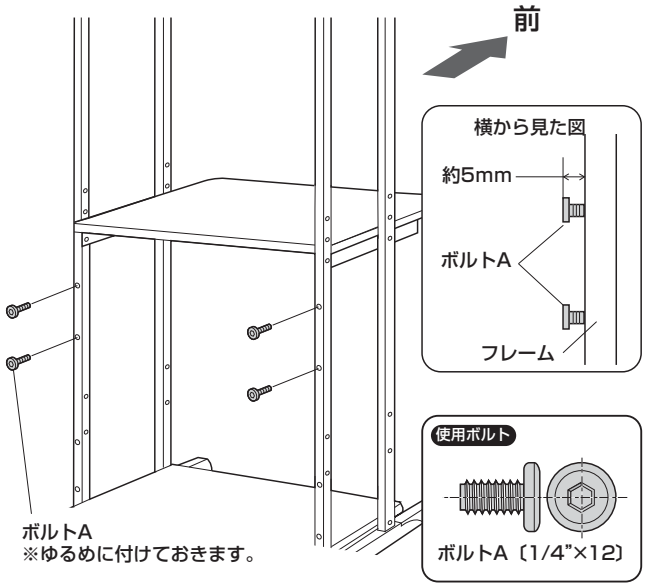

③バックパネルを引っ掛けてボルトを締めます。

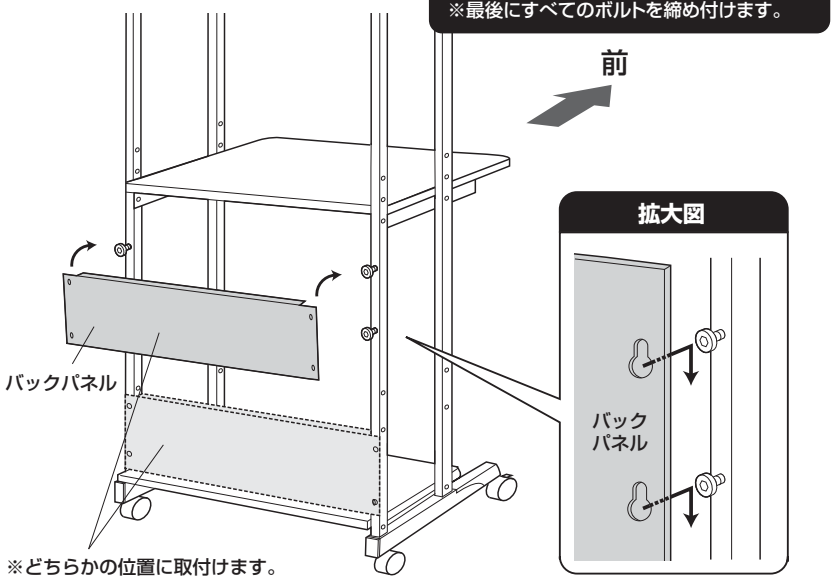

製品に関する
お問い合わせ
BF/BA/TTDbT

製品の品質管理には細心の注意をはらっていますが、万一、不都合な点や製品に関するお問い合わせなどございましたら、お買求めの販売店又は右記までお気軽にご相談下さい。

サンワサプライ株式会社

サンワダイレクト / 〒700-0825 岡山県岡山市北区田町1-10-1
TEL.086-223-5680 FAX.086-235-2381