ｉＰａｄ・タブレット用カート (100-RAC006・7) 組立説明書

M682590-A

この度は、弊社製品をお買求めいただきましてありがとうございました。
この製品は組立式になっております、パッキングケースの中に下記の部品が入っていますので確認の上、下記要領で組み立てて下さい。
ご使用前に、製品の使い方と使用上の注意事項について書いた、説明書をよくお読みになり製品を末永くご使用いただくために、説明書を大切に保存して正しくお使い下さい。

★用意していただくもの・・・・・手袋（鋼製ですので組み立ての際は必ず着用してください。）プラスドライバー

完成図

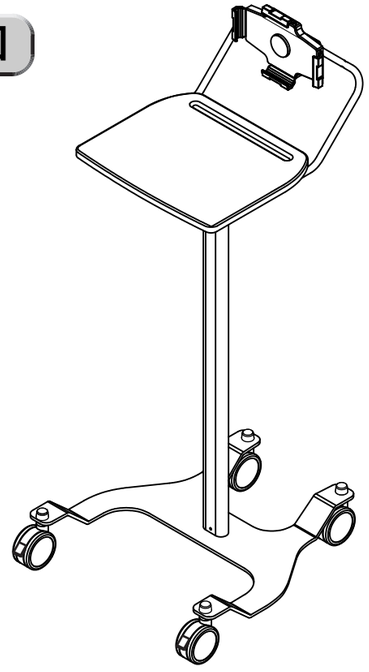

組立て部品

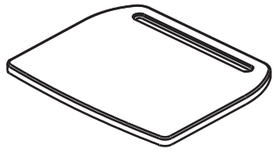

テーブルトップ× 1個

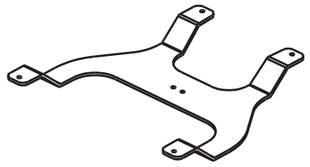

ベースプレート× 1枚

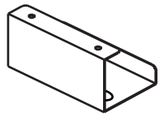

モバイルバッテリー受け× 1個

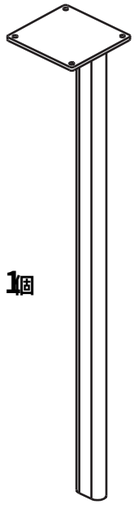

支柱× 1個

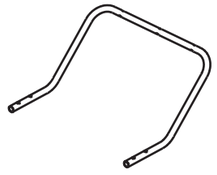

ガードフレーム× 1個

キャスターセット× 1個

スパナ× 1本

使用小部品

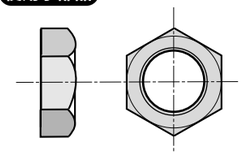

ナット〔M10〕× 4個

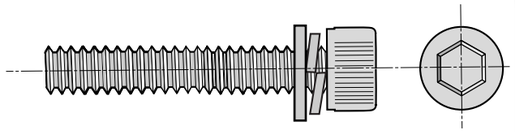

ボルト〔M8×45〕× 2本

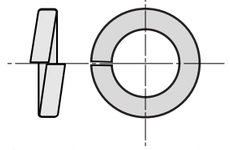

スプリングワッシャ〔M10〕× 4枚

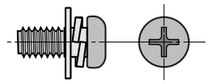

スクリュＡ〔M5×12〕×2本

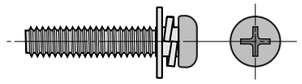

スクリュＢ〔M5×25〕×4本

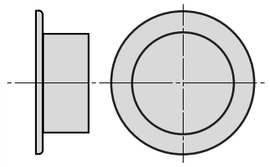

ナットキャップ× 4個

六角レンチ× 1本
（№６）

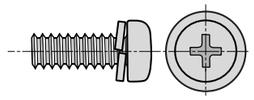

スクリュＣ〔M5×16〕×4本

ホルダー部品

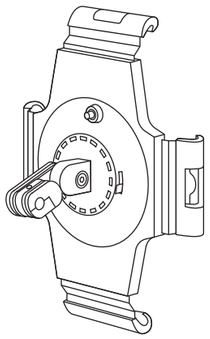

タブレットホルダー× 1個

使用小部品

六角レンチ (小)× 1本

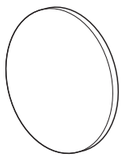

スポンジシート× 1枚

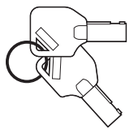

鍵× 2個

1 テーブルトップにモバイルバッテリー受けをスクリュＡで取付けます。

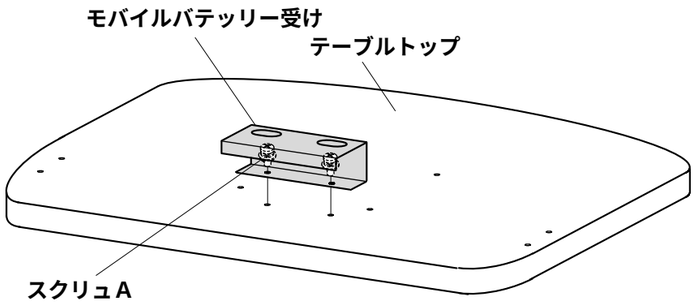

裏面表示

2 テーブルトップにガードフレームをスクリュＢで取付けます。

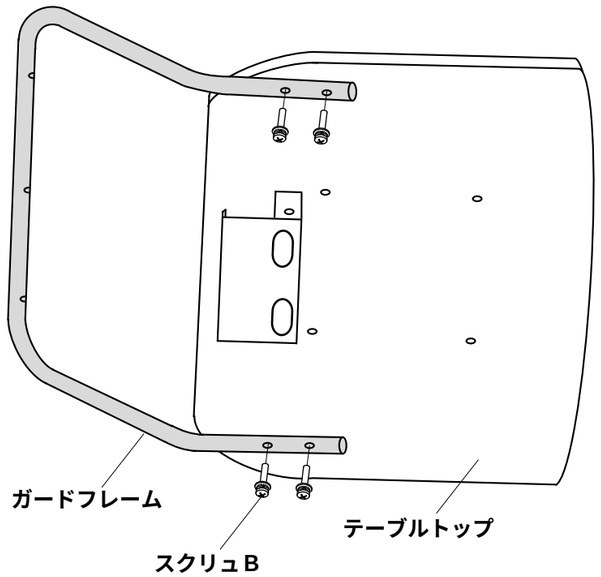

3 テーブルトップに支柱をスクリュCで取付けます。

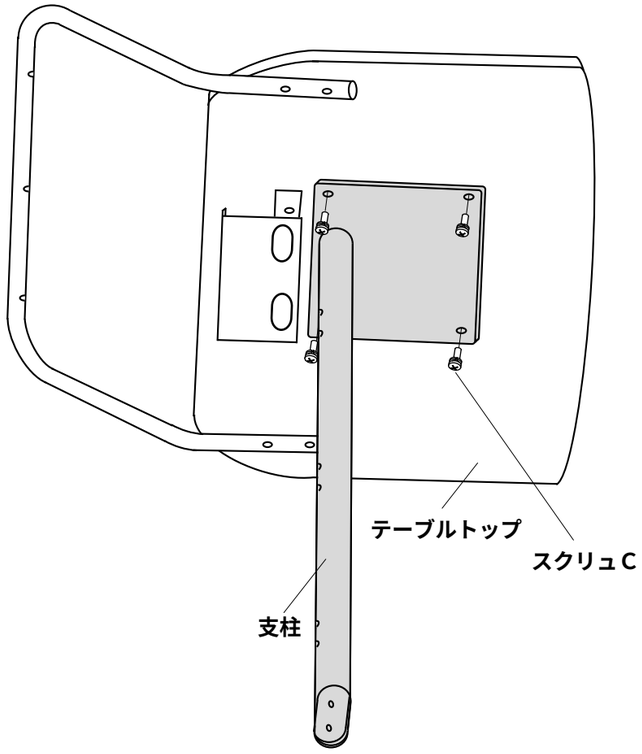

4 ベースプレートにキャスターとスプリングワッシャを取付けます。前側にストッパー付きキャスターを取付けます。

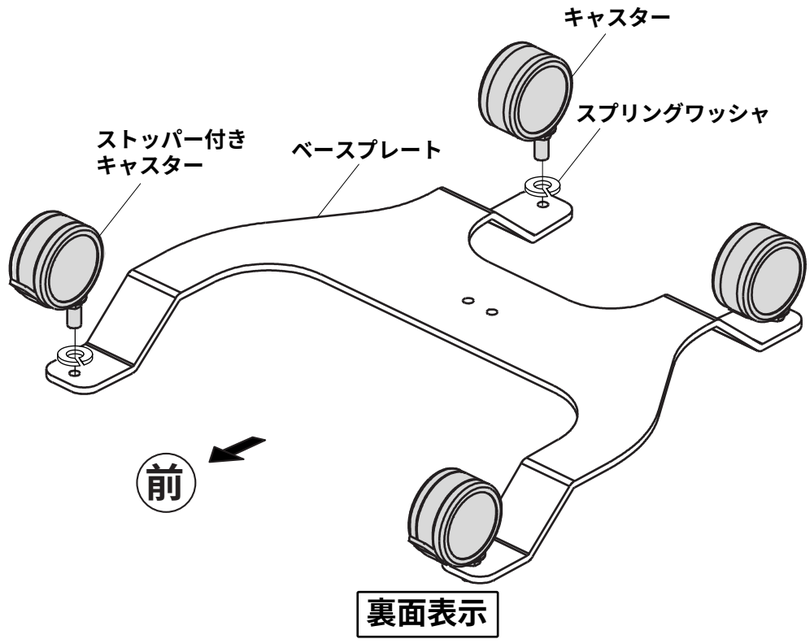

5 ベースプレートを表面にして、キャスターの取付けボルトに六角ナットとナットキャップを取付けます。

※六角ナットは、キャスター用スパナで締めてください。

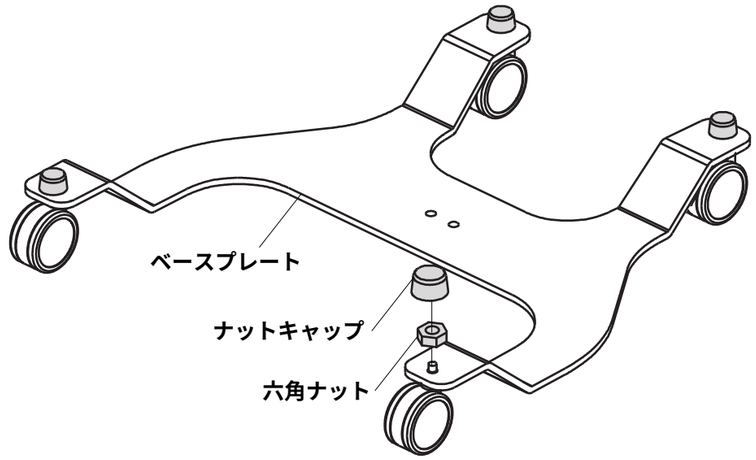

6 支柱にベースプレートをボルトで取付けます。

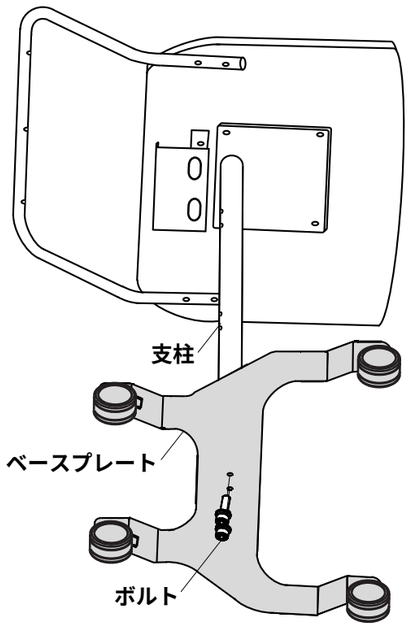

7 ホルダーのスクリュを外して、ガードフレームの穴にブラケットの突起を差し込み、外したスクリュで取付けて完成です。

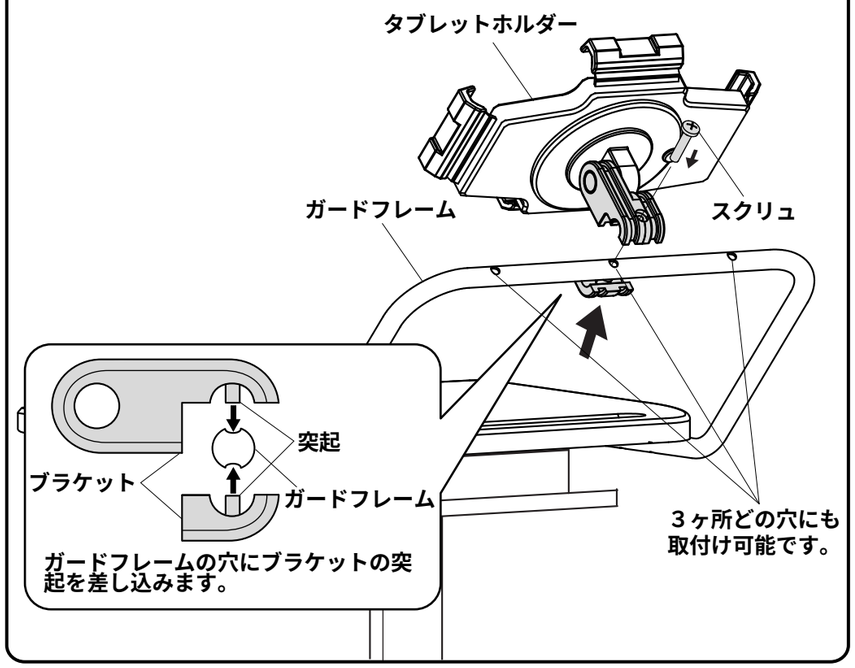
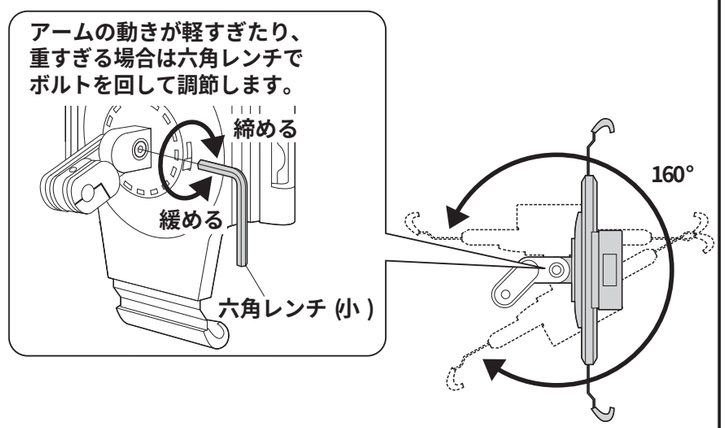
調節方法