パソコンラック(100-RAC004シリーズ)組立説明書

この度は、弊社製品をお買求めいただきましてありがとうございました。
このパソコンラックは組立式になっておりますので、下記の要領で組立ててください。
パッキングケースの中には、下記の部品が入っています。

組立説明書は組立て後も大切に保管してください。

この製品を第三者に貸し出すときは、この説明書も共に貸し出し、よく読んでから使用するようご指導ください。

★用意していただくもの・・・・・プラスドライバー
手袋（組立て時のケガ等を防ぐために必ず着用してください）

完成図

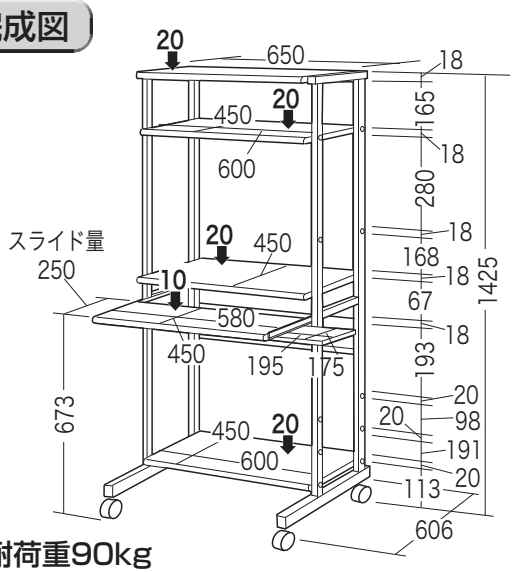

総耐荷重90kg

組立て部品

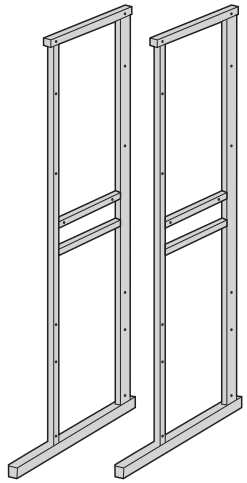

サイドフレーム×左右一組

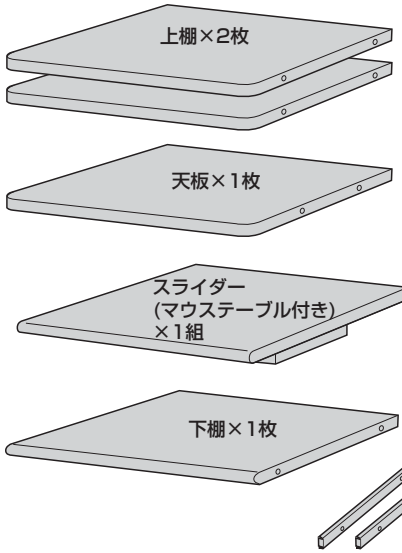

スライドレール×2個

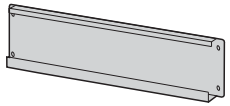

バックパネル×1枚

キャスター
(ストッパー付き)×2個

キャスター
(ストッパー無し)×2個

使用ボルト

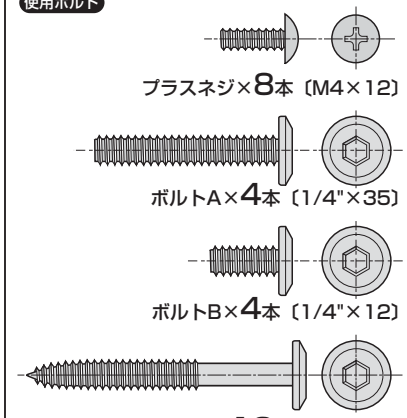

プラスネジ×8本〔M4×12〕
ボルトA×4本〔1/4"×35〕
ボルトB×4本〔1/4"×12〕
木ネジ×12本〔4.8×50〕

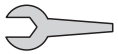

スパナ×1個

六角レンチ×1本

1 サイドフレームにスライドレールを取付けます。

※左右同様に組立てます。

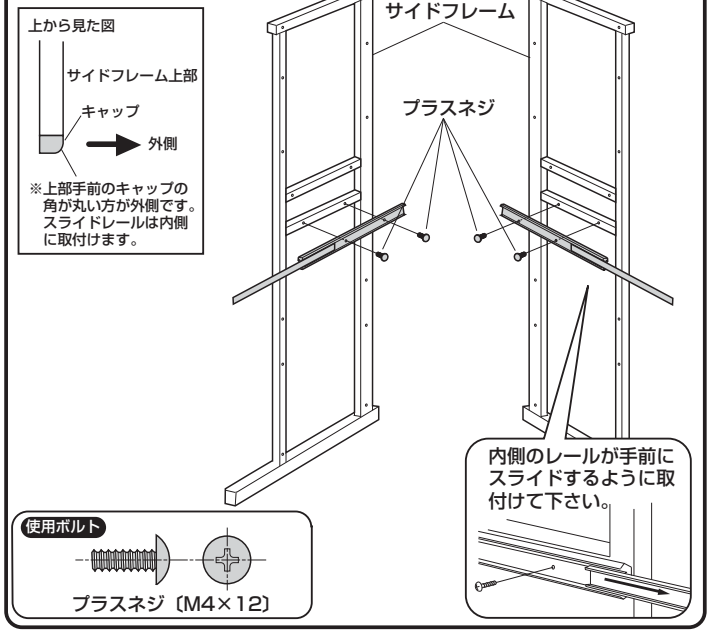

2 サイドフレームにキャスターを取付けます。

※左右同様に組立てます。

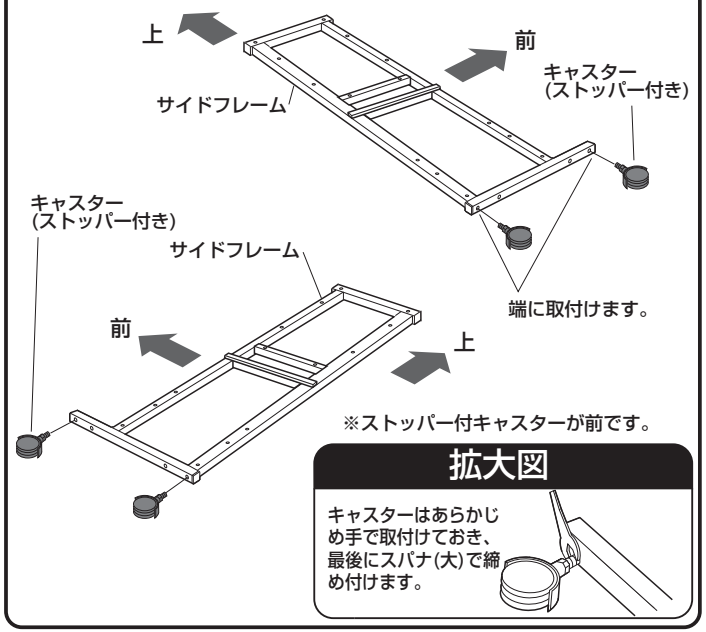

3 サイドフレームに上棚を取付けます。

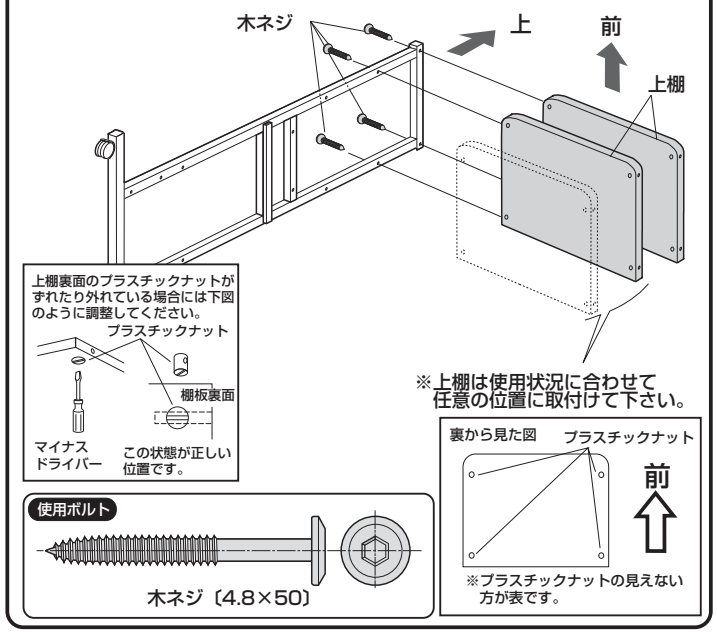

4 サイドフレームに天板を取付けます。

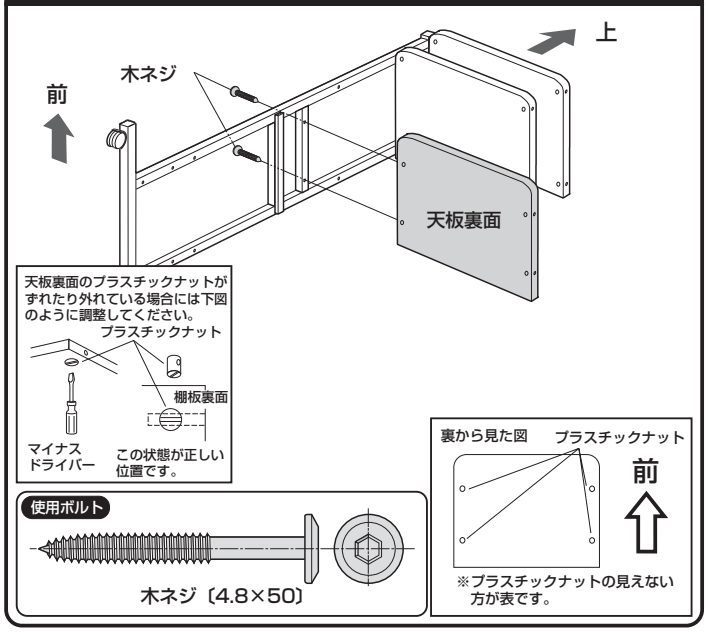

5 サイドフレームに下棚を取付けます。

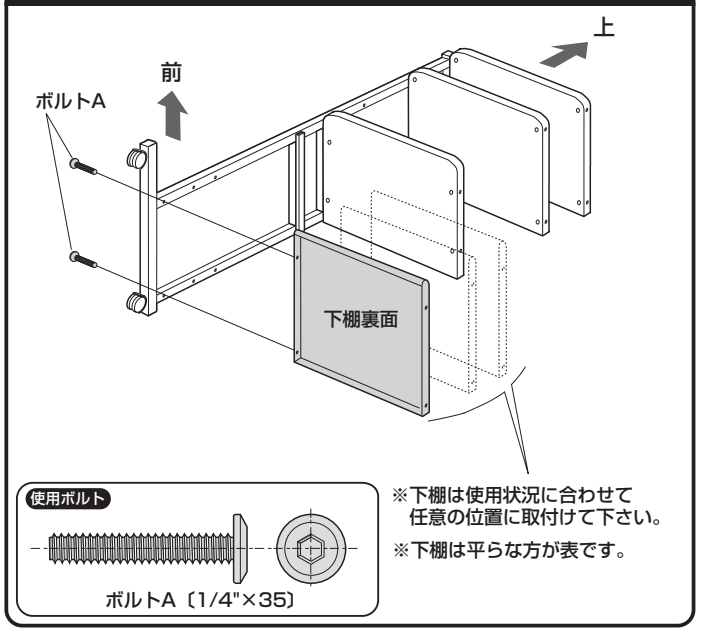

6 もう片方のサイドフレームを取付けます。

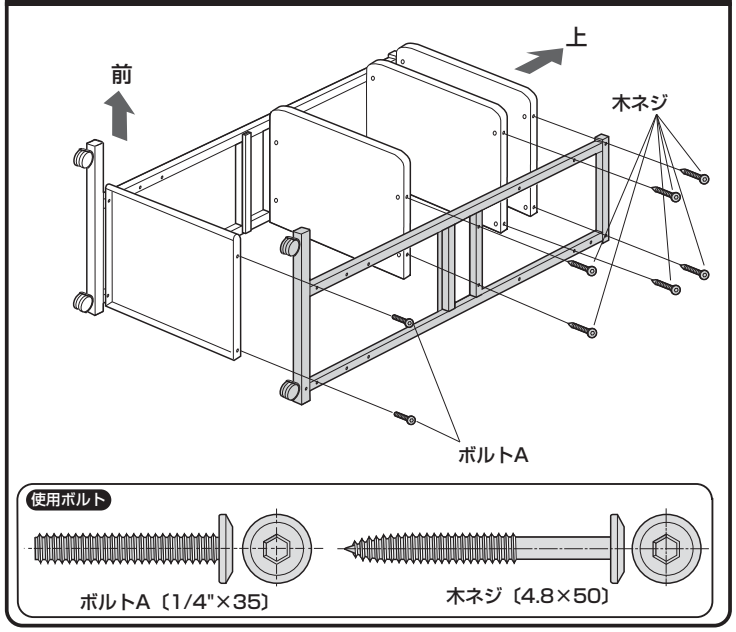

7 バックパネルを取付けます。

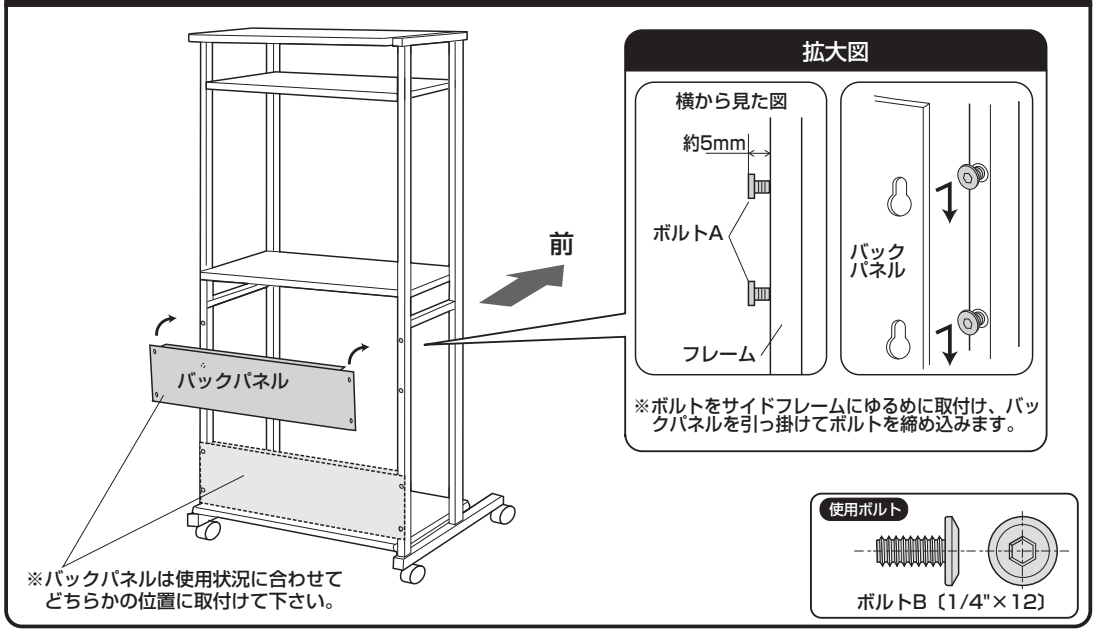

8 全体を起こし、スライダーを取付けて完成です。

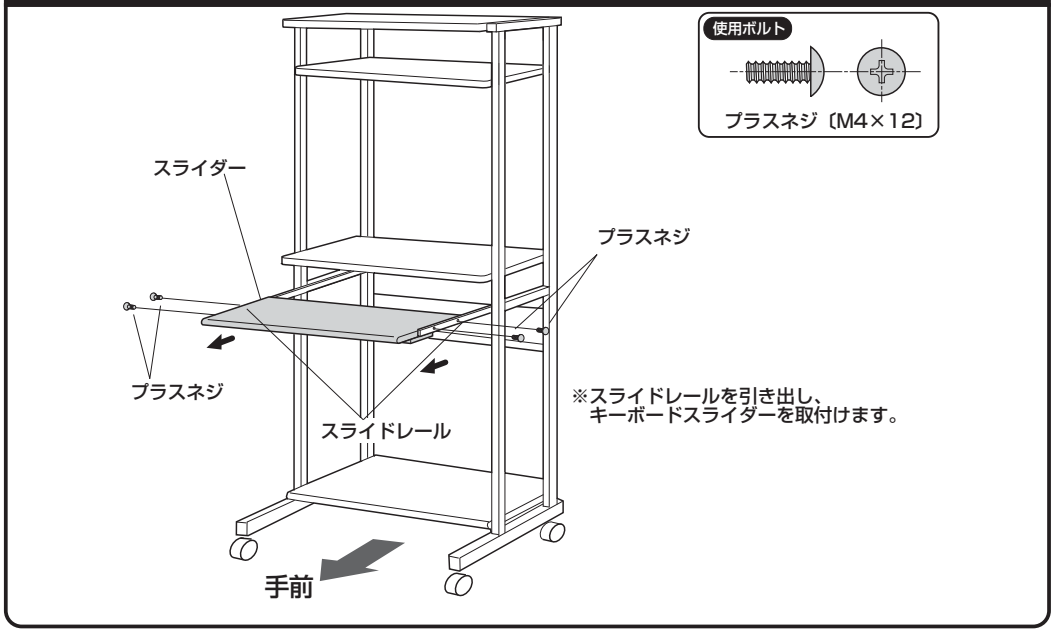

製品に関するお問い合わせ
BD/AH/TTDaNo

製品の品質管理には細心の注意をはらっていますが、万一、不都合な点や製品に関するお問い合わせなどございましたら、お買求めの販売店又は右記までお気軽にご相談下さい。

サンワサプライ株式会社
岡山サプライセンター / 〒700-0825 岡山県岡山市北区田町1-10-1
TEL.086-223-3311 FAX.086-223-5123