パソコンラック（100-RAC002）組立説明書

この度は、弊社製品をお買求めいただきましてありがとうございました。
この製品は組立式になっております、パッキングケースの中に下記の部品が入っていますので確認の上、下記要領で組み立てて下さい。
ご使用前に、製品の使い方と使用上の注意事項について書いた、説明書をよくお読みになり製品を末永くご使用いただくために、説明書を大切に保存して正しくお使い下さい。

★用意していただくもの・・・・・手袋（鋼製ですので組み立ての際は必ず着用してください。）プラスドライバー

完成図

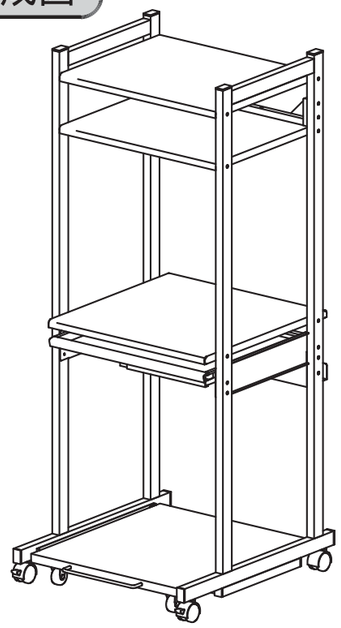

組立て部品


サイドフレーム
（左右）×各1本

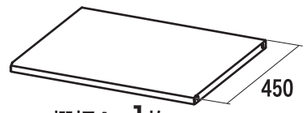

棚板A×1枚

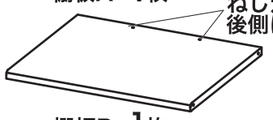

棚板B×1枚



棚板C×1枚

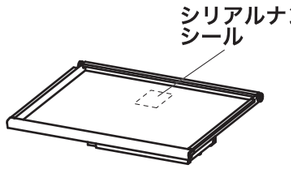

引き出し×1枚

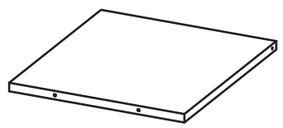
スライド棚×1枚


ベースフレーム×1本


リーンフォース×1本


コードカバー×1枚


レール（左右）×各1枚


ハンドル×1本



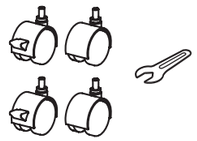
キャスターセット×1個
（サイドフレーム用）


キャスター×2個
（スライド棚用）


ローラー×2個
（引き出し用）


ローラー【スチール製】×2個
（スライド棚用）

使用小部品

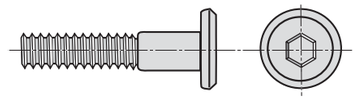
ボルトA（レール用）（M6×30）×6本

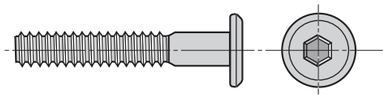
ボルトB〔M6×35〕×26本

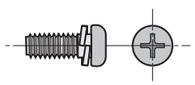
スクリュ〔M4×10〕×2本

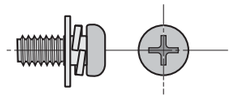
座金組込みスクリュ
〔M5×12〕×10本

① サイドフレームの前側にストッパー付きがくるようにキャスターを取付けます。サイドフレームにレールをボルトAで組み付けます。

使用するボルトを間違えないように注意してください。

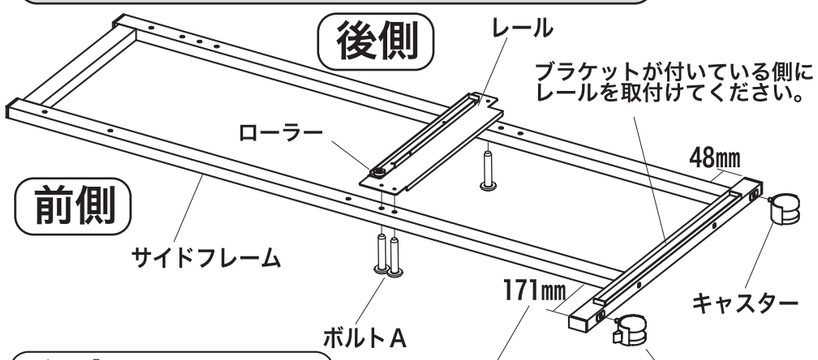

注意



ボルトBを使うと飛び出し量が多くなります。

② サイドフレームに棚板A、B、C、コードカバー、リーンフォースをボルトBで組み付けます。ベースフレームをボルトBで緩めに組み付けます。

ベースフレームのボルトは緩めに締めておいて下さい。

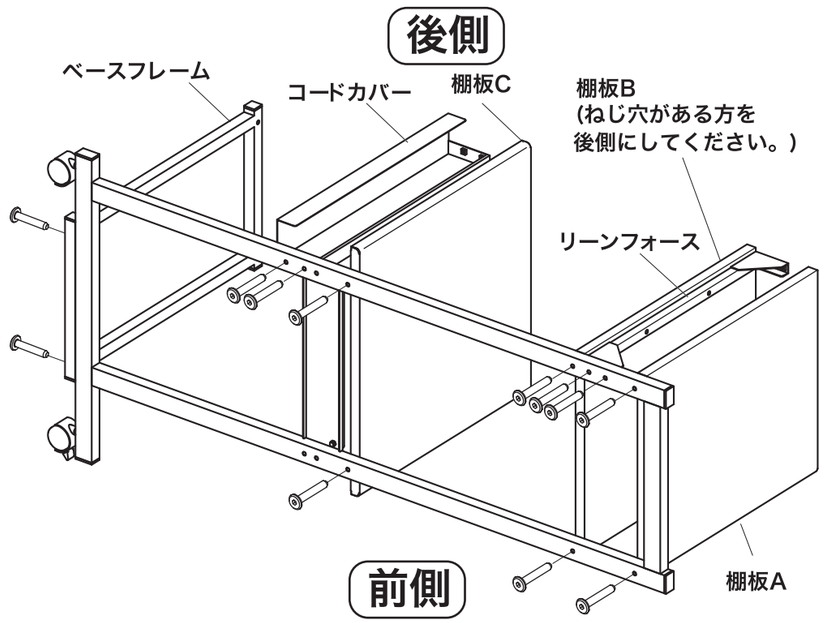

③ 反対側のサイドフレームも同じように結合します。ベースフレームを取付ける時はサイドフレームを広げた状態でボルトを締めてください。

注）ベースフレームを取り付けるときはサイドフレームを広げてからボルトを締めてください。スライド棚をセットする際に入りにくい場合があります。

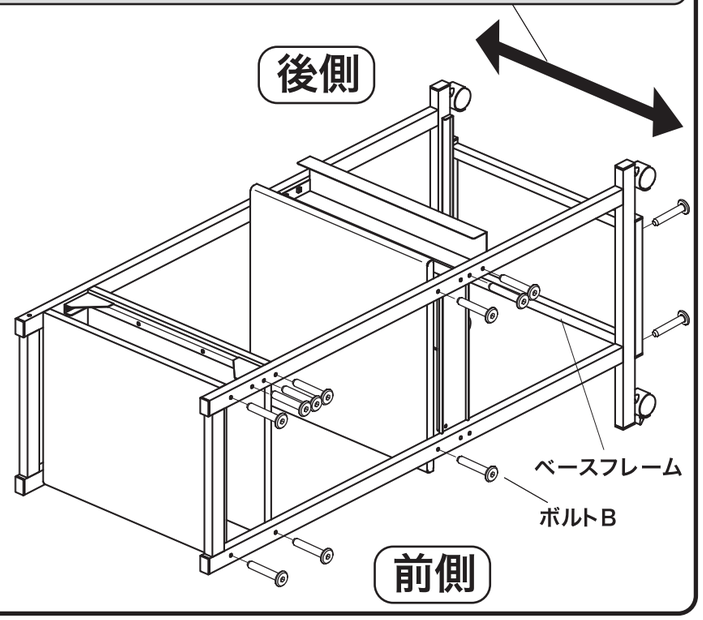

4 リーンフォースと棚板Ｂをボルトで結合します。

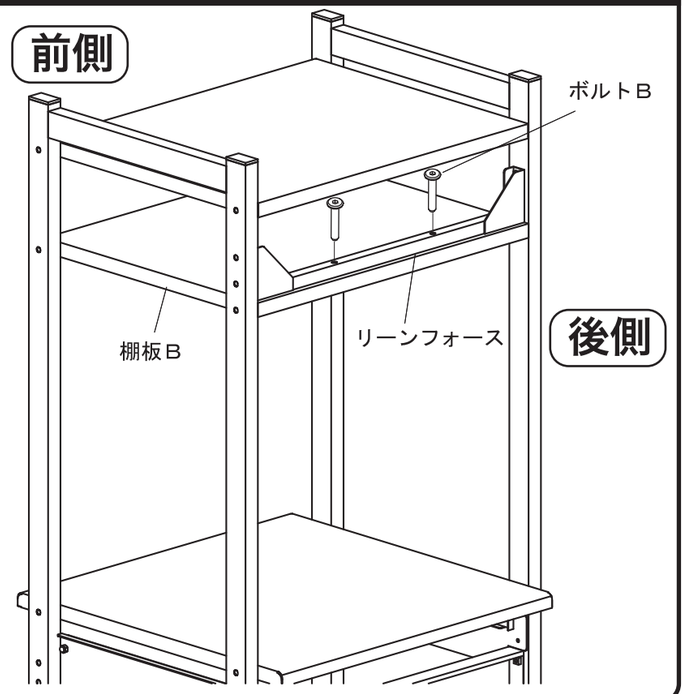

5 引き出しにローラーを取付けます。レールに引き出しをセットしストッパーのため、スクリュをレールに取り付けます。

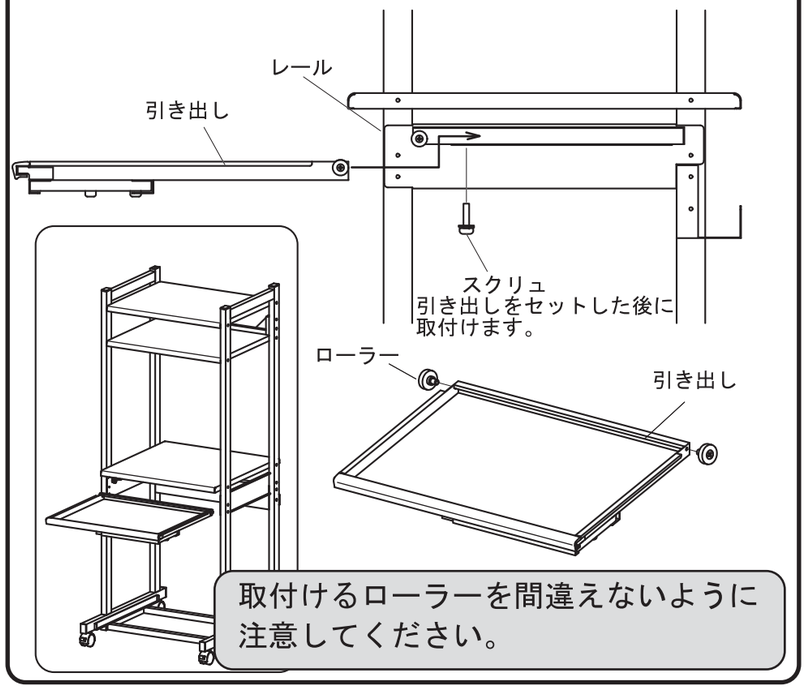

取付けるローラーを間違えないように
注意してください。

6 スライド棚にハンドルとキャスターを座金組込みスクリュで組み付けます。スライド棚にローラー（スチール製）を組み付けます。

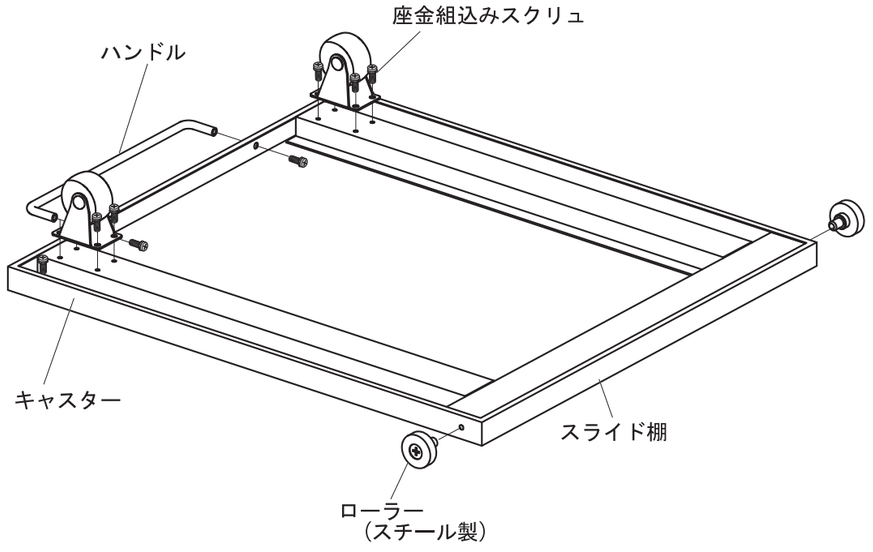

7 スライド棚をセットして完成です。

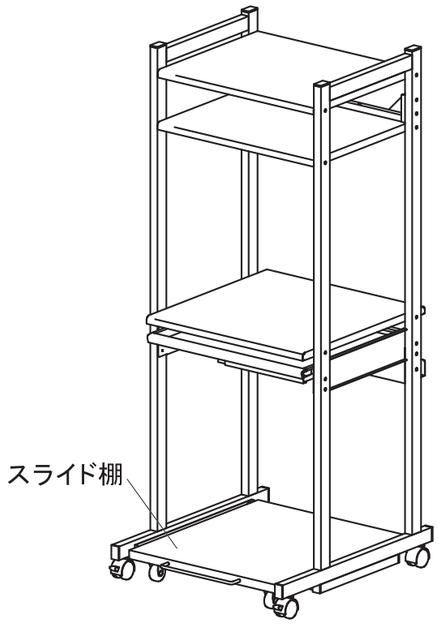

製品に関するお問い合わせ

製品の品質管理には細心の注意をはらっていますが、万一、不都合な点や製品に関するお問い合わせなどございましたら、お買求めの販売店又は右記までお気軽にご相談下さい。

11/09/JM_pdf

サンワサプライ株式会社
岡山サプライセンター / 〒700-0825 岡山県岡山市北区田町1-10-1
TEL.086-223-3311 FAX.086-223-5123