パソコンラック(100-RAC001)組立説明書

この度は、弊社製品をお買求めいただきましてありがとうございました。
この製品は組立式になっております、パッキングケースの中に下記の部品が入っていますので確認の上、下記要領で組み立てて下さい。
ご使用前に、製品の使い方と使用上の注意事項について書いた、説明書をよくお読みになり製品を末永くご使用いただくために、説明書を大切に保存して正しくお使い下さい。

★用意していただくもの・・・・・手袋（鋼製ですので組み立ての際は必ず着用してください。）スパナ（10）プラスドライバー

完成図

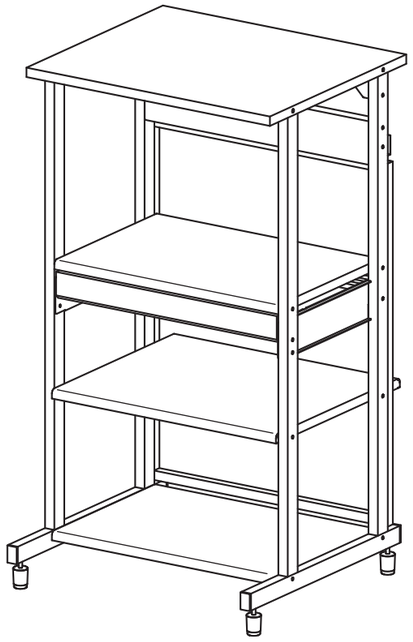

組立て部品

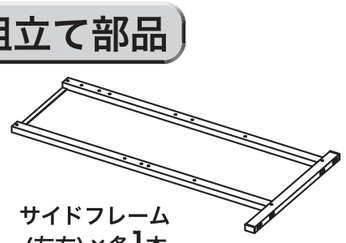
サイドフレーム
(左右)×各1本

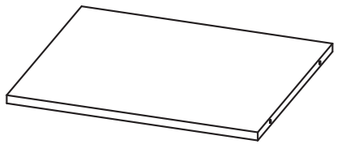
棚板A×1枚

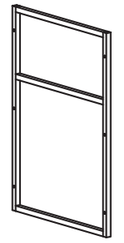
バックフレーム×1枚


アジャスター×4個

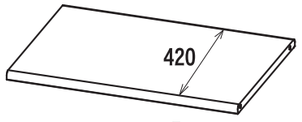

棚板B×1枚


レンチ×1本
(No.4)

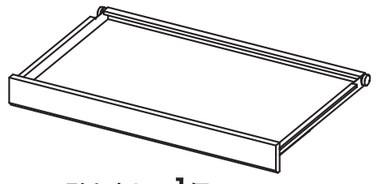
引き出し×1個


棚板C×1枚


リーンフォース×1本


レール(左右)×各1枚


棚板D×1枚


コードカバー×1個

使用小部品

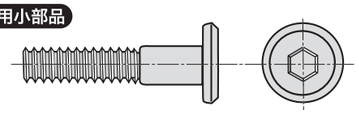
ボルトA（M6×30）×6本

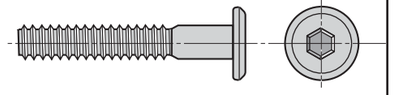
ボルトB（M6×35）×22本

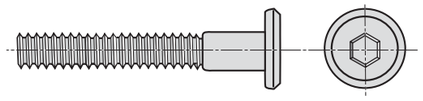
ボルトC（M6×40）×6本

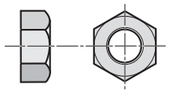
ナット（M6）
×2個

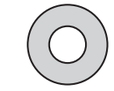
ワッシャ（M6）
×2個

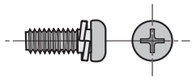
スクリュ(M4×10)
×2本

1 サイドフレームにアジャスターを取付けます。サイドフレームに棚板Aをかぶせ前側をボルトBとワッシャ、ナットを使って結合します。後側はリーンフォースメントと共締めにします。

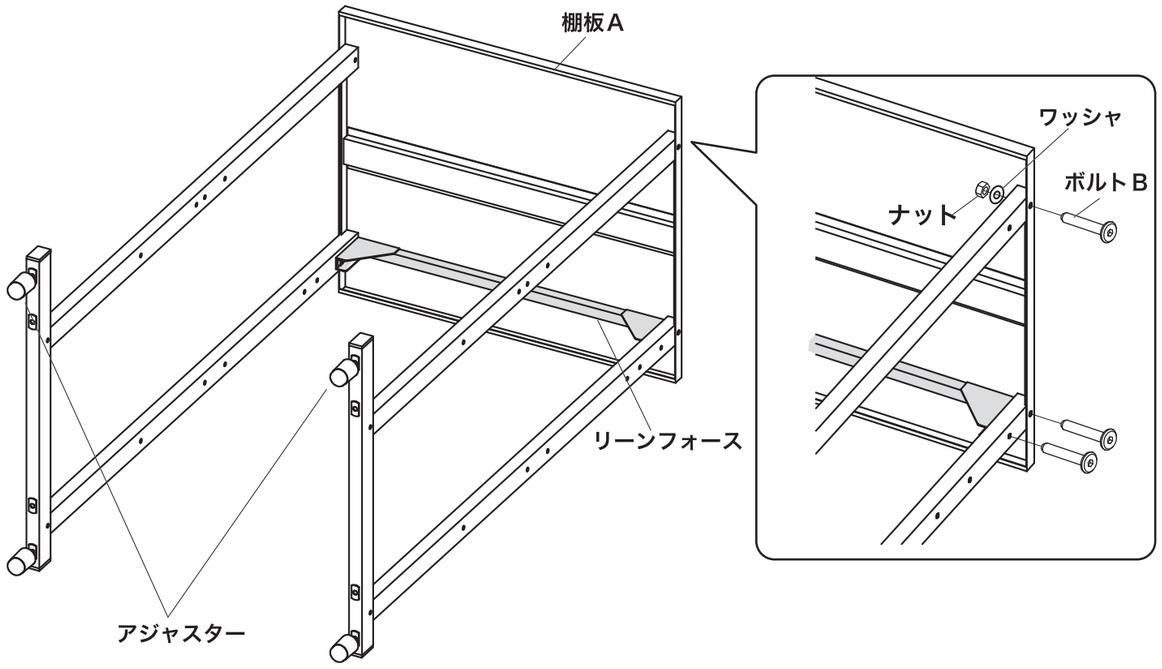

2 サイドフレームに棚板B、C、Dとコードカバーをボルトで組み付けます。

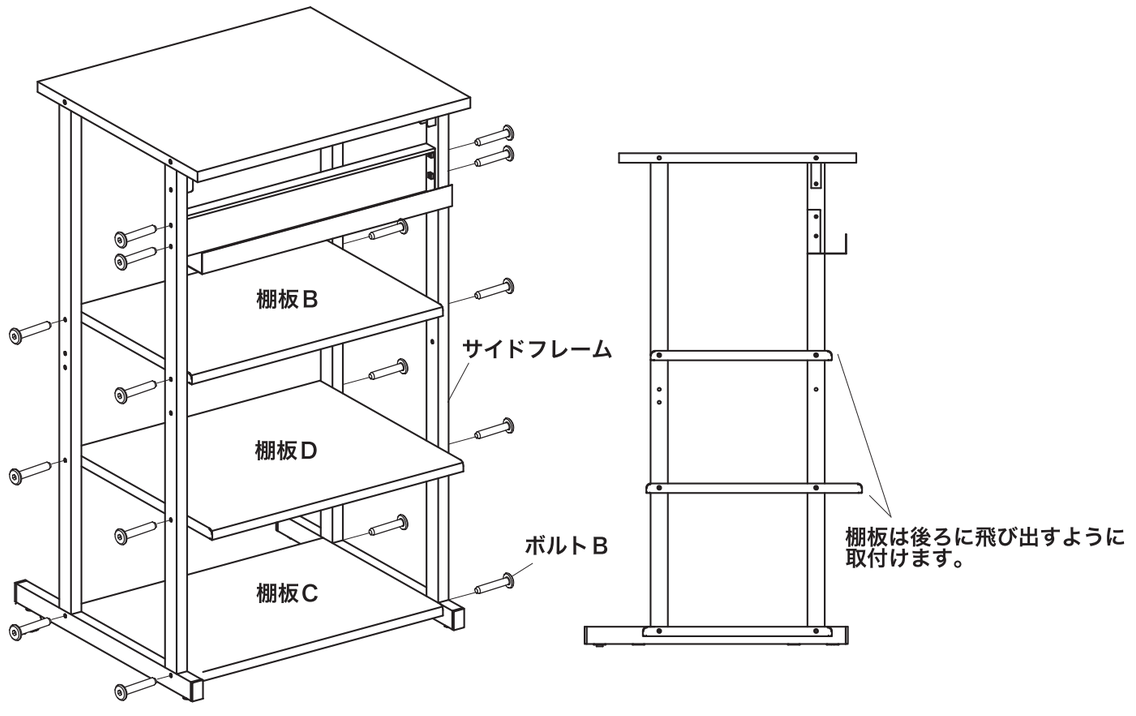

3 サイドフレームにレールをボルトＡで取付けます。

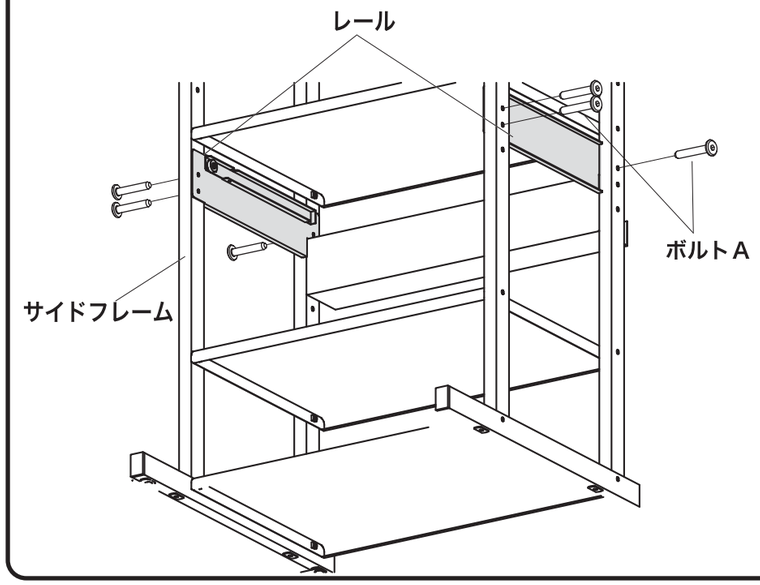

4 背面にバックフレームをボルトＣで結合します。

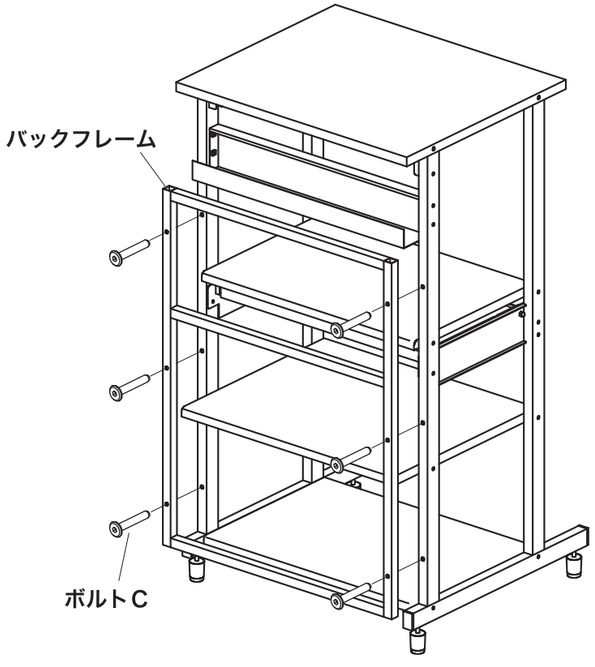

5 引き出しをセットします。
レールにスクリュを取付けて完成です。

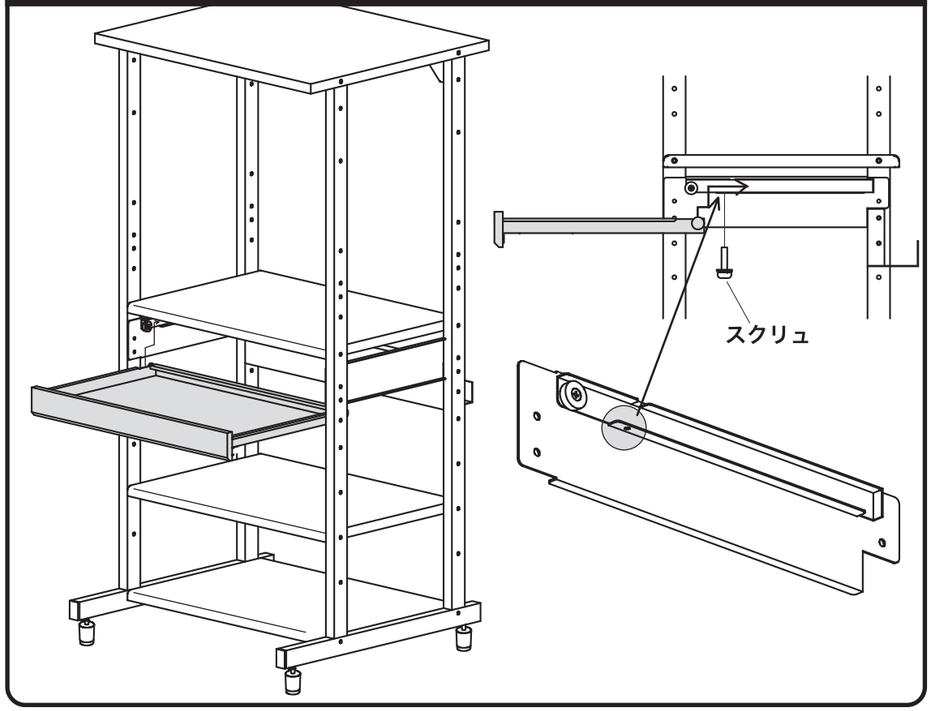

製品に関する
お問い合わせ

製品の品質管理には細心の注意をはらっていますが、万一、不都合な点や
製品に関するお問い合わせなどございましたら、お買求めの販売店又は
右記までお気軽にご相談下さい。

11/09/JM_pdf

サンワサプライ株式会社
岡山サプライセンター / 〒700-0825 岡山県岡山市北区田町1-10-1
TEL.086-223-3311 FAX.086-223-5123