32～55インチ対応テレビスタンド（100-PL013シリーズ）組立説明書

Ver1.0

この度は、弊社製品をお買求めいただきましてありがとうございました。
本製品は組立式になっておりますので、下記の要領で組み立ててください。
パッキングケースの中には、下記の部品が入っています。

組立説明書は組立て後も大切に保管してください。

この製品を第三者に貸し出すときは、この説明書も共に貸し出し、よく読んでから使用するようご指導ください。

★用意していただくもの・・・・・プラスドライバー、手袋（組み立て時のケガ等を防ぐために必ず着用してください）

完成図

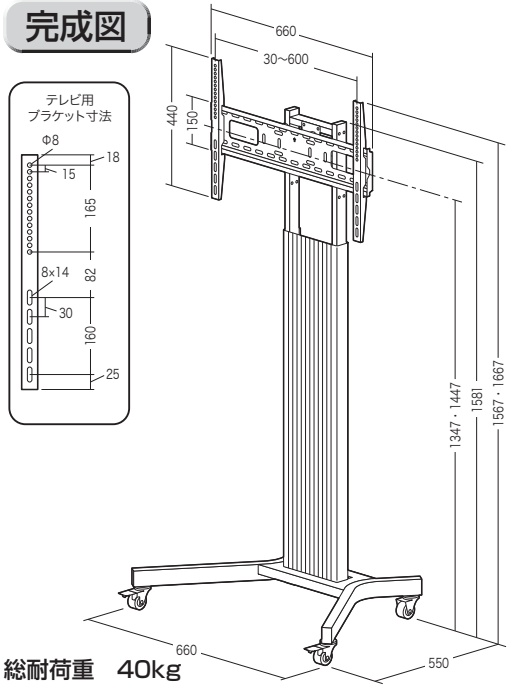

総耐荷重　40kg

組立て部品

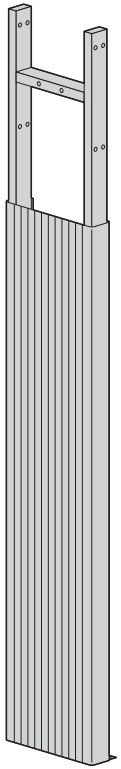

③メインフレームB
×1個

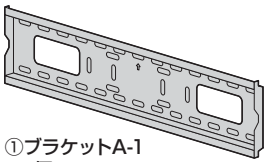

①ブラケットA-1
×1個

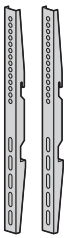

②ブラケットA-2
×2個

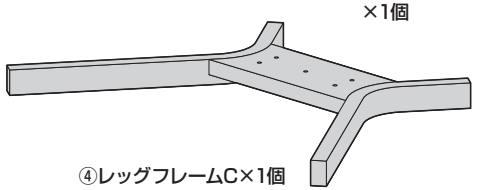

④レッグフレームC×1個

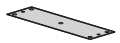

⑤プレートD
×1枚

⑥ブラケットジョイントE
×1個

⑦上フレームF
×1個

※部品の欠品や破損があった場合は、品番（100-PL013など）と上記の部品番号（①～㉗）と部品名（スペーサーM-Hなど）をお知らせください。

使用ボルト

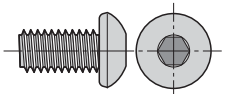

⑧ボルトG×4本〔M8×15〕

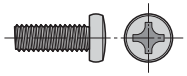

⑳ボルトM-A×4本〔M5×14〕

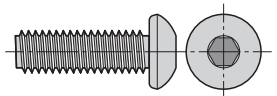

⑨ボルトH×4本〔M8×25〕

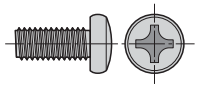

㉑ボルトM-B×4本〔M6×14〕

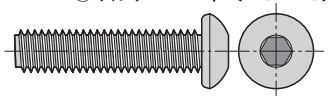

⑩ボルトI×4本〔M8×35〕

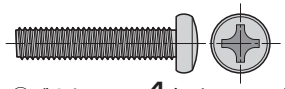

㉒ボルトM-C×4本〔M6×30〕

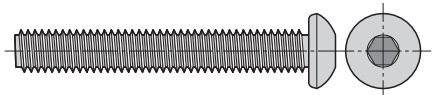

⑪ボルトJ×8本〔M8×55〕

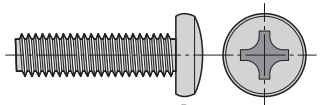

㉓ボルトM-D×4本〔M8×30〕

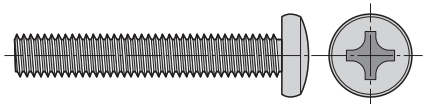

㉔ボルトM-E×4本〔M8×50〕

⑫ナットK×11個

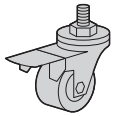

⑯キャスターO
（ストッパー付き）
×2個

㉕プレートM-F
×4枚

⑬樹脂ワッシャーL
×8個

㉖スペーサーM-G
×8個

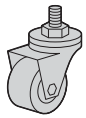

⑰キャスターP
（ストッパーなし）
×2個

⑭金属ワッシャーM
×17個

㉗スペーサーM-H
×8個

⑱六角レンチQ×1本

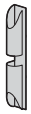

⑮ケーブルホルダーN
×2個

⑲スパナ×1本

1 メインフレームBからパネルを取外します。

❶メインフレームBからパネルを引き抜きます。

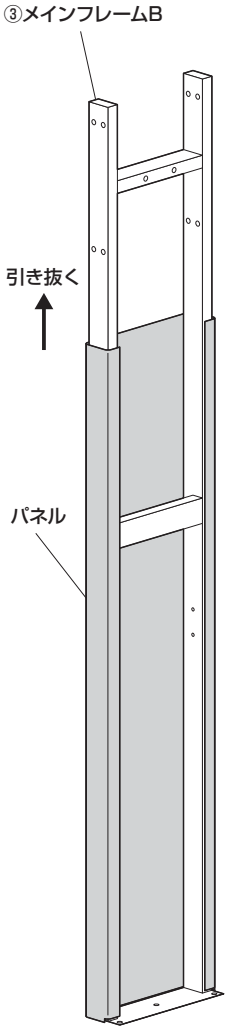

❷パネル両面に貼ってある保護フィルムを剥がします。

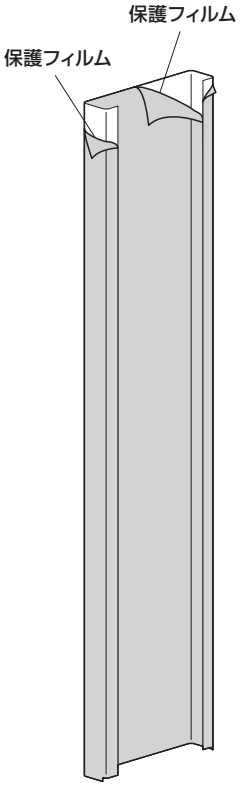

② メインフレームBにパネルとケーブルホルダーNを取付けます。

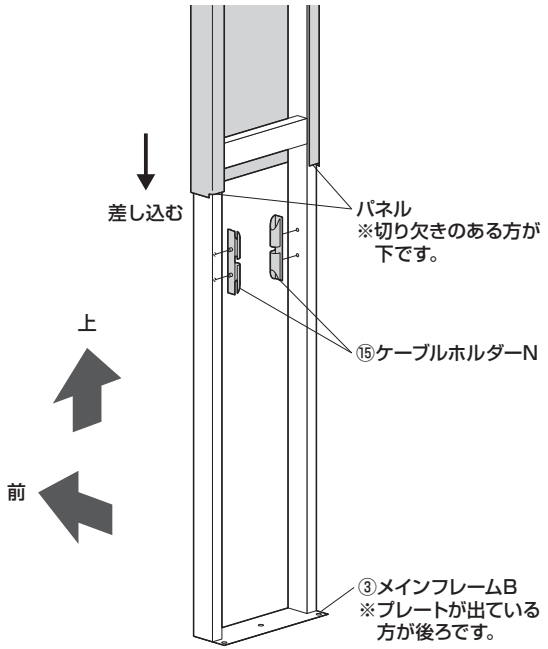

③ レッグフレームCにキャスターを取付けます。

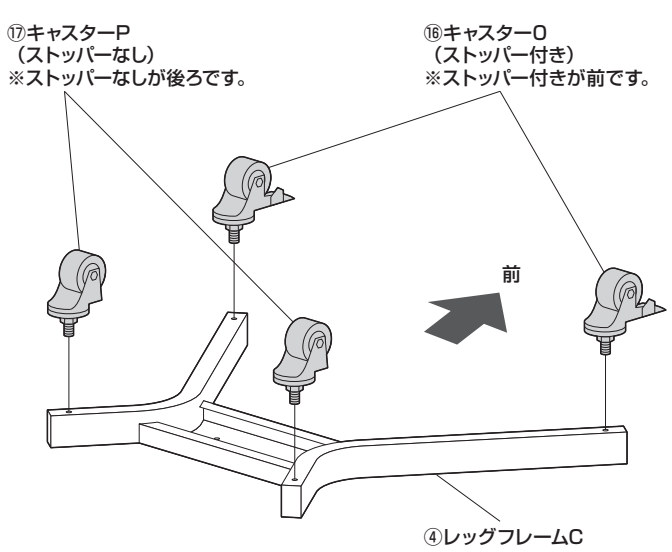

④ メインフレームBにレッグフレームCを取付けます。

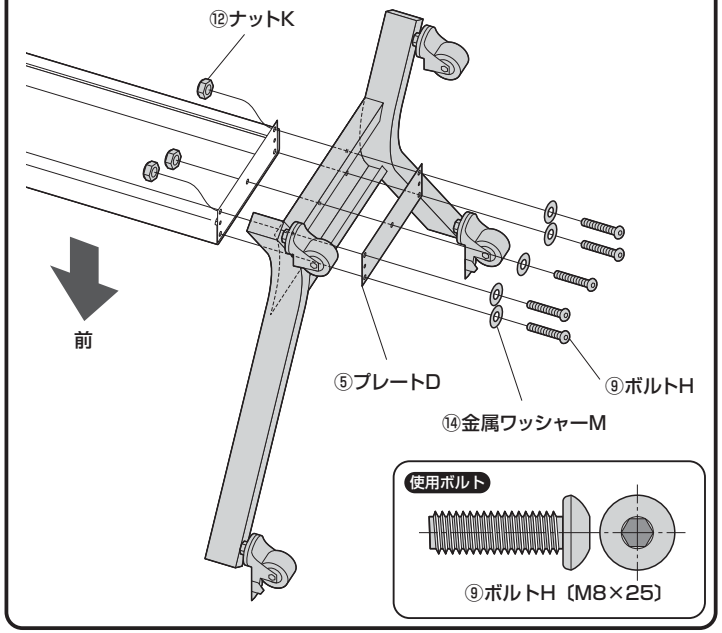

⑤ メインフレームBに上フレームFを取付けます。

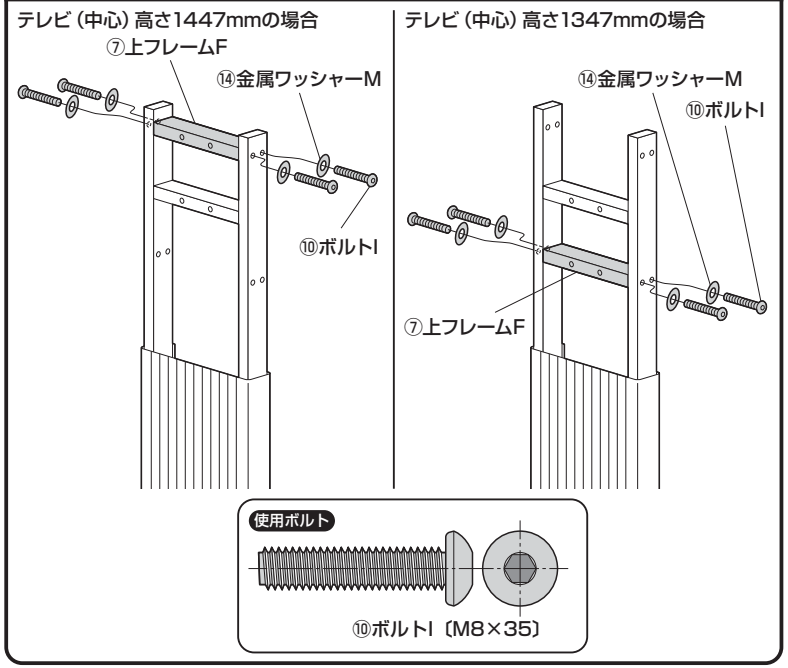

⑥ ブラケットジョイントEにブラケットA-1を取付けます。

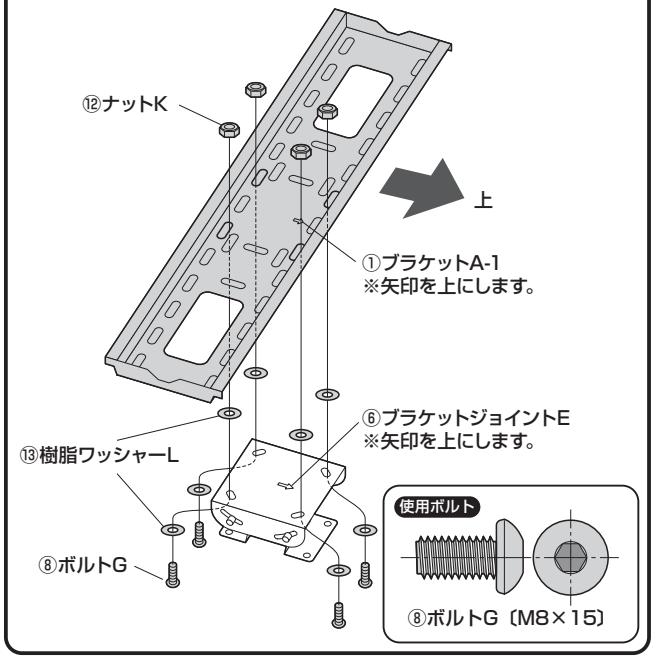

⑦ メインフレームBにブラケットジョイントEを取付けます。

※下記の図はテレビ（中心）高さ1447mmの場合のイラストになっています。

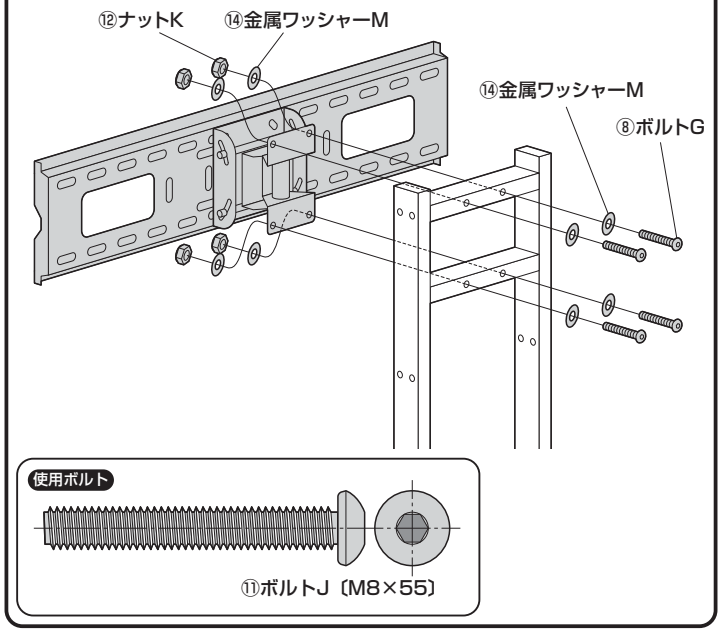

8 ブラケットA-2をテレビの裏面に取付けます。

※取付け可能なテレビの重量は40kgまでです。それ以上のテレビは絶対に取付けないでください。

後から見た図

ブラケットA-2はテレビの上下の距離が同じになるように取付けます。

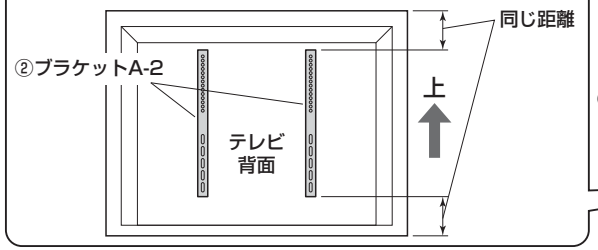

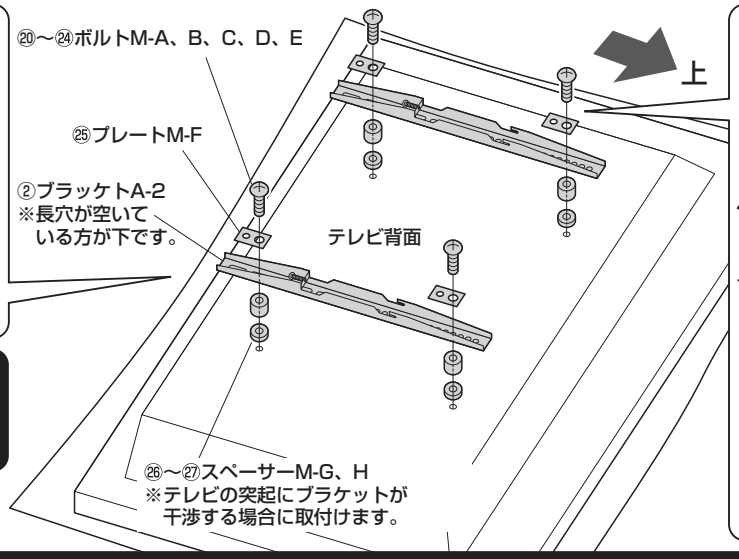

ボルトとプレートの組合せ

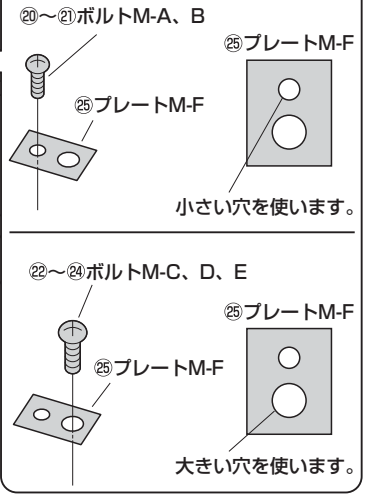

テレビの突起とブラケットA-2が干渉する場合

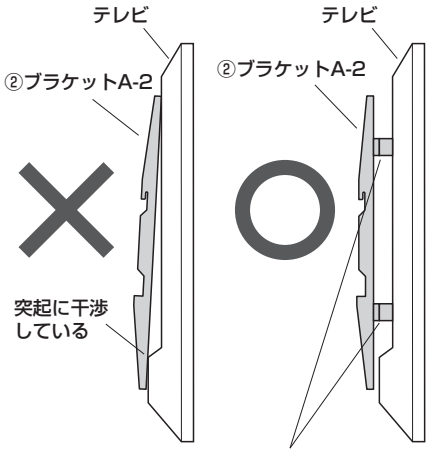

㉖～㉗スペーサーM-G、Hを使用します。
※組み合わせて使用することもできます。

⚠ 注意 ⚠

- 毛布などを下に敷き、テレビへの傷や破損に十分ご注意ください。
- テレビに付属しているスタンド類は取外してください。
  スタンド類の取外し方法はテレビの取扱説明書をご参照ください。

※付属のボルトが最後まで締まらない、またボルトが少ししか回っていないなど、ボルトが合わない場合は、強度に十分ご注意の上、市販の適切なサイズのボルトをご用意ください。

⚠ 注意 ⚠ ボルトが長すぎるとテレビを破損する場合があります。また、ボルトが短すぎるとテレビがしっかりと固定できず脱落する恐れがあります。取付けに適したボルトの長さは各テレビによって異なります。必ずテレビの取扱説明書や、メーカーへの問い合わせなどでご確認の上、適切な長さのボルトを使用してください。

9 ブラケットA-1にブラケットA-2を取付けます。

❶ブラケットA-2のボルトを外します。

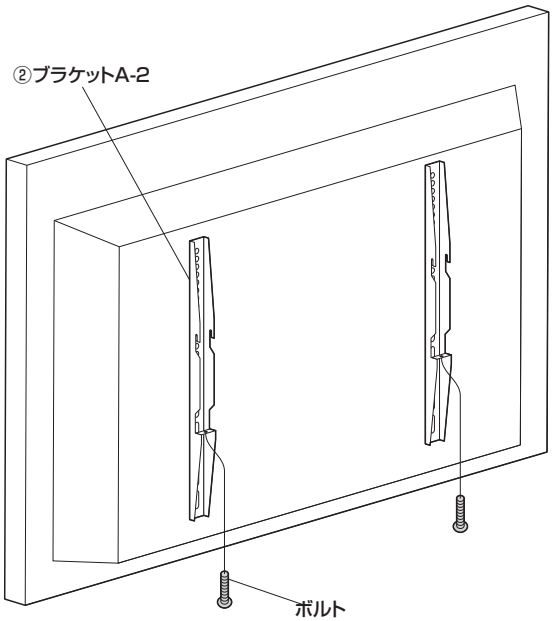

❷ブラケットA-1にブラケットA-2を引っ掛けます。

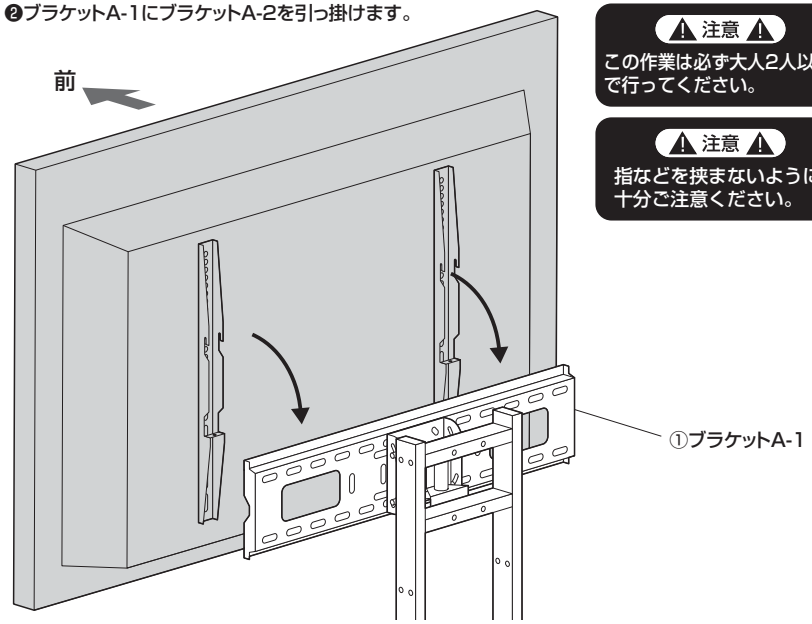

⚠ 注意 ⚠
この作業は必ず大人2人以上で行ってください。

⚠ 注意 ⚠
指などを挟まないように十分ご注意ください。

※上記の図はテレビ（中心）高さ1447mmの場合のイラストになっています。

❸取外したボルトでブラケットA-2を固定します。

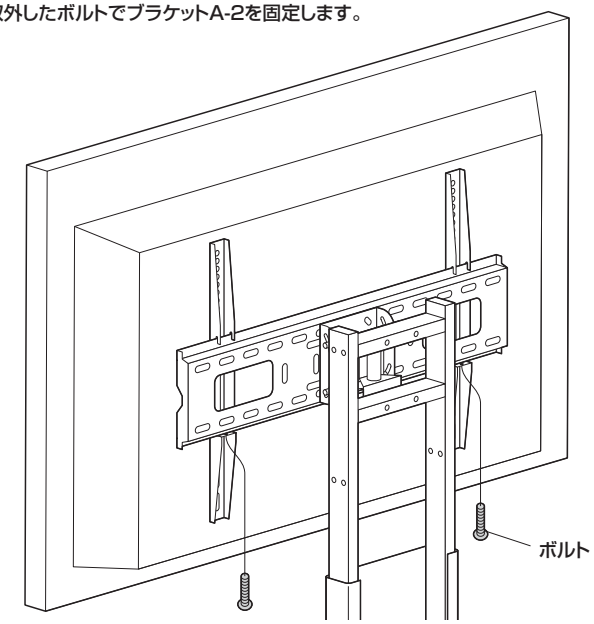

※上記の図はテレビ（中心）高さ1447mmの場合のイラストになっています。

10 テレビや設置機器のケーブルをケーブルホルダーに引っ掛けて完成です。

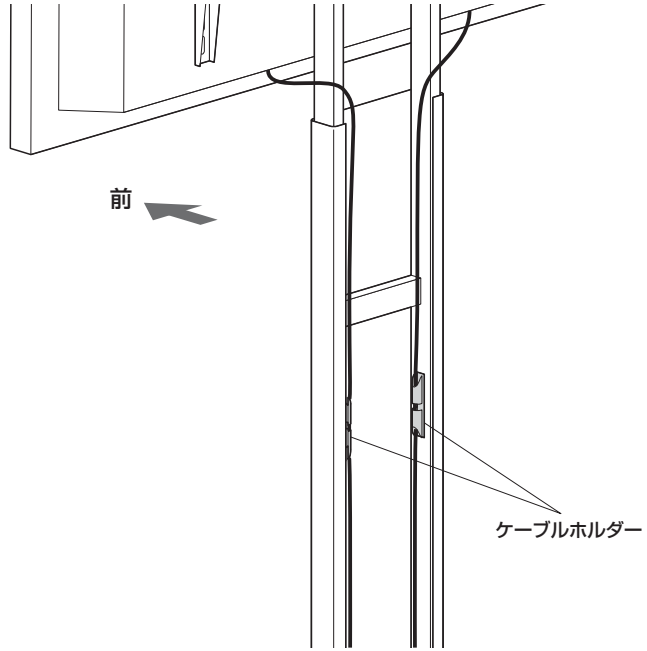

テレビの角度調整方法

＜横から見た図＞

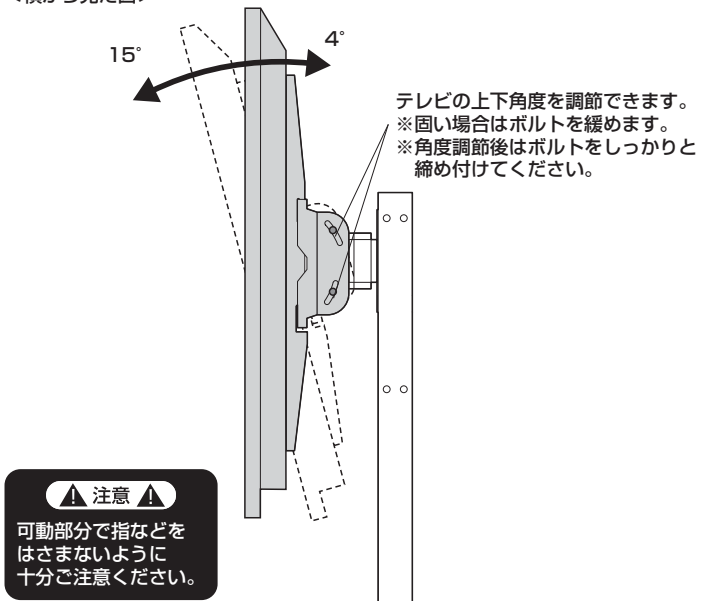

⚠ 注意 ⚠
可動部分で指などをはさまないように十分ご注意ください。

※上記の図はテレビ（中心）高さ1447mmの場合のイラストになっています。

＜上から見た図＞

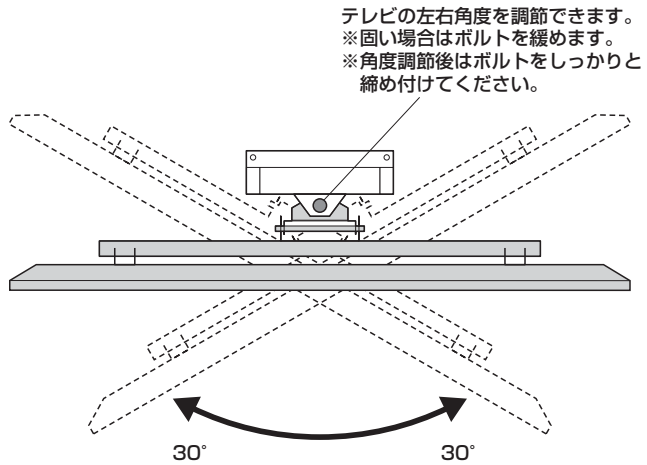

⚠ 注意 ⚠
可動部分で指などをはさまないように十分ご注意ください。

安全の為に注意していただく点

- ⚠ テレビは4本のボルトでしっかりと固定してください。
- ⚠ 可動部分で指をはさまないように気を付けてください。
- ⚠ 本製品を振動のある所に置くのはさけてください。
- ⚠ 40kgを超えるテレビは取付けないでください。
- ⚠ 室温の元で操作してください。
- ⚠ 2ヶ月毎を目安に、ボルトを締め直してください。

以上の点に注意して取扱ってください。

製品に関するお問い合わせ
BI/AE/RKDaC

製品の品質管理には細心の注意をはらっていますが、万一、不都合な点や製品に関するお問い合わせなどございましたら、お買求めの販売店又は右記までお気軽にご相談下さい。

サンワサプライ株式会社
サンワダイレクト ／〒700-0825 岡山県岡山市北区田町1-10-1
TEL.086-223-5680 FAX.086-235-2381