ノートPCアーム(100-NPC005)組立説明書

この度は、弊社製品をお買求めいただきましてありがとうございました。
このアームは組立式になっておりますので、下記の要領で組立ててください。
パッキングケースの中には、下記の部品が入っています。

組立説明書は組立て後も大切に保管してください。

この製品を第三者に貸し出すときは、この説明書も共に貸し出し、よく読んでから使用するようご指導ください。

★用意していただくもの・・・・・
手袋（組立て時のケガ等を防ぐために必ず着用してください）

完成図

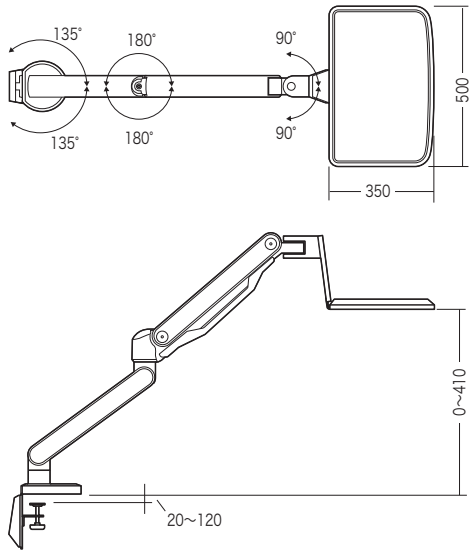

耐荷重7Kg

※天板の外にノートパソコンが出る状態での使用はさけてください。

組立て部品

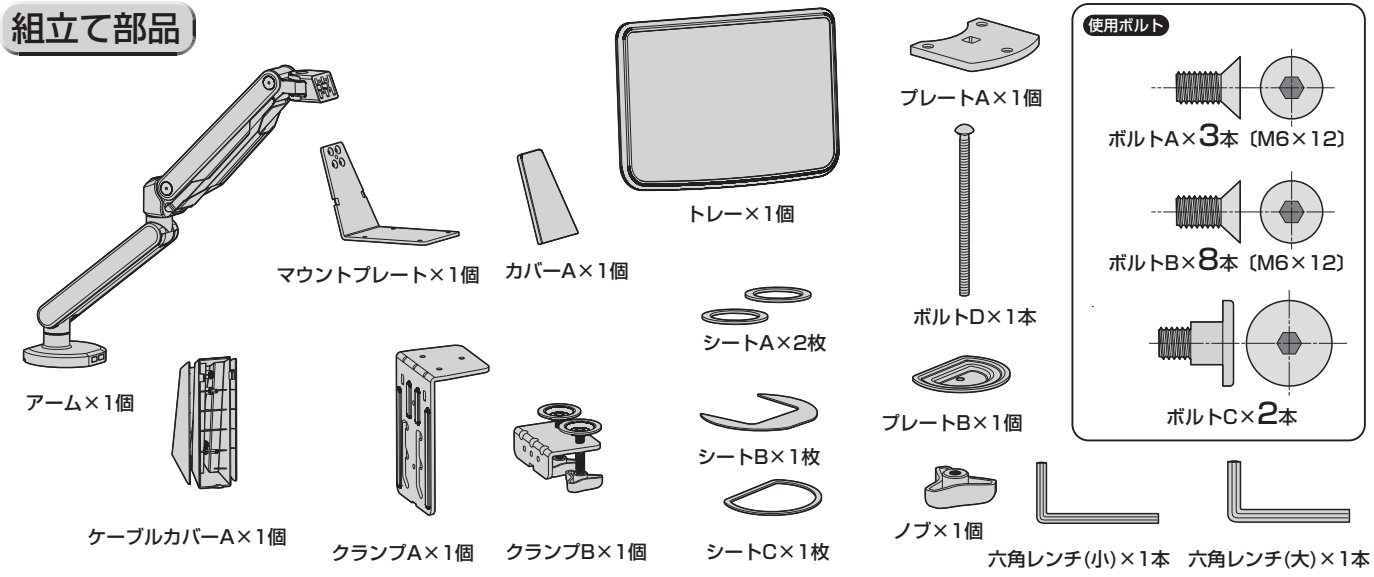

1 クランプを組立てます。（デスク天板に直接取付ける場合は④へ）

※取付ける天板の厚み(20～120mm)に合わせて3段階の取付け位置が選べます。
※ボルトをゆるめるだけで、後から位置の変更ができます。
※必ず3ヶ所の位置で固定してください。途中の位置で固定しないでください。

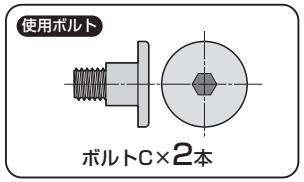

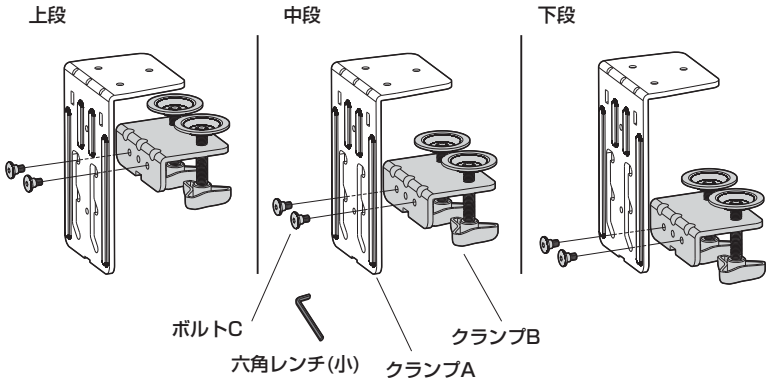

2 アームにクランプを取付けます。

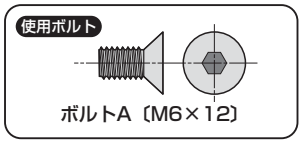

①

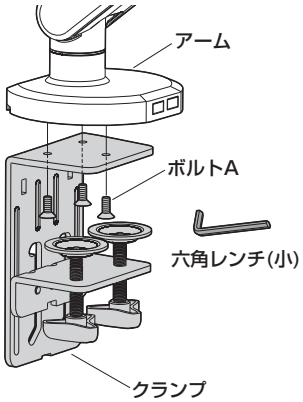

② ※シートAはクランプに、シートBはアームの底面に貼付けます。

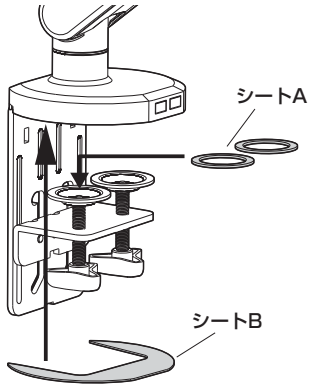

3 アームをデスク天板に取付けます。（⑦へ続く）

※クランプノブは2個ともしっかりとしめて固定します。
※ケーブルカバーAをクランプに取付けます。

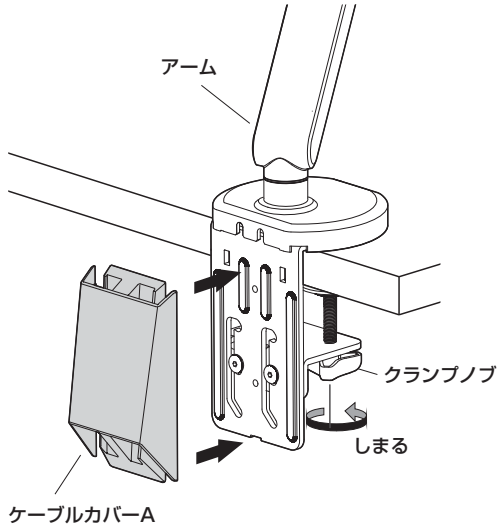

4 デスク天板に穴をあけます。

※ドリル等を使いデスク天板に直径8.5mmの貫通穴をあけます。
※取付け可能な天板の厚みは25～100mmです。
※アームの台座が天板からはみ出さない位置に取付けてください。

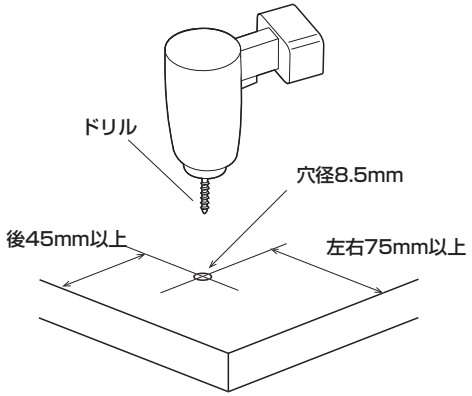

5 ボルトをアームの裏面に取付けます。

① ボルトDをプレートAに差込みます。
※プレートAには上下があります。

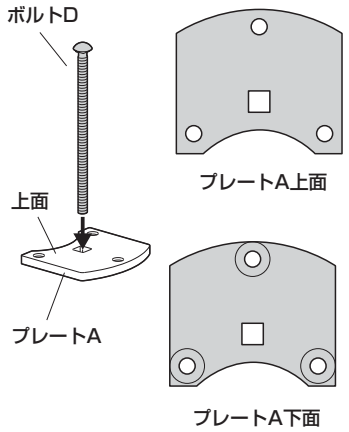

② プレートAをアームに取付けます。
※シートBはアーム底面に貼り付けます。

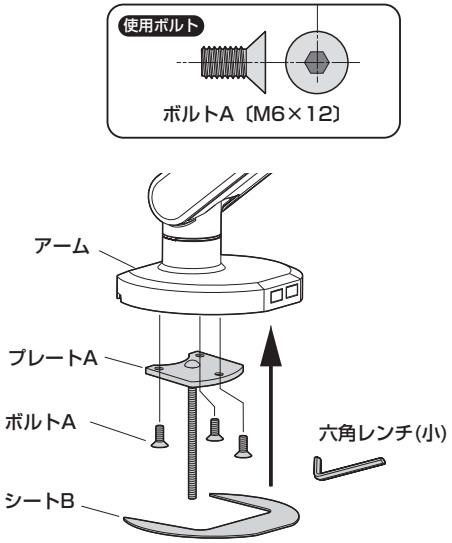

6 アームを天板に差込み取付けます。

※シートCはプレートBに貼付けてます。
※しっかりノブをしめて固定します。

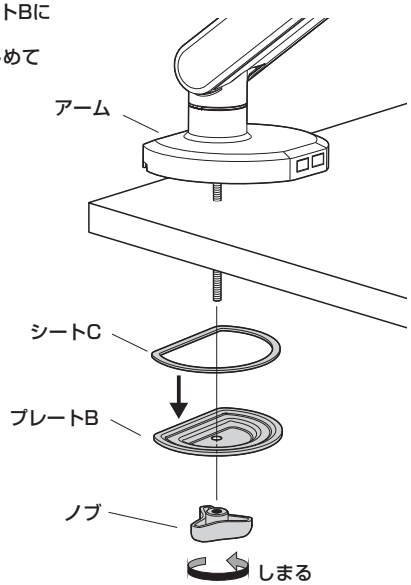

7 マウントプレートをアームに取付けます。

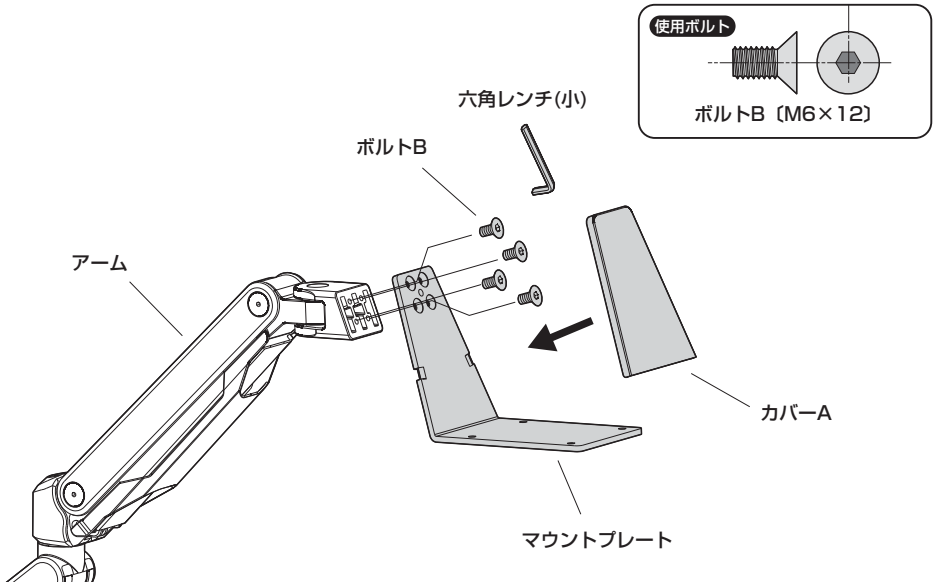

8 トレーをマウントプレートに取付けて完成です。

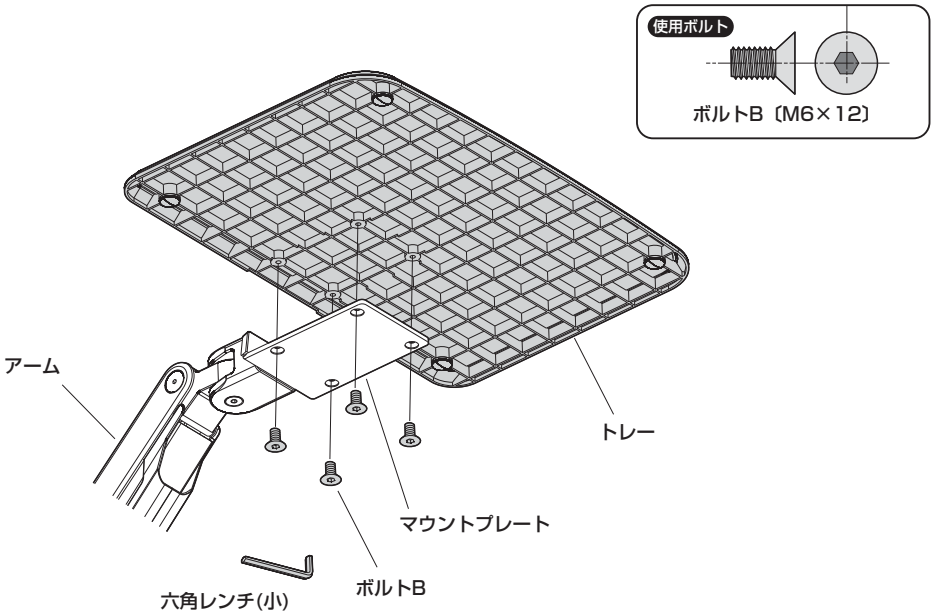

ケーブルの収納方法

※アームに取付け済みのケーブルカバーBとケーブルカバーCを外して、ケーブルを収納してからケーブルカバーAを通します。

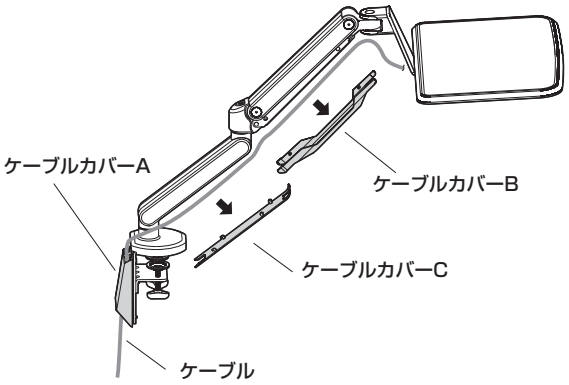

※ケーブルカバーB：①両側に広げます。
②手前に引きます。
※ケーブルカバーC：①上端を手前に引きます。
②上方に引抜きます。

※ケーブルをケーブルフックに引っ掛けてカバーB、Cを逆の手順で取付けます。

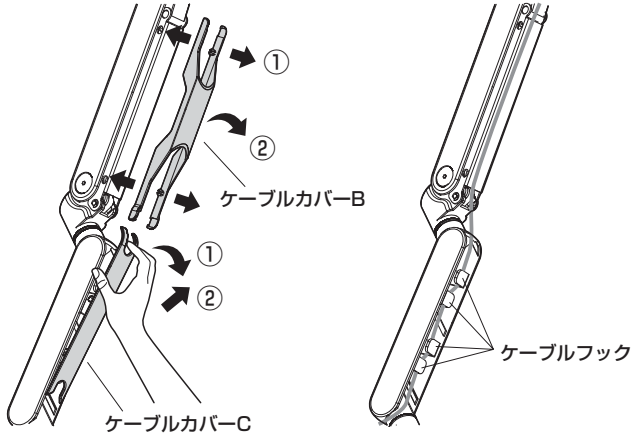

アームの調整方法

※載せるノートパソコンの重量に合わせて、アームが釣り合うように六角レンチ(大)でボルトを回して調整します。

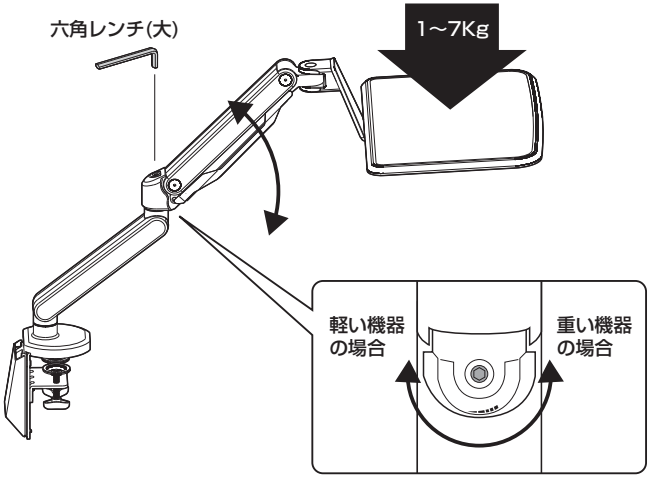

安全の為に注意していただく点

落下する恐れがあるので、天板の外にノートパソコンが出る状態での使用はさけてください。

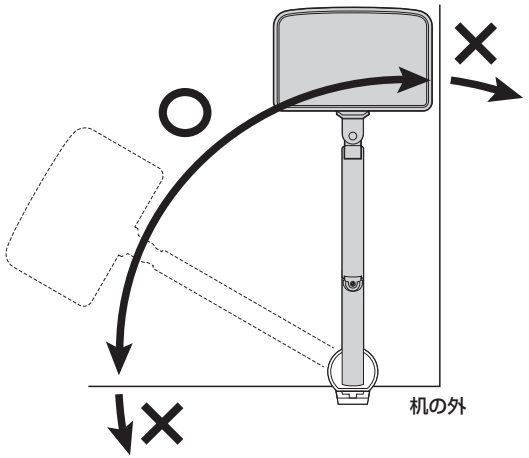

可動部分で指などをはさまない様に注意してください。

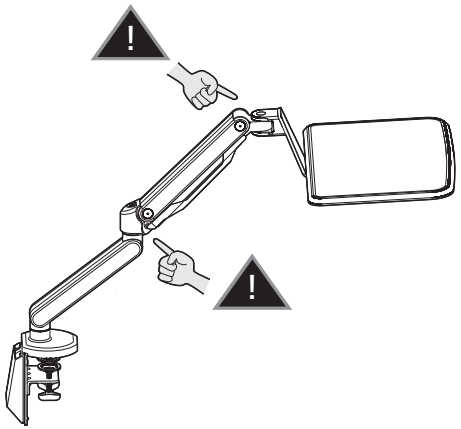

その他

- **7Kg以上の機器は乗せないでください。**
- **アーム部に物を置かないでください。**
- **本製品を取付けた机を移動させないでください。**
- 本製品を振動のある場所に設置しないでください。
- 用途以外で使用しないでください。
- 部品が外れたままで使用しないでください。
- ボルト・ネジ類がゆるんだまま使用しないでください。
- 本製品を分解・修理・加工・改造はしないでください。
- 本製品に強い振動や衝撃、無理な力を与えないでください。
- 本製品を高温・多湿となる場所や、ほこりや静電気、油煙の多い場所で使用・保管しないでください。
- 本製品を水などの液体で濡らさないでください。また、濡れた手で触れないでください。
- お子様には本製品や付属品を触れさせないでください。
- 本製品のお手入れをする場合には、ベンジンやシンナーなどの揮発性有機溶剤が含まれているものは使用しないでください。
- 本製品の故障、またはその使用によって生じた事故や直接、間接の損害については弊社はその責を負わないものとします。あらかじめご了承ください。

以上の点に注意して取扱ってください。

製品に関するお問い合わせ
BH/AB/KTDaSz

製品の品質管理には細心の注意をはらっていますが、万一、不都合な点や製品に関するお問い合わせなどございましたら、お買求めの販売店又は右記までお気軽にご相談下さい。

本取扱説明書の内容は、予告なしに変更になる場合があります。

サンワサプライ株式会社
サンワダイレクト ／〒700-0825 岡山県岡山市北区田町1-10-1
TEL.086-223-5680 FAX.086-235-2381