ポケット付き机上ラック(100-MR116シリーズ)組立説明書

この度は、弊社製品をお買求めいただきましてありがとうございました。
この机上ラックは組立式になっておりますので、下記の要領で組立ててください。
パッキングケースの中には、下記の部品が入っています。

組立説明書は組立て後も大切に保管してください。

この製品を第三者に貸し出すときは、この説明書も共に貸し出し、よく読んでから使用するようご指導ください。

★用意していただくもの・・・・・
手袋（組立て時のケガ等を防ぐために必ず着用してください）
プラスドライバー

完成図

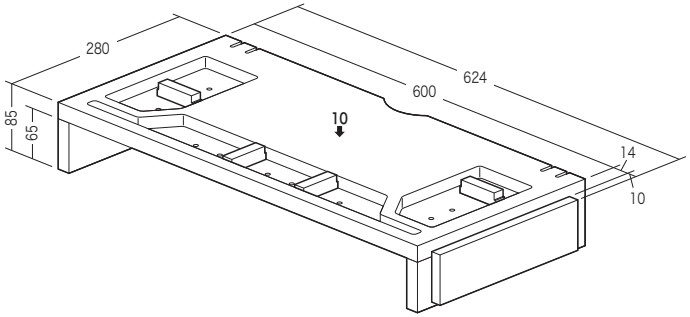

総耐荷重　10kg

組立て部品

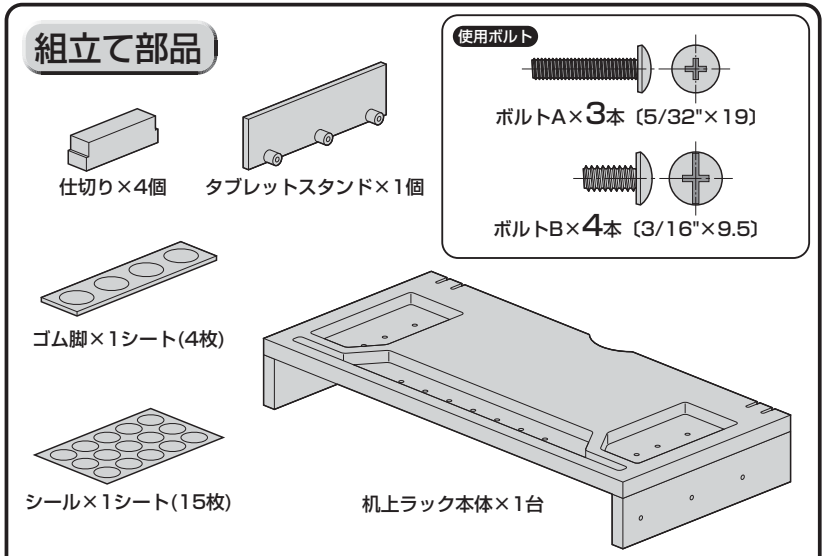

1 机上ラック本体を逆さにし、タブレットスタンドを取付けます。

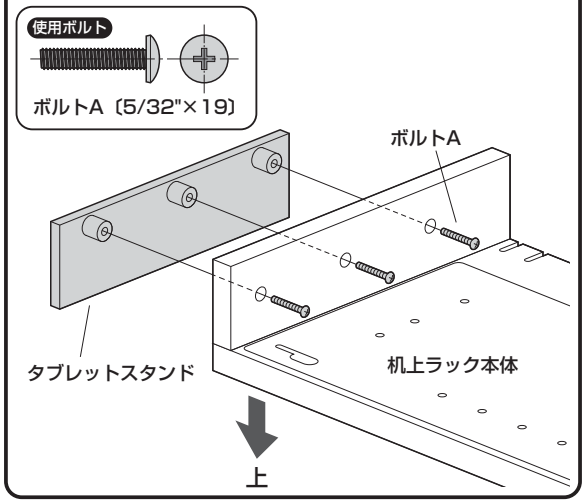

2 机上ラック本体にゴム脚を貼り付けます。

①はくり紙からゴム脚をはがします。

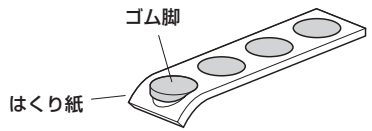

②机上ラック本体にゴム脚を貼り付けます。

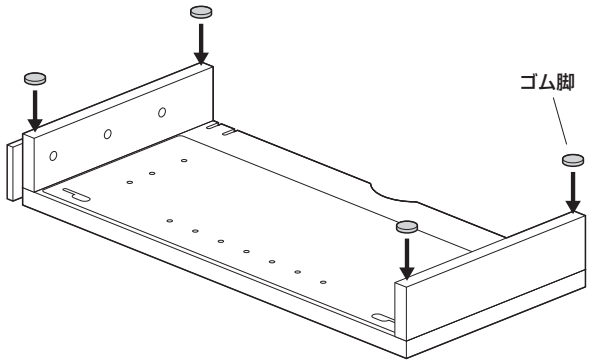

3 机上ラック本体を起こし、仕切りを取付けます。

※任意の穴に取付けます。
※縦横どちらの向きでも取付けできます。

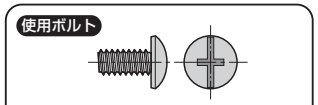

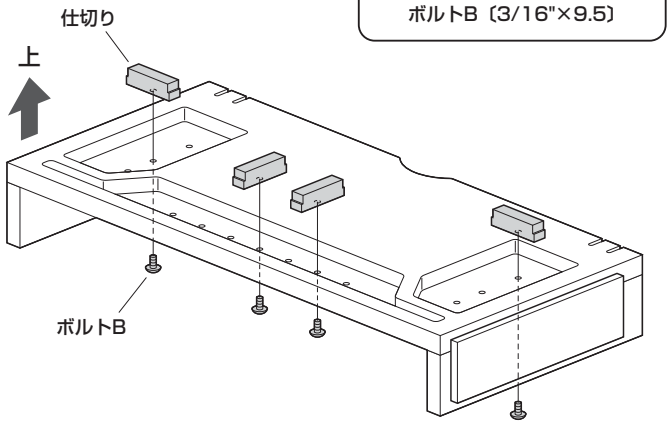

4 机上ラック本体の使用していない穴にシールを貼って完成です。

①はくり紙からシールをはがします。

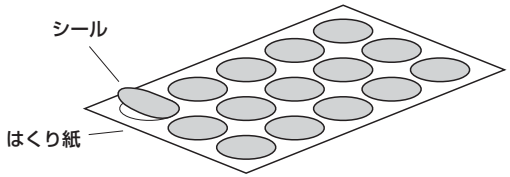

②机上ラック本体の使用していない穴にシールを貼り付けます。

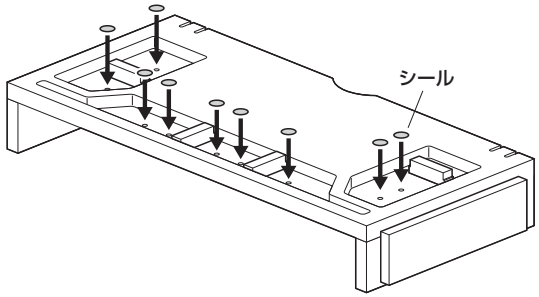

製品に関するお問い合わせ
BG/AB/TTDaNo

製品の品質管理には細心の注意をはらっていますが、万一、不都合な点や製品に関するお問い合わせなどございましたら、お買求めの販売店又は右記までお気軽にご相談下さい。

サンワサプライ株式会社
サンワダイレクト / 〒700-0825 岡山県岡山市北区田町1-10-1
TEL.086-223-5680 FAX.086-235-2381