# ポケット付き机上ラック(100-MR115シリーズ)組立説明書

この度は、弊社製品をお買求めいただきましてありがとうございました。
この机上ラックは組立式になっておりますので、下記の要領で組立ててください。
パッキングケースの中には、下記の部品が入っています。

**組立説明書は組立て後も大切に保管してください。**

この製品を第三者に貸し出すときは、この説明書も共に貸し出し、よく読んでから使用するようご指導ください。

★用意していただくもの・・・・・
手袋（組立て時のケガ等を防ぐために必ず着用してください）
プラスドライバー

## 完成図

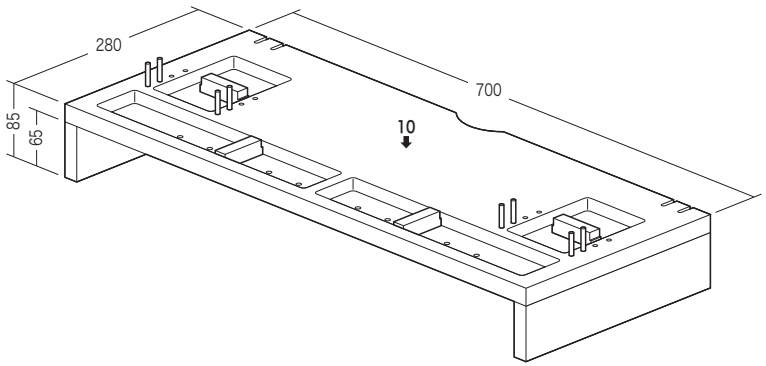


総耐荷重　10kg

## 組立て部品

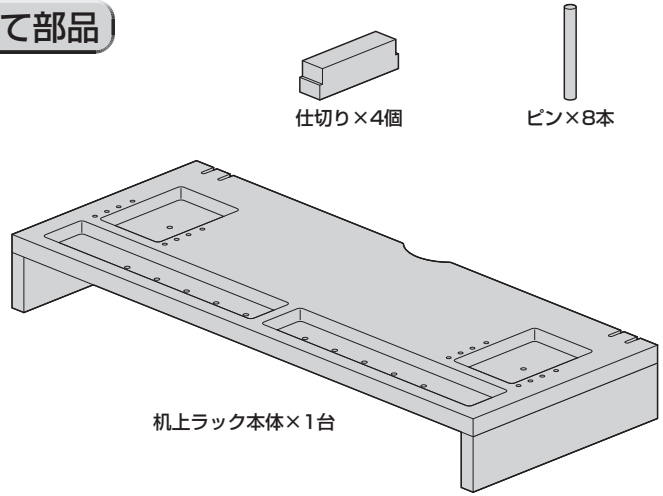

仕切り×4個

ピン×8本

使用ボルト

ボルト×4本〔3/16"×9.5〕

ゴム脚×1シート(4枚)

シール×1シート(15枚)

机上ラック本体×1台

## 1 机上ラック本体にゴム脚を貼り付けます。

①はくり紙からゴム脚をはがします。

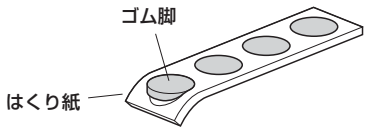


②机上ラック本体にゴム脚を貼り付けます。

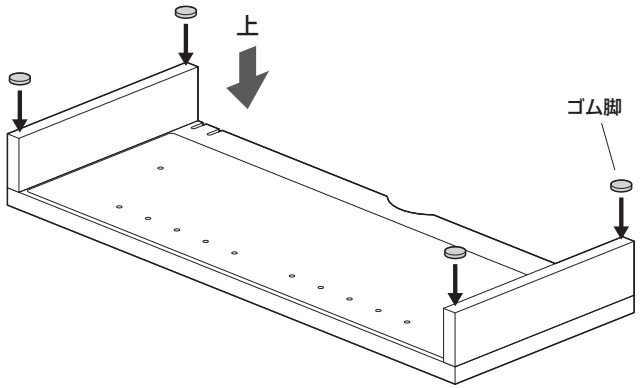


## 2 机上ラック本体を起こし、仕切りとピンを取付けます。

使用ボルト

ボルト〔3/16"×9.5〕

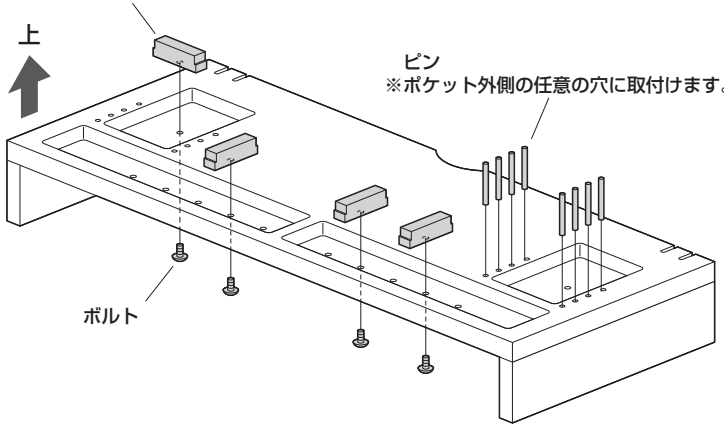


## 3 机上ラック本体の使用していない穴にシールを貼って完成です。

①はくり紙からシールをはがします。

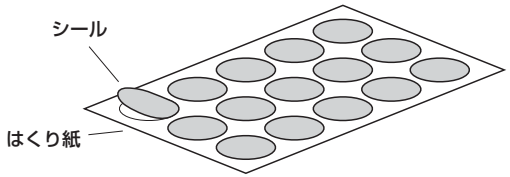


②机上ラック本体の使用していない穴にシールを貼り付けます。

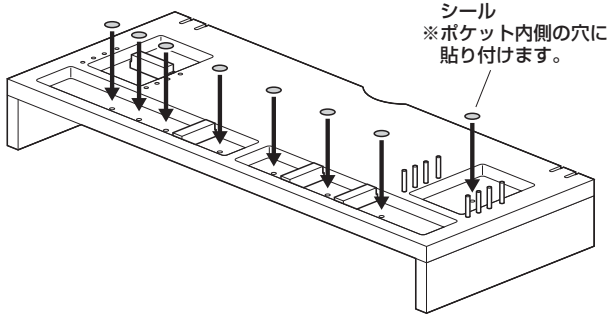


製品に関するお問い合わせ

製品の品質管理には細心の注意をはらっていますが、万一、不都合な点や製品に関するお問い合わせなどございましたら、お買求めの販売店又は右記までお気軽にご相談下さい。

BG/AB/TTDaNo


サンワサプライ株式会社
サンワダイレクト / 〒700-0825 岡山県岡山市北区田町1-10-1
TEL.086-223-5680 FAX.086-235-2381