机上液晶モニタスタンド（100-MR087シリーズ・100-MR088シリーズ・100-MR089シリーズ）組立説明書

この度は、弊社製品をお買求めいただきましてありがとうございました。
この机上液晶モニタスタンドは組立式になっておりますので、下記の要領で組立ててください。
パッキングケースの中には、下記の部品が入っています。

組立説明書は組立て後も大切に保管してください。

この製品を第三者に貸し出すときは、この説明書も共に貸し出し、よく読んでから使用するようご指導ください。

★用意していただくもの・・・・・
手袋（組立て時のケガ等を防ぐために必ず着用してください）

完成図

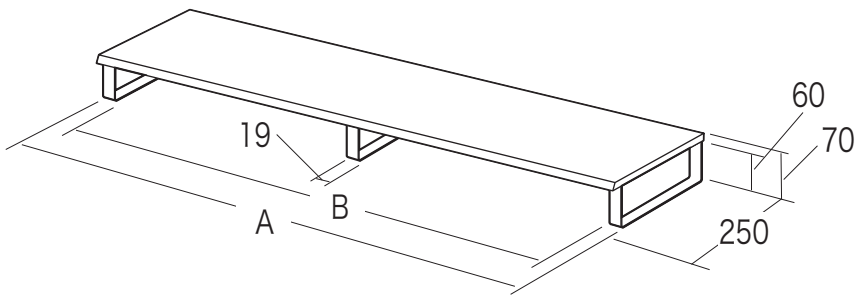

	A	B	総耐荷重
100-MR087	600	560	15kg
100-MR088	1000	960	15kg
100-MR089	1200	1160	15kg

組立て部品

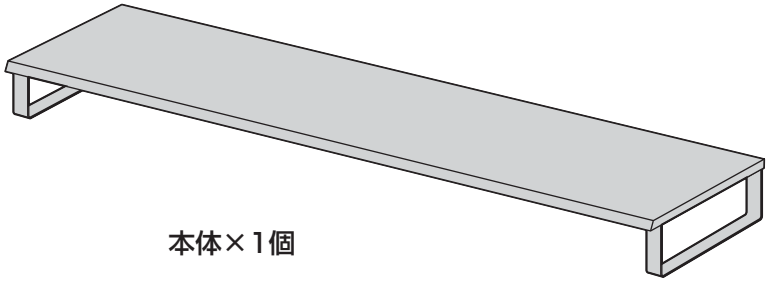

本体×1個

ウレタン足×4個(100-MR087)
×6個(100-MR088,
100-MR089)

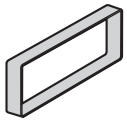

たわみ防止フレーム×1個
（100-MR087には付属していません）

1 ウレタン足を貼付けて完成です。

※たわみ防止フレームは100-MR087には付属していません。

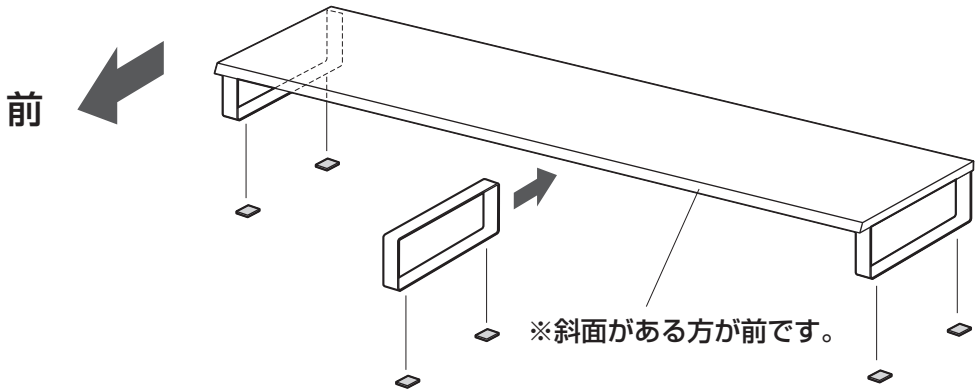

たわみ防止フレームは任意の場所に入れて下さい。

製品に関するお問い合わせ

製品の品質管理には細心の注意をはらっていますが、万一、不都合な点や製品に関するお問い合わせなどございましたら、お買求めの販売店又は右記までお気軽にご相談下さい。

13/04/KTDaC

サンワサプライ株式会社

岡山サプライセンター / 〒700-0825 岡山県岡山市北区田町1-10-1
TEL.086-223-3311 FAX.086-223-5123