iPad･タブレットスタンド(100-MR085)組立説明書

この度は、弊社製品をお買求めいただきましてありがとうございました。
本製品は組立式になっておりますので、下記の要領で組立ててください。
パッキングケースの中には、下記の部品が入っています。

組立説明書は組立て後も大切に保管してください。

この製品を第三者に貸し出すときは、この説明書も共に貸し出し、よく読んでから使用するようご指導ください。

★用意していただくもの……
手袋(組立て時のケガ等を防ぐために必ず着用してください)

完成図

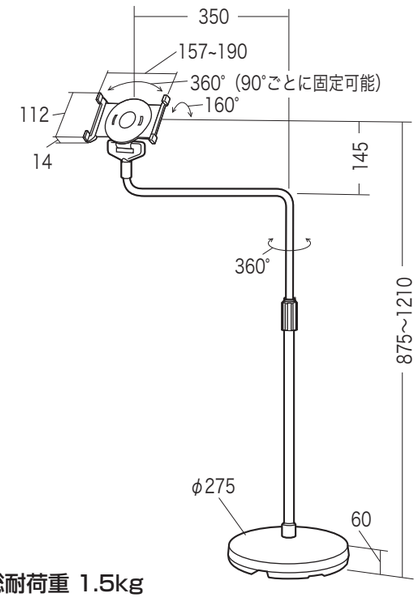

総耐荷重 1.5kg

組立て部品

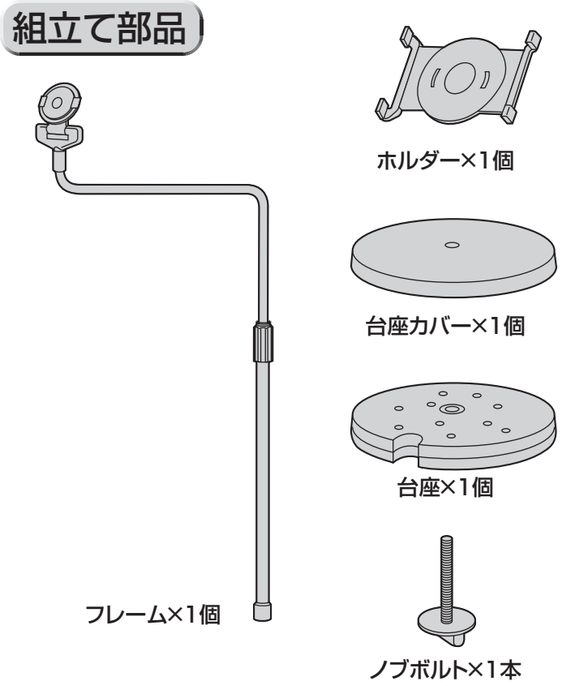

1 台座に台座カバーをかぶせます。

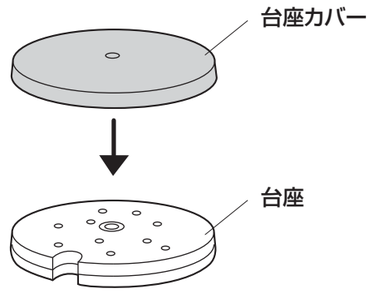

2 フレームを取付けます。

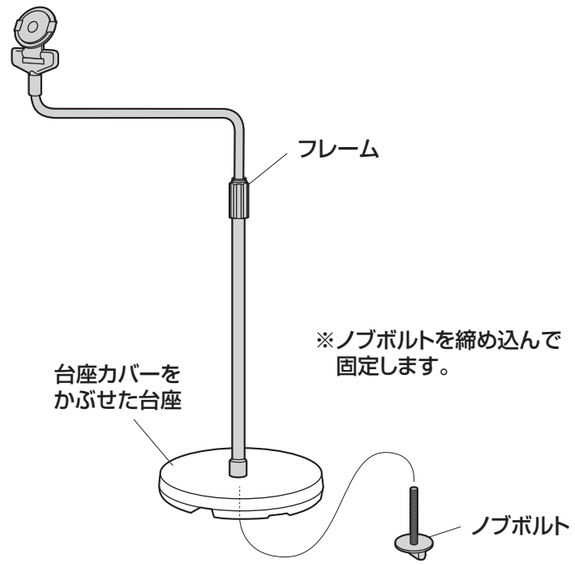

3 iPad･タブレットをホルダーに取付けます。

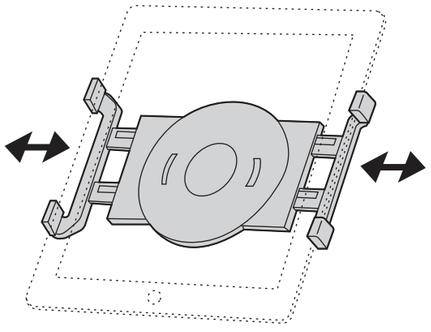

※確実に取付けてください。

4 ホルダーをフレームに取付けて完成です。

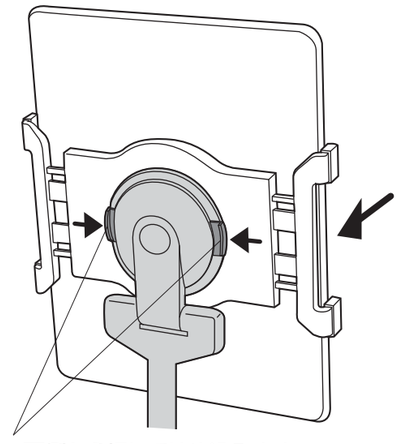

※両側から押してはめ込みます。

※確実に取付けてください。

高さ調節･回転

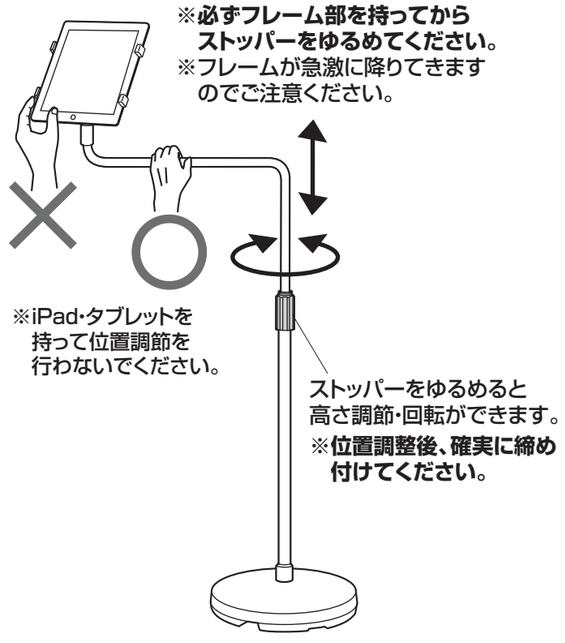

角度調節

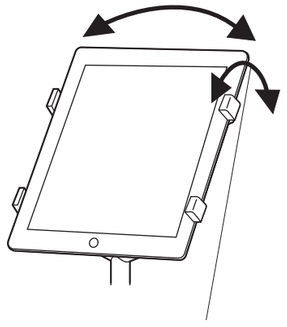

⚠ 使用上の注意

- **高さ調節は必ずフレーム部を持って動かしてください。**
- **iPad･タブレットは落下しないように確実に取付けてください。**
- **耐荷重以上の物は取付けないでください。**
- 可動部に手足などを挟まないように注意してください。
- 必ず屋内の平坦で安定した場所で使用してください。
- 用途以外で使用しないでください。
- 部品が外れたままで使用しないでください。
- ボルト･ネジ類がゆるんだまま使用しないでください。
- 本製品に強い振動や衝撃、無理な力を与えないでください。
- 本製品を高温･多湿となる場所や、ほこりや静電気、油煙の多い場所で使用･保管しないでください。
- 本製品を水などの液体で濡らさないでください。また、濡れた手で触れないでください。
- お子様には本製品や付属品を触れさせないでください。
- 本製品のお手入れをする場合には、ベンジンやシンナーなどの揮発性有機溶剤が含まれているものは使用しないでください。
- 本製品の故障、またはその使用によって生じた事故や直接、間接の損害については弊社はその責を負わないものとします。あらかじめご了承ください。

製品に関するお問い合わせ
製品の品質管理には細心の注意をはらっていますが、万一、不都合な点や製品に関するお問い合わせなどございましたら、お買求めの販売店又は右記までお気軽にご相談下さい。

13/03/JMDaAi

サンワサプライ株式会社
岡山サプライセンター / 〒700-0825 岡山県岡山市北区田町1-10-1
TEL.086-223-3311 FAX.086-223-5123