iPad・タブレット用アーム(100-MR072シリーズ)組立説明書

この度は、弊社製品をお買求めいただきましてありがとうございました。
このアームは組立式になっておりますので、下記の要領で組立ててください。
パッキングケースの中には、下記の部品が入っています。

組立説明書は組立て後も大切に保管してください。

この製品を第三者に貸し出すときは、この説明書も共に貸し出し、よく読んでから使用するようご指導ください。

★用意していただくもの・・・・・
手袋（組立て時のケガ等を防ぐために必ず着用してください）
プラスドライバー

完成図

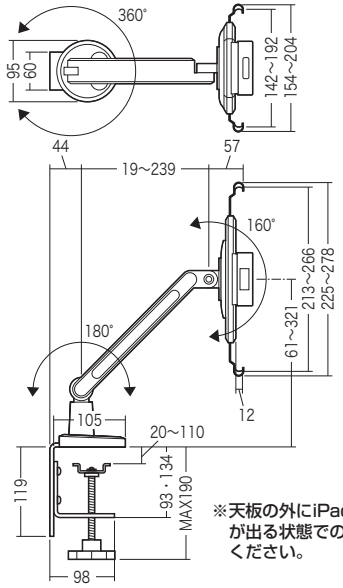

※天板の外にiPad・タブレットが出る状態での使用はさけてください。

耐荷重1.5Kg

組立て部品

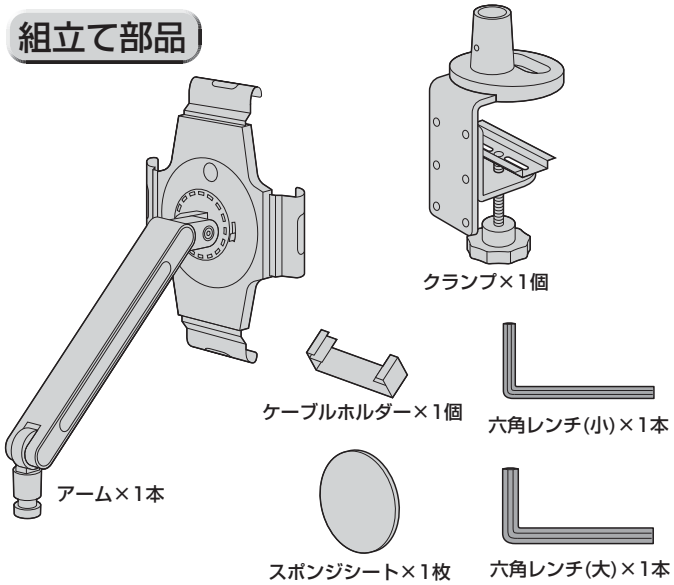

※このアームは2種類の天板への固定方法があります。
用途に合わせて組み立ててください。

<クランプで固定>

※厚さ20～110mmの天板に取付け可能です。

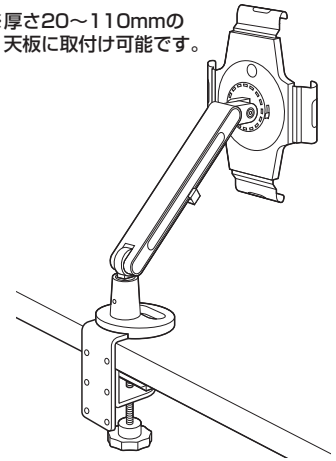

<グロメットで固定>

※厚さ20～60mmので、直径10～20mmの穴が空いた天板に取付け可能です。

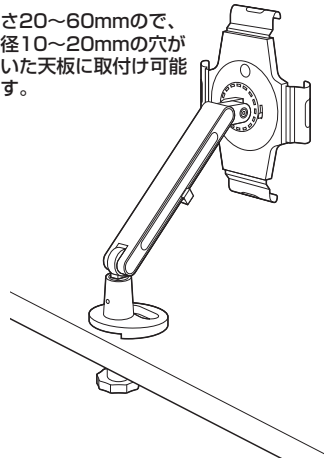

クランプでの取付け方法

※取付け可能な天板な厚さは20～110mmです。

天板にクランプを取付けます。

<20～60mmの厚さの天板に取付ける場合>

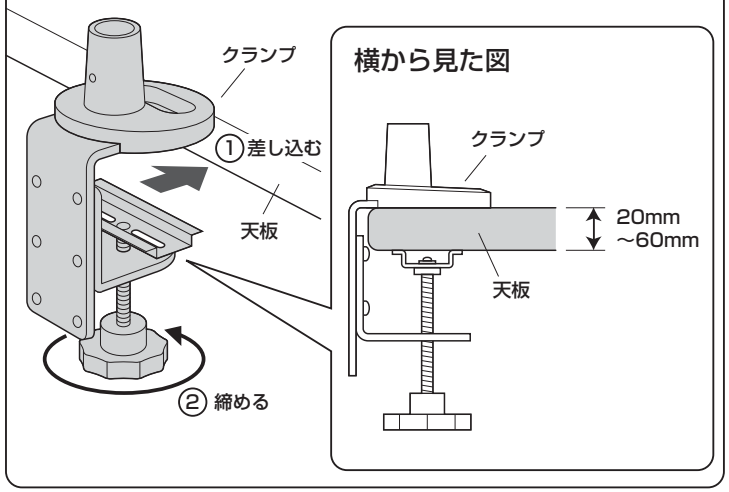

<61～110mmの厚さの天板に取付ける場合>

①クランプの締め付け金具を取外します。

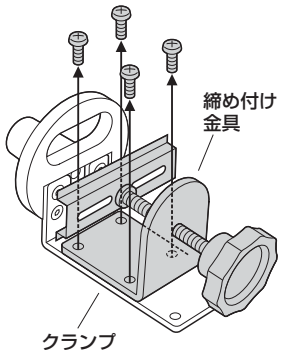

②締め付け金具の位置を変えて再度取付けます。

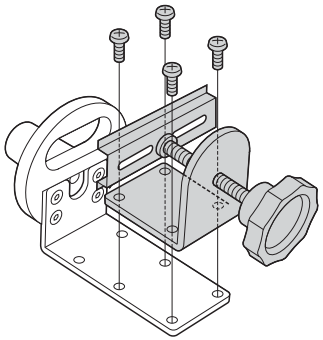

③天板に取付けます。

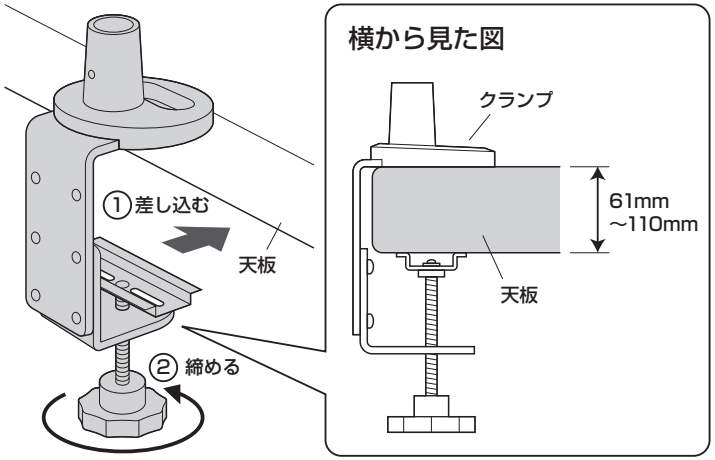

グロメットでの取付け方法

※取付け可能な天板な厚さは20～60mmです。
直径10～20mmの穴に取付け可能です。

① クランプの下側を取外します。

①クランプからクランプ下側を取外します。

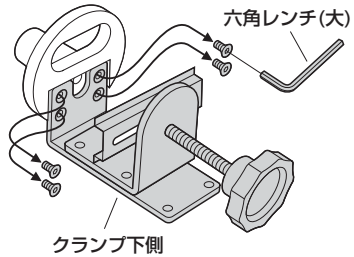

②固定金具・スペーサー・ノブボルトを取外します。

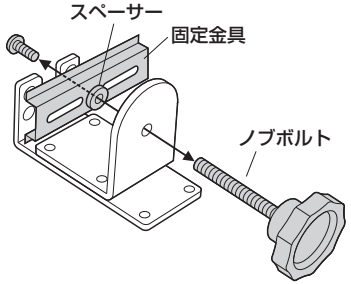

② 天板の穴に取付けます。

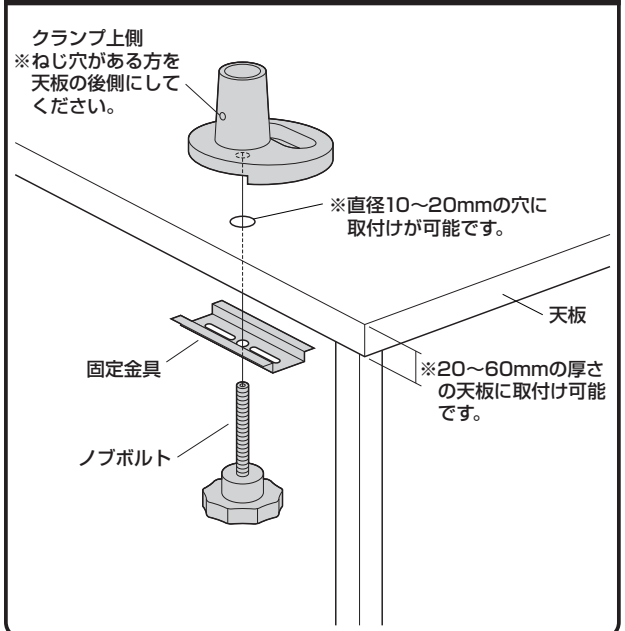

アームの組み立て方法

※下記の説明はクランプで固定した場合のイラストになっています。
グロメットで固定する場合も同様の手順で組み立ててください。

① クランプにアームを取付けます。

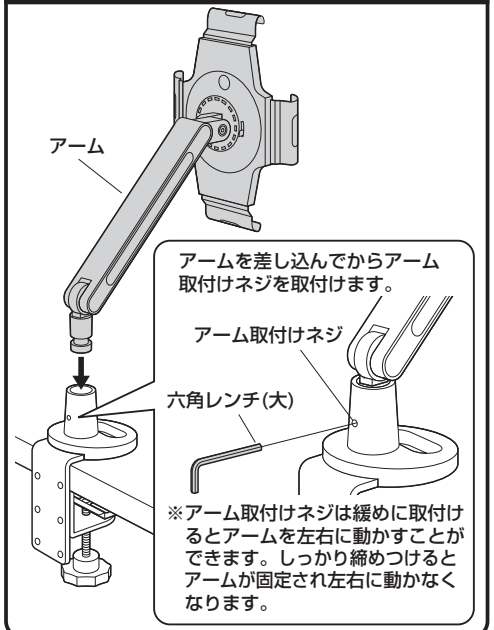

② 充電ケーブルなどをケーブルホルダーで固定して完成です。

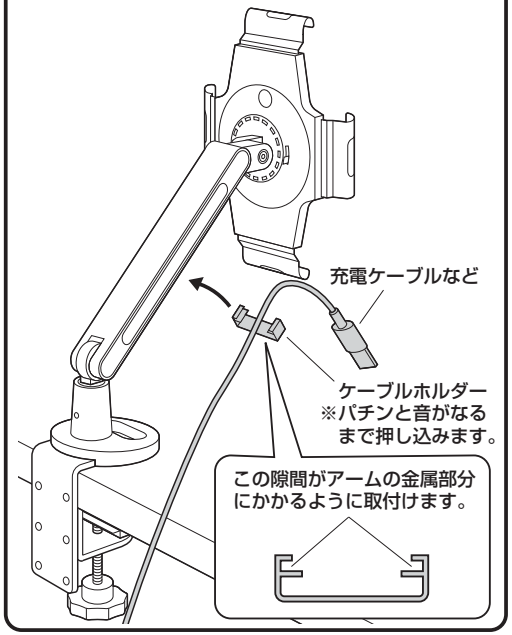

タブレットの取付け方法

① ホルダーのロックを解除し、開きます。

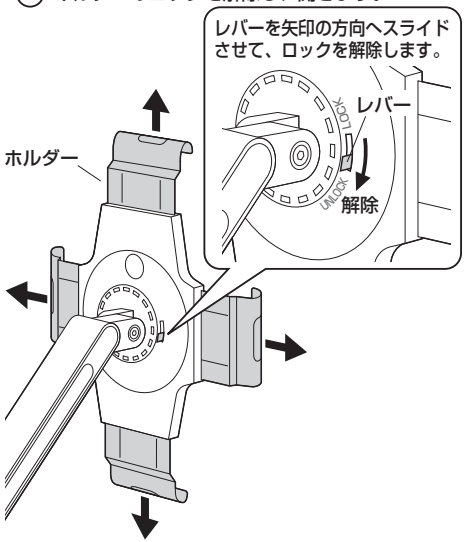

② レバーを矢印の方向へスライドし、ロックの状態にします。

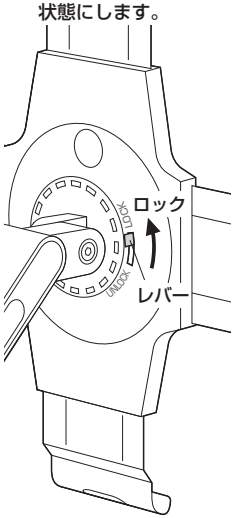

③ ホルダーでタブレットをはさみ込み、しっかりと固定します。

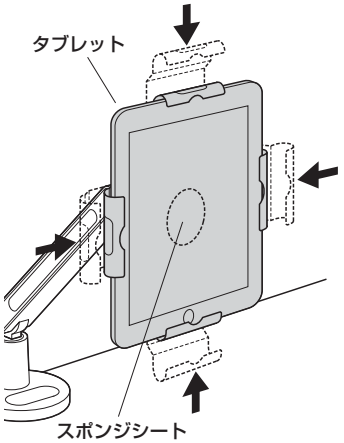

タブレットの取外し方法

① ホルダーのレバーを矢印の方向へスライドし、ロックを解除します。

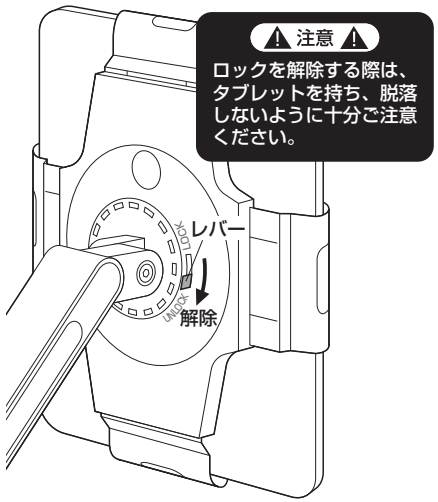

② ホルダーを開いてタブレットを取外します。

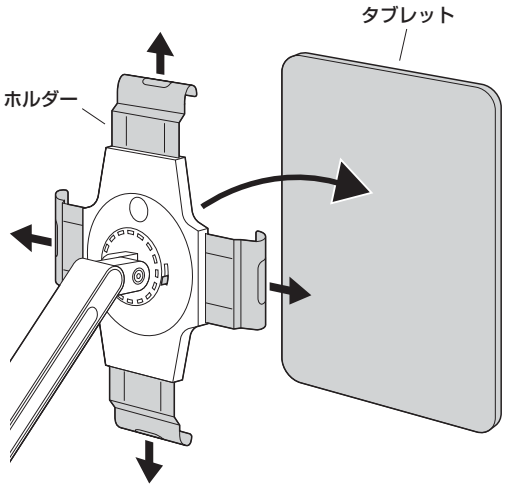

可動範囲と各部の調節方法

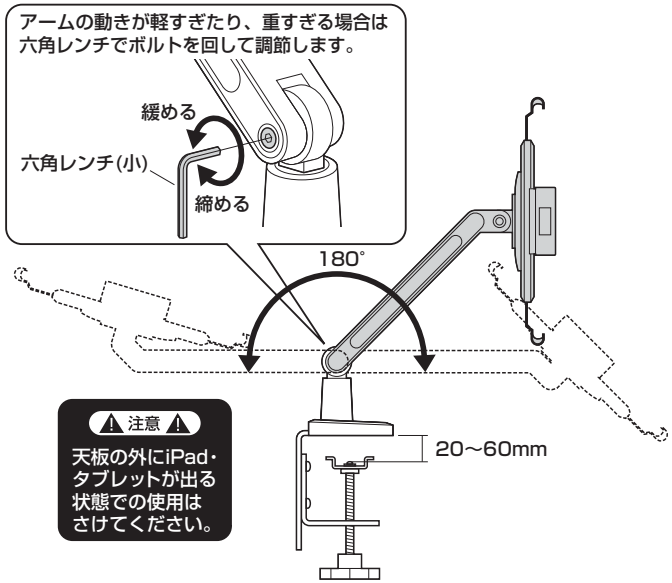

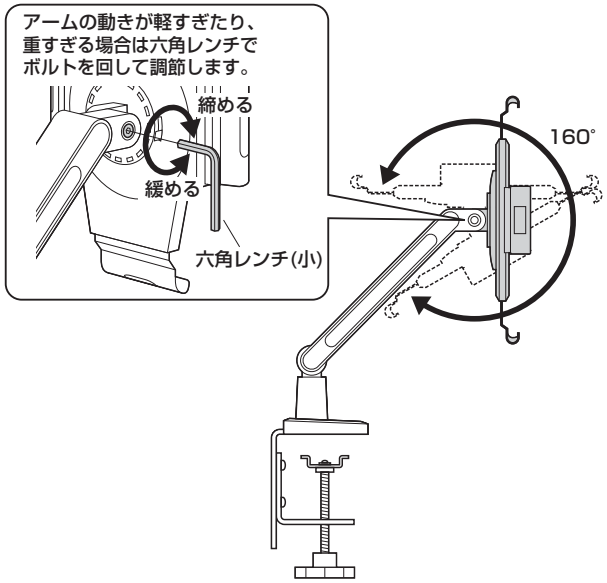

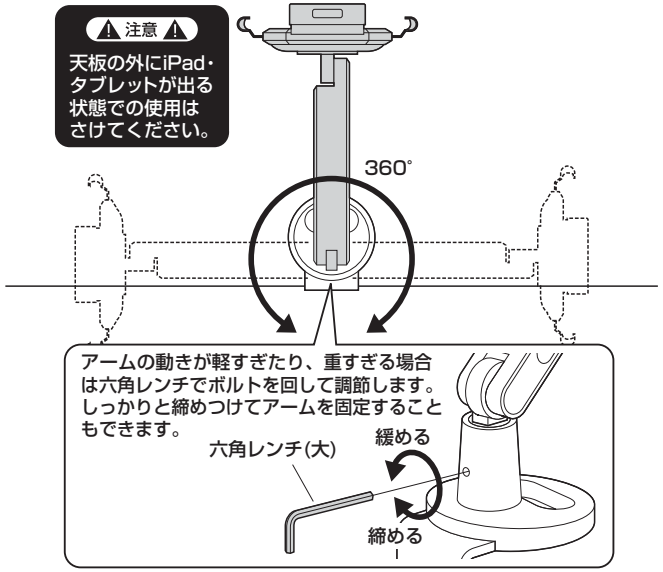

安全の為に注意していただく点

落下する恐れがあるので、天板の外にタブレットが出る状態での使用はさけてください。

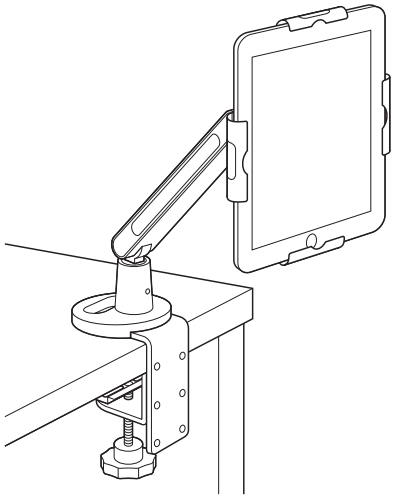

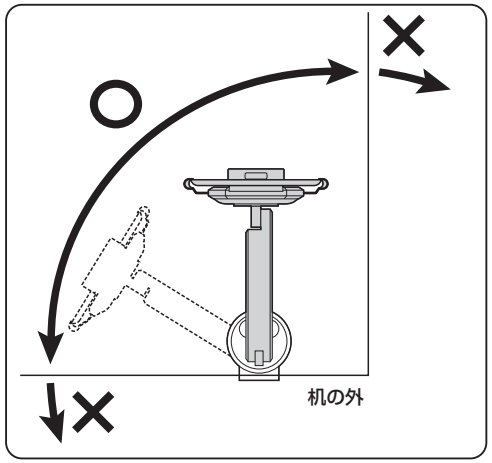

可動部分で指などをはさまない様に注意してください。

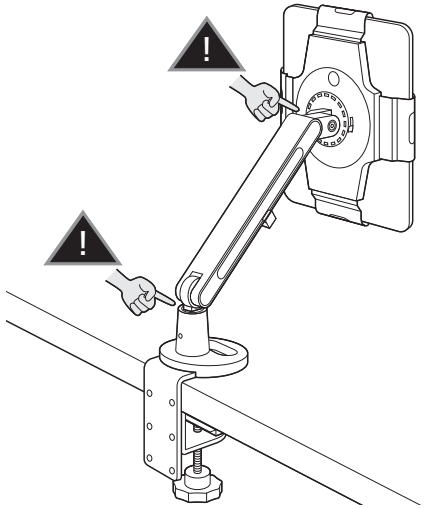

その他

- **1.5kg以上の機器は取付けないでください。**
- **アーム部に物を置かないでください。**
- **本製品を取付けた机を移動させないでください。**
- 本製品を振動のある場所に設置しないでください。
- 用途以外で使用しないでください。
- 部品が外れたままで使用しないでください。
- ボルト・ネジ類がゆるんだまま使用しないでください。
- 本製品を分解・修理・加工・改造はしないでください。
- 本製品に強い振動や衝撃、無理な力を与えないでください。
- 本製品を高温・多湿となる場所や、ほこりや静電気、油煙の多い場所で使用・保管しないでください。
- 本製品を水などの液体で濡らさないでください。また、濡れた手で触れないでください。
- お子様には本製品や付属品を触れさせないでください。
- 本製品のお手入れをする場合には、ベンジンやシンナーなどの揮発性有機溶剤が含まれているものは使用しないでください。
- 本製品の故障、またはその使用によって生じた事故や直接、間接の損害については弊社はその責を負わないものとします。あらかじめご了承ください。

以上の点に注意して取扱ってください。

製品に関するお問い合わせ
製品の品質管理には細心の注意をはらっていますが、万一、不都合な点や製品に関するお問い合わせなどございましたら、お買求めの販売店又は右記までお気軽にご相談下さい。

サンワサプライ株式会社
岡山サプライセンター / 〒700-0825 岡山県岡山市北区田町1-10-1
TEL.086-223-3311 FAX.086-223-5123
東京サプライセンター / 〒140-8566 東京都品川区南大井6-5-8
TEL.03-5763-0011 FAX.03-5763-0033
http://www.sanwa.co.jp/

13/01/TTDsC