壁掛けiPadケース(100-MR065)組立説明書

この度は、弊社製品をお買求めいただきましてありがとうございました。
本製品は組立式になっておりますので、下記の要領で組立ててください。
パッキングケースの中には、下記の部品が入っています。

組立説明書は組立て後も大切に保管してください。

この製品を第三者に貸し出すときは、この説明書も共に貸し出し、よく読んでから使用するようご指導ください。

★用意していただくもの……プラスドライバー、
手袋(組立て時のケガ等を防ぐために必ず着用してください)

完成図

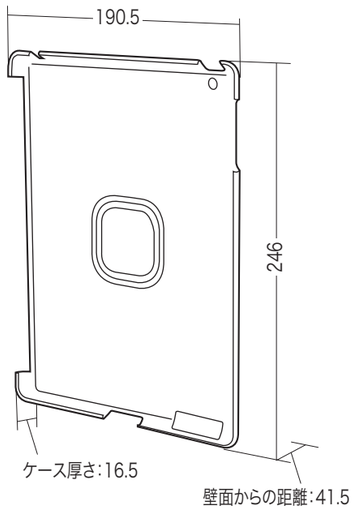

対応機種:iPad(第3世代)・iPad2

組立て部品

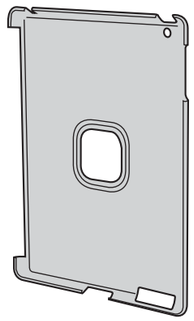

ケース×1個

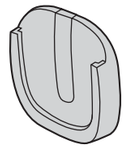

ブラケット×1個

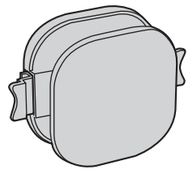

ホルダー×1個

使用ボルト



タッピングネジA×2本〔4×25〕

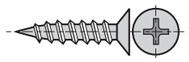

タッピングネジB×2本〔4×18〕

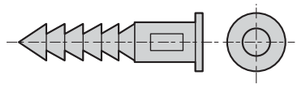

アンカーボルト(大)×2本

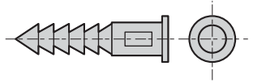

アンカーボルト(小)×2本

⚠ 使用上の注意

- **対応機種以外の物は取付けないでください。**
- 可動部に手足などを挟まないように注意してください。
- 必ず屋内の安定した場所で使用してください。
- 用途以外で使用しないでください。
- 部品が外れたままで使用しないでください。
- ボルト・ネジ類がゆるんだまま使用しないでください。
- 本製品を分解・修理・加工・改造はしないでください。
- 本製品に強い振動や衝撃、無理な力を与えないでください。
- 本製品を高温・多湿となる場所や、ほこりや静電気、油煙の多い場所で使用・保管しないでください。
- 本製品を水などの液体で濡らさないでください。また、濡れた手で触れないでください。
- お子様には本製品や付属品を触れさせないでください。
- 本製品のお手入れをする場合には、ベンジンやシンナーなどの揮発性有機溶剤が含まれているものは使用しないでください。
- 本製品の故障、またはその使用によって生じた事故や直接、間接の損害については弊社はその責を負わないものとします。あらかじめご了承ください。

※壁面はiPadと本製品を合わせた荷重に長期間耐える十分な強度が必要です。剛性の弱い壁に取付けた場合、iPadが脱落することがあります。壁の剛性を十分に考慮の上で取付ける場所を決めてください。

1 iPadにケースを取付けます。

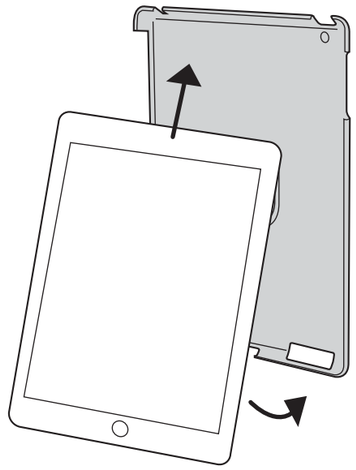

※落下しないように確実に取付けてください。

2 壁面にブラケットを取付けます。

①ドリル等を使い壁に下穴をあけます。

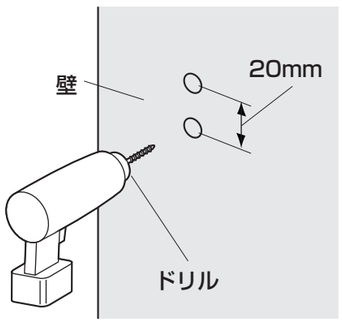

●アンカーボルト(大)を使用する場合:
直径6.5mm、深さ30mm
●アンカーボルト(小)を使用する場合:
直径5.5mm、深さ25mm

②アンカーボルトを差し込みます。

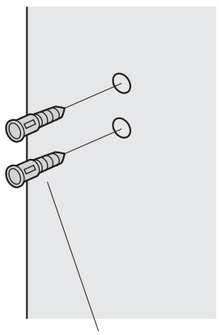

アンカーボルト
※差し込みにくい場合はプラスチックハンマー等で打ち込んでください。

③ブラケットを壁面に取付けます。

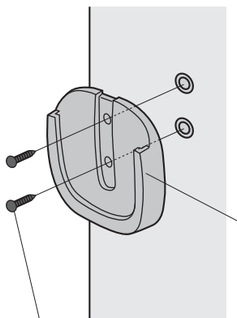

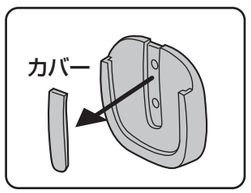

ブラケット
※カバーを取外します。壁面に取付けた後、再度カバーを取付けてください。

●アンカーボルト(大)を使用した場合:
タッピングネジA
●アンカーボルト(小)を使用した場合:
タッピングネジB

※必ず壁の内部に芯材がある部分に設置して下さい。
※壁面を傷つけないように注意してください。
※木製の壁面などにはタッピングネジのみで取付けることもできます。

3 ケースにホルダーを取付けます。

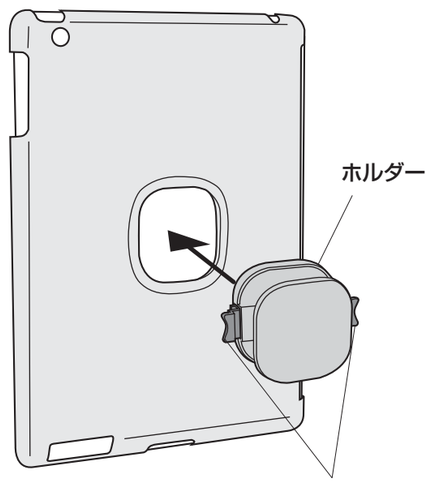

両側のストッパーを押さえて、
ケース背面にはめ込みます。

4 ブラケットに引っ掛けて完成です。

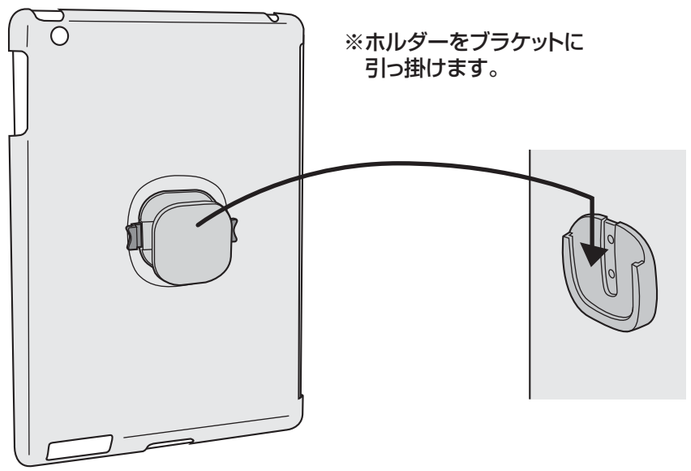

※ホルダーをブラケットに引っ掛けます。

※画面の回転と角度調節が可能です。
※iPadが落下しないように充分ご注意ください。

製品に関するお問い合わせ
製品の品質管理には細心の注意をはらっていますが、万一、不都合な点や製品に関するお問い合わせなどございましたら、お買求めの販売店又は右記までお気軽にご相談下さい。

12/07/JMDaNo

サンワサプライ株式会社
岡山サプライセンター / 〒700-0825 岡山県岡山市北区田町1-10-1
TEL.086-223-3311 FAX.086-223-5123