# プリンタスタンド(100-LPS001)組立説明書

この度は、弊社製品をお買求めいただきましてありがとうございました。
本製品は組立式になっておりますので、下記の要領で組立ててください。
パッキングケースの中には、下記の部品が入っています。

**組立説明書は組立て後も大切に保管してください。**

この製品を第三者に貸し出すときは、この説明書も共に貸し出し、よく読んでから使用するようご指導ください。

★用意していただくもの……
手袋(組立て時のケガ等を防ぐために必ず着用してください)

## 完成図

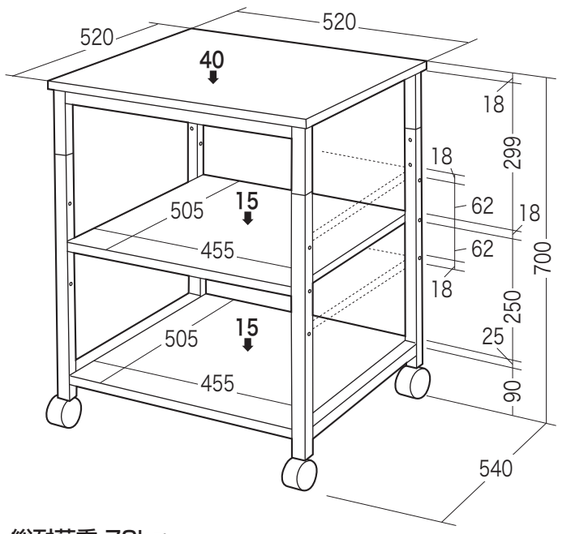


総耐荷重 70kg

## 組立て部品

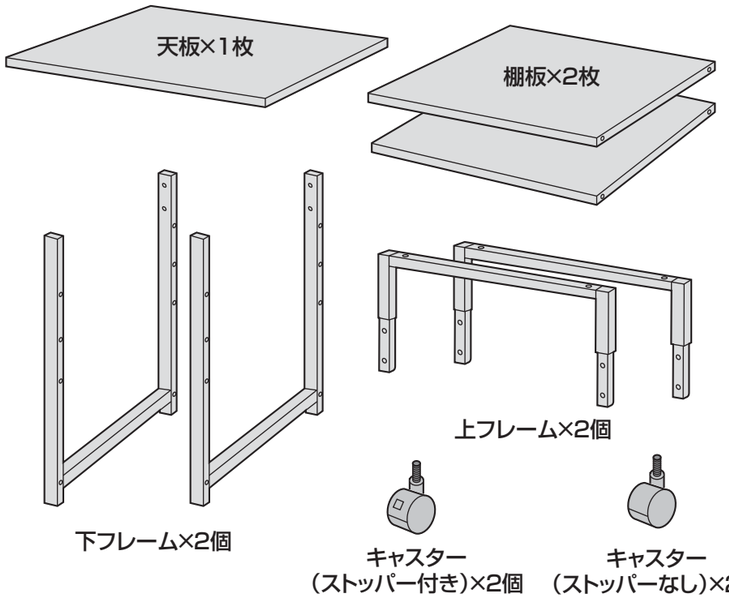


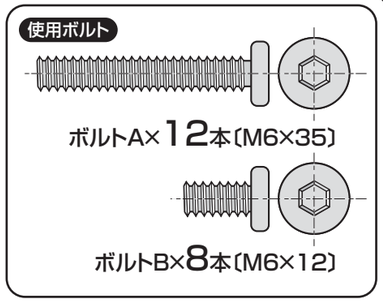

## 1 下フレームに上フレームを取付けます。

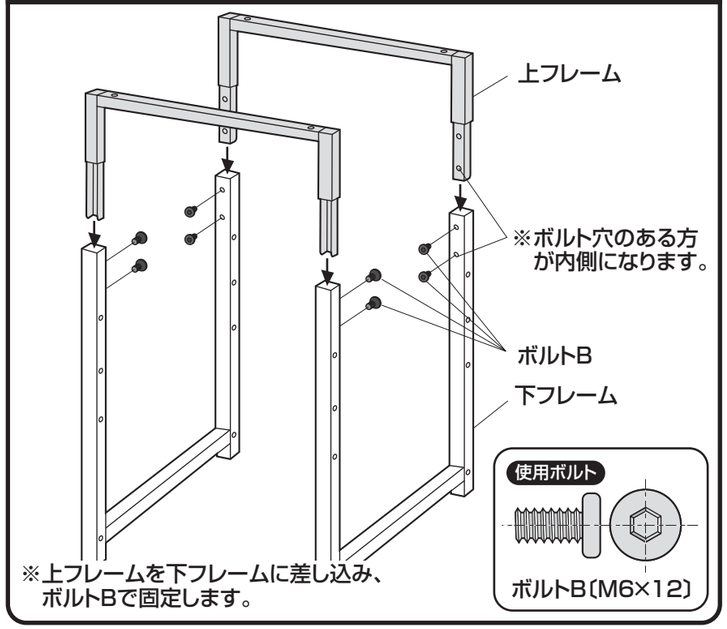


※上フレームを下フレームに差し込み、ボルトBで固定します。

## 2 天板を取付けます。

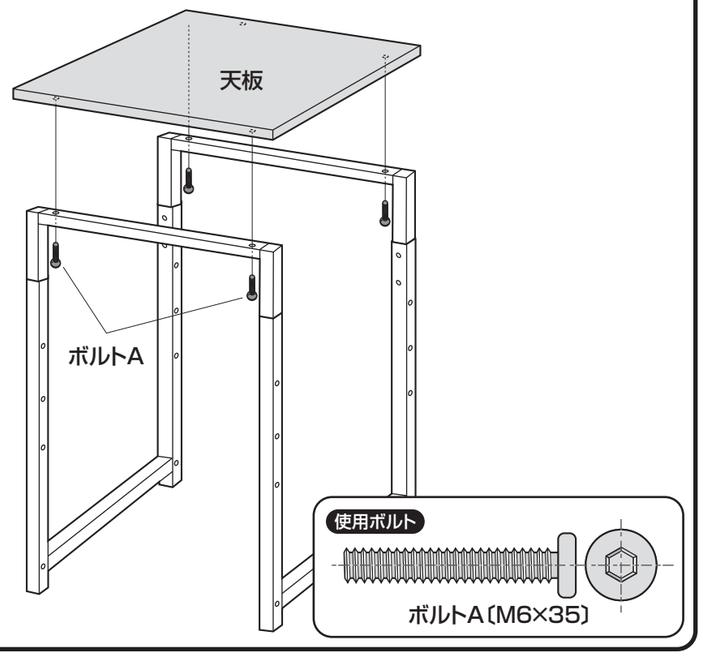


## 3 全体を寝かせて、棚板を取付けます。

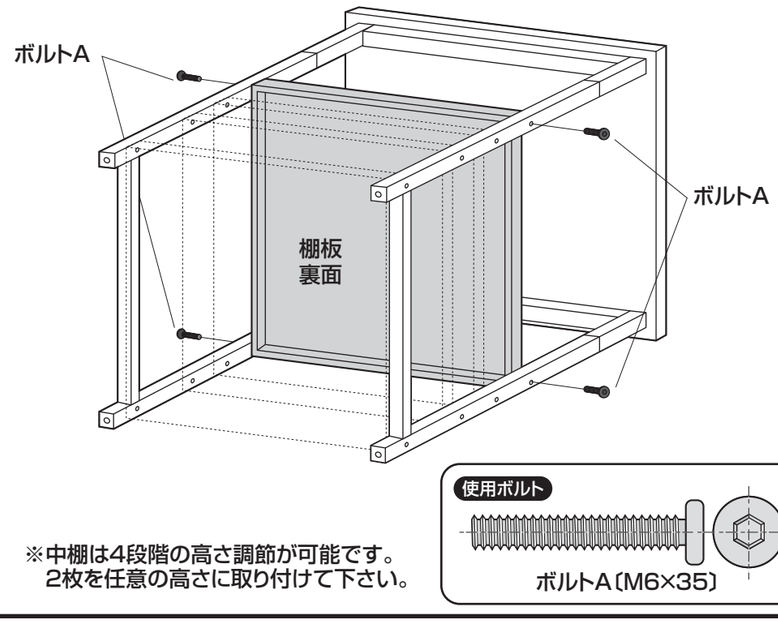


※中棚は4段階の高さ調節が可能です。
2枚を任意の高さに取り付けて下さい。

## 4 キャスターを取付けて完成です。

※ストッパー付きキャスターが前になります。

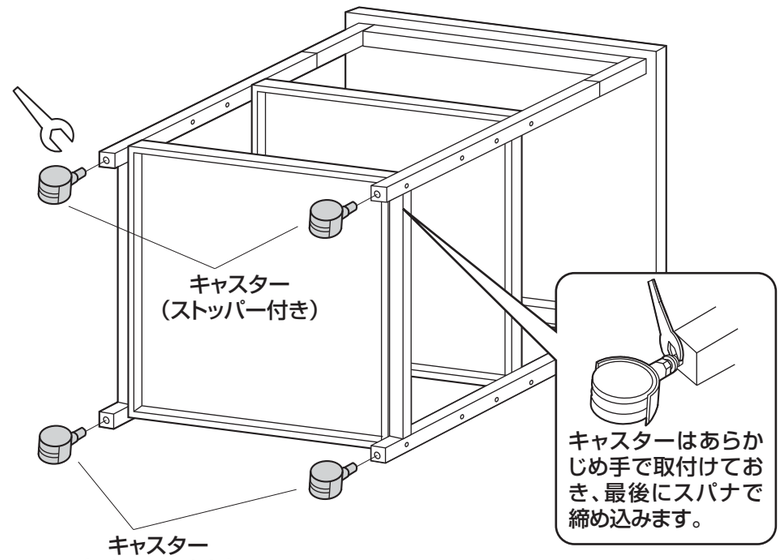


※最後に全体を起こしてください。

製品に関するお問い合わせ

製品の品質管理には細心の注意をはらっていますが、万一、不都合な点や製品に関するお問い合わせなどございましたら、お買求めの販売店又は右記までお気軽にご相談下さい。

10/11/JMDaSz


サンワサプライ株式会社
岡山サプライセンター / 〒700-0825 岡山県岡山市北区田町1-10-1
TEL.086-223-3311 FAX.086-223-5123