7～12.9インチ対応汎用タブレットスタンド(100-LATAB008シリーズ)組立説明書

Ver1.0

この度は、弊社製品をお買求めいただきましてありがとうございました。
本製品は組立式になっておりますので、下記の要領で組立ててください。
パッキングケースの中には、下記の部品が入っています。

組立説明書は組立て後も大切に保管してください。

この製品を第三者に貸し出すときは、この説明書も共に貸し出し、よく読んでから使用するようご指導ください。

★用意していただくもの・・・・・
電動ドリル、プラスチックハンマー、プラスドライバー、コイン
手袋（組立て時のケガ等を防ぐために必ず着用してください）

※本製品は組立て方法によって下図の様に2通りの使い方ができます。
用途に合わせて組立ててください。

完成図

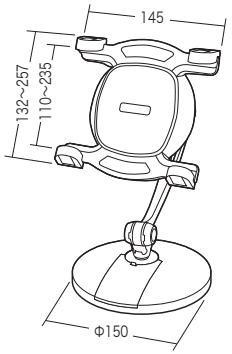

Ⓐ置いて使う場合

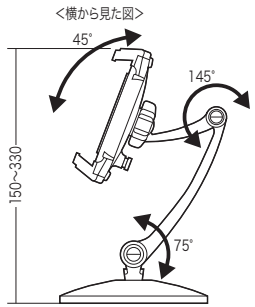

Ⓑ壁などに固定する場合

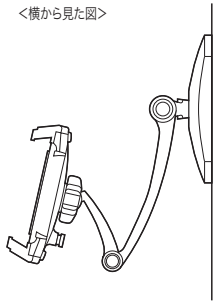

総耐荷重　1kg

組立て部品

※部品の欠品や破損があった場合は、品番(100-LATAB008など)と
下記の部品番号(①～⑤)と部品名(アンカーなど)をお知らせください。

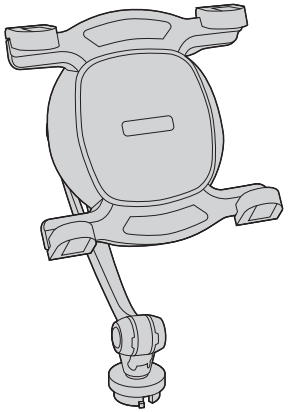

①ホルダー×1個

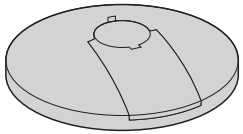

②ベース×1個

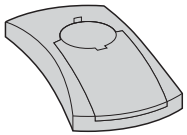

③ブラケット×1個

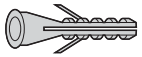

④アンカー×3本

使用ボルト

⑤ボルト×3本〔4.5×40〕

Ⓐ 置いて使う場合の組立て方法

1 ベースからカバーを取外します。

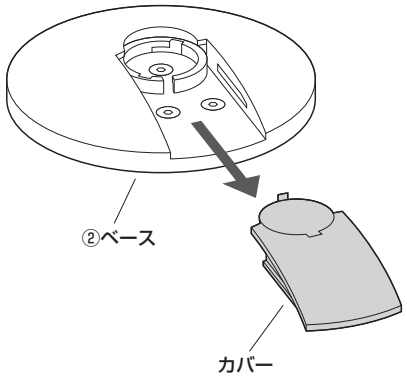

2 カバーのプレート部分を収納します。

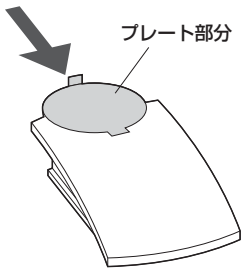

3 ベースにホルダーを取付けます。

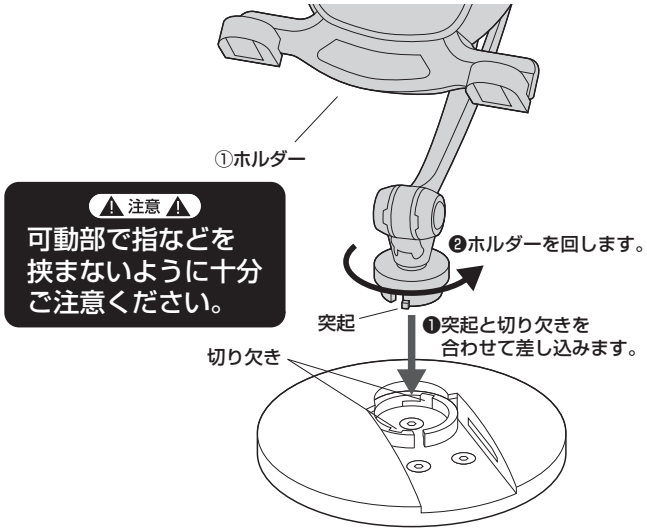

4 ベースにカバーを取付けて完成です。

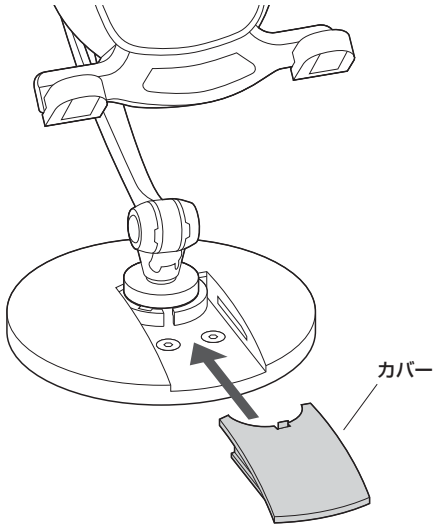

Ⓑ 壁などに固定する場合の組立て方法

⚠ 必ずお守りください ⚠

壁面はタブレットと本製品(1.1kg)の合計重量の5倍の荷重に耐えられるように、必要に応じて補強するなどしてください。

壁面の構造、または材質が荷重に十分耐えられる場所に取付けてください。
強度が満たない壁面に取付けるとタブレットが脱落する恐れがあります。

※壁の材質や強度などが不明な場合は取付け工事業者などにお問い合わせください。
※また、本製品を壁面に設置後、撤去しますと壁面に取付け穴、アンカーが残ります。ご了承ください。

① ブラケットからカバーを取外します。

② 取付ける場所にブラケットを当て、穴位置に印を付けます。

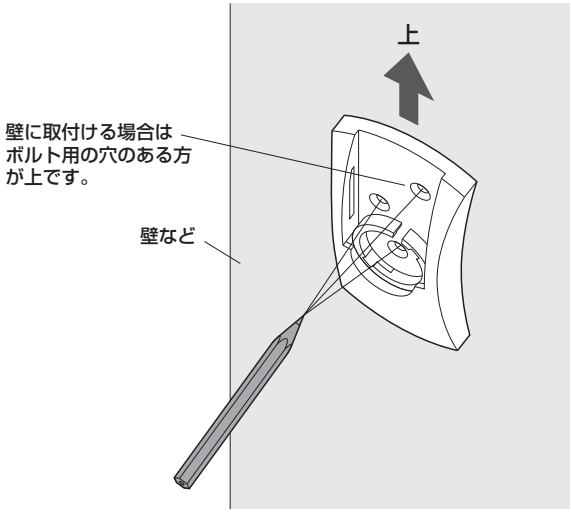

③ 壁面などにブラケットを取付けます。(壁の内部構造により取付け方法が違います)

※必ず壁の内部に芯材がある部分に取付けてください。壁面はタブレットと本製品(1.1kg)の合計重量の5倍の強度に耐えられるように、必要に応じて補強するなどしてください。

※壁に芯材が入っている場合

(石膏ボードや空洞がある材質の場合は芯材のある場所に合わせて取付けます)

❶ドリルを使い、印を付けた場所に直径3.5mm、深さ約25～30mmの下穴をあけます。

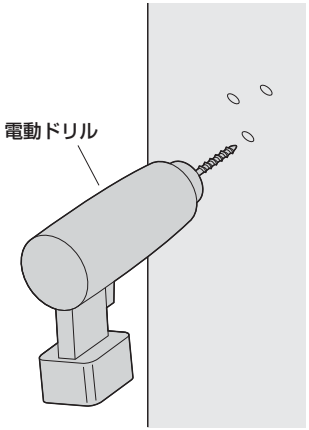

❷ブラケットをボルトで固定します。

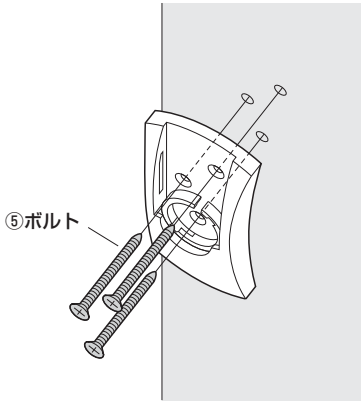

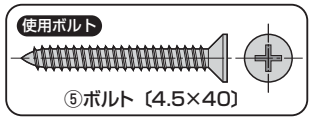

※コンクリートの壁の場合

❶ドリルを使い、印を付けた場所に直径8mm、深さ約40～45mmの下穴をあけます。

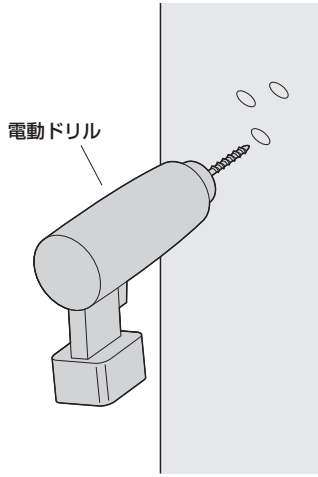

❷プラスチックハンマーなどでアンカーを下穴に叩き入れます。

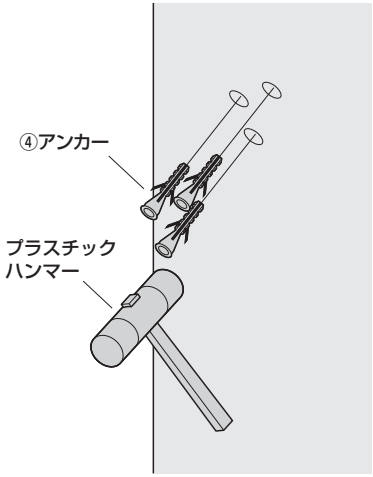

❸ブラケットをボルトで固定します。

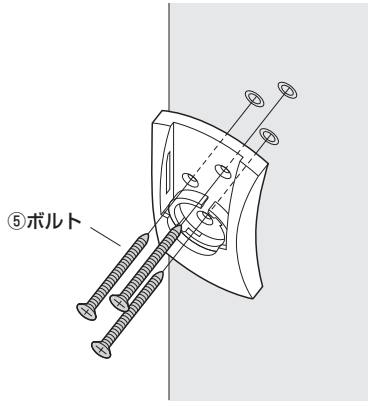

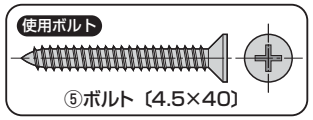

Ⓑ 壁などに固定する場合の組立て方法(続き)

④ ブラケットにホルダーを取付けます。

⑤ ブラケットにカバーを取付けて完成です。

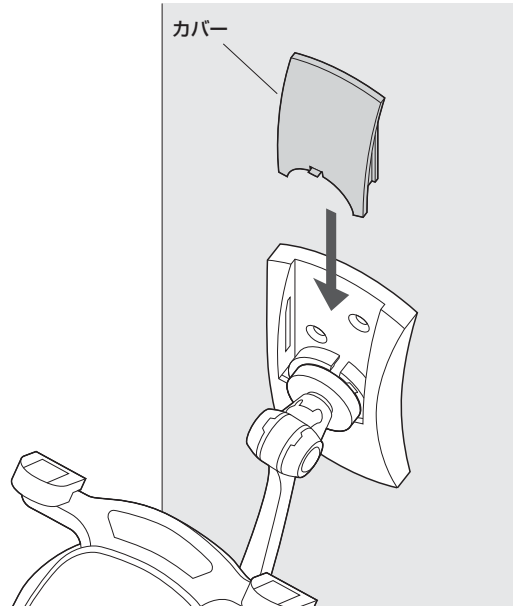

タブレットの取付け方法

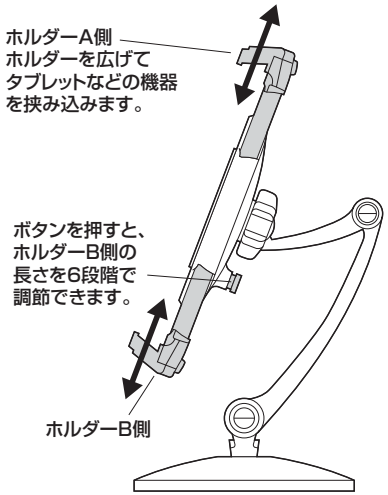

各部の調整方法

アームの動きが軽すぎたり、重過ぎる場合は、下図のボルトをコインなどで回して、固さを調節します。

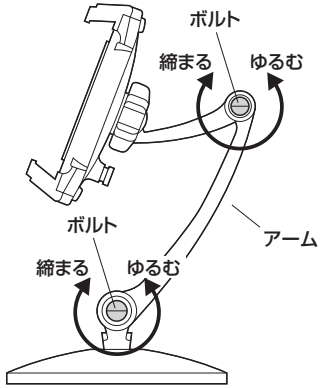

ホルダーのボールジョイントの動きが軽すぎたり、重過ぎる場合は、下図のツマミを回して、固さを調節します。

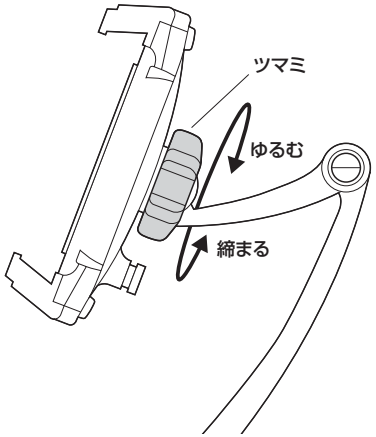

製品に関するお問い合わせ
製品の品質管理には細心の注意をはらっていますが、万一、不都合な点や製品に関するお問い合わせなどございましたら、お買求めの販売店又は右記までお気軽にご相談下さい。
BI/AE/TTDaC

サンワサプライ株式会社
サンワダイレクト / 〒700-0825 岡山県岡山市北区田町1-10-1
TEL.086-223-5680 FAX.086-235-2381