エルゴノミクスフットレスト（100-FR009）組立説明書

Ver1.0

この度は、弊社製品をお買求めいただきましてありがとうございました。
本製品は組立式になっておりますので、下記の要領で組立ててください。
パッキングケースの中には、下記の部品が入っています。

★用意していただくもの……
手袋（組立て時のケガ等を防ぐために必ず着用してください）

完成図

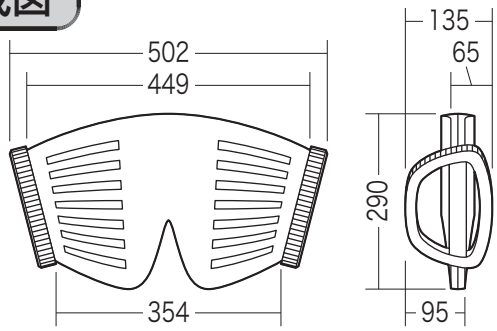

耐荷重
10kg

組立て部品

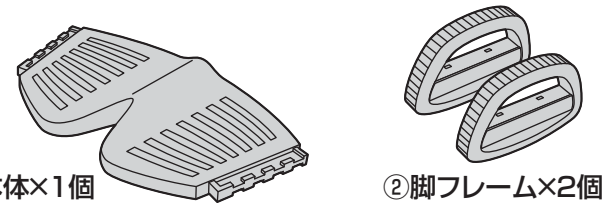

※部品の欠品や破損があった場合は、品番（100-FR009）と上記の部品番号（①～②）と部品名（脚フレームなど）をお知らせください。

① 脚フレームからキャップを取外します。

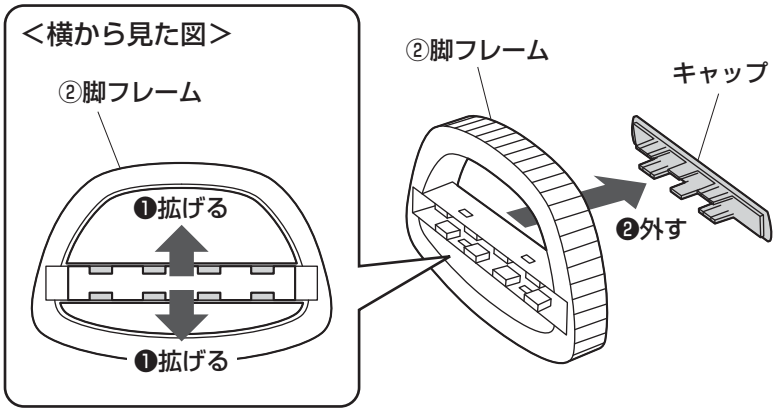

② 本体に脚フレームを取付けます。

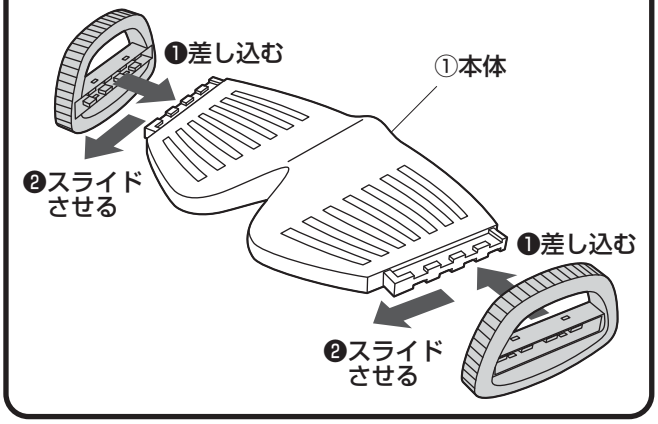

③ キャップを取付けて、完成です。

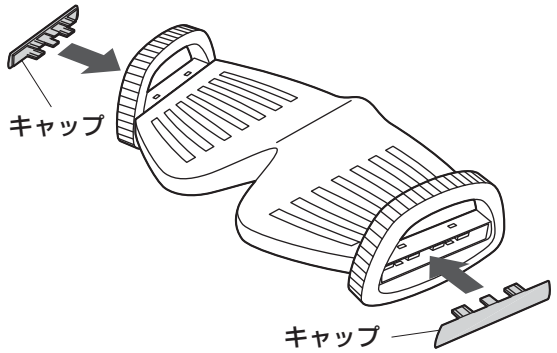

高さの変更

※フットレストを裏返すと、足置き部の高さ調節ができます。
（2段階）

＜横から見た図＞

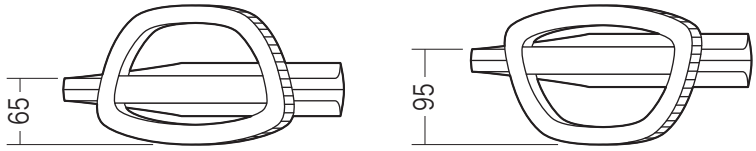

⚠ 使用上の 注意 ⚠

- ●直射日光の当たる場所や高温、湿気及び乾燥の著しい場所を避けてください。
- ●滑りやすい床面で使用しないでください。
- ●用途以外で使用しないでください。
- ●耐荷重以上の荷重をかけないでください。
- ●製品の上に乗らないでください。また、製品の上に腰掛けないでください。
- ●勢いよく足を乗せないでください。
- ●分解、改造、修理をしないでください。
- ●部品を外したり、部品が外れたままで使用しないでください。
- ※以上の注意に従ってご使用いただかない場合、大きな事故につながる危険がありますので、必ず守ってください。

組立説明書は組立て後も大切に保管してください。

この製品を第三者に貸し出すときは、この説明書も共に貸し出し、よく読んでから使用するようご指導ください。

製品に関するお問い合わせ

製品の品質管理には細心の注意をはらっていますが、万一、不都合な点や製品に関するお問い合わせなどございましたら、お買求めの販売店又は右記までお気軽にご相談下さい。

BI/AB/RKDaC

サンワサプライ株式会社

サンワダイレクト / 〒700-0825 岡山県岡山市北区田町1-10-1
TEL.086-223-5680 FAX.086-235-2381