低床キャスターガス昇降サイドデスク（100-ERD046シリーズ）組立説明書

Ver.1.0

この度は、弊社製品をお買求めいただきましてありがとうございました。
本製品は組立式になっておりますので、下記の要領で組立ててください。
パッキングケースの中には、下記の部品が入っています。

組立説明書は組立て後も大切に保管してください。

この製品を第三者に貸し出すときは、この説明書も共に貸し出し、よく読んでから使用するようご指導ください。

完成図

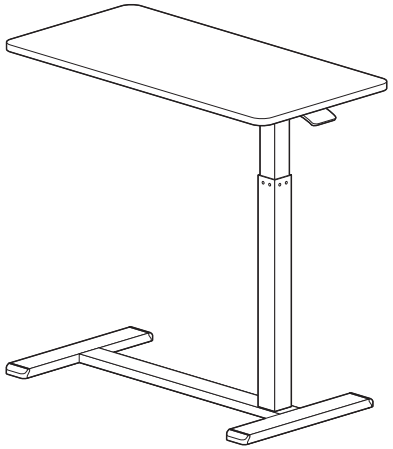

＜組立てに必要な人数＞
大人2人以上

＜用意していただくもの＞
・手袋（ケガ等を防ぐために着用をおすすめします）

組立部品

※部品の欠品や破損があった場合は、品番（100-ERD046Wなど）と
下記の部品番号（①～⑥）と部品名（ボルトBなど）をお知らせください。

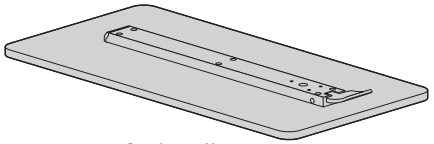

①天板×1枚

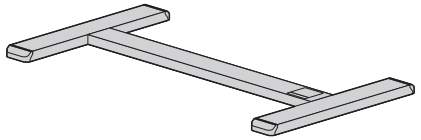

②レッグフレーム×1個

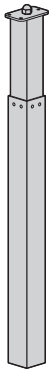

③支柱×1本

⑥六角レンチ(5mm)×1本

使用ボルト類

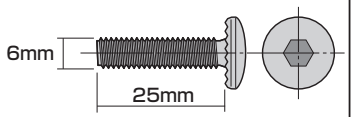

④ボルトA(M6×25mm)×4本

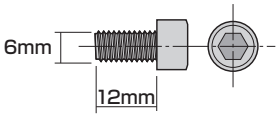

⑤ボルトB(M6×12mm)×3本

手順 1

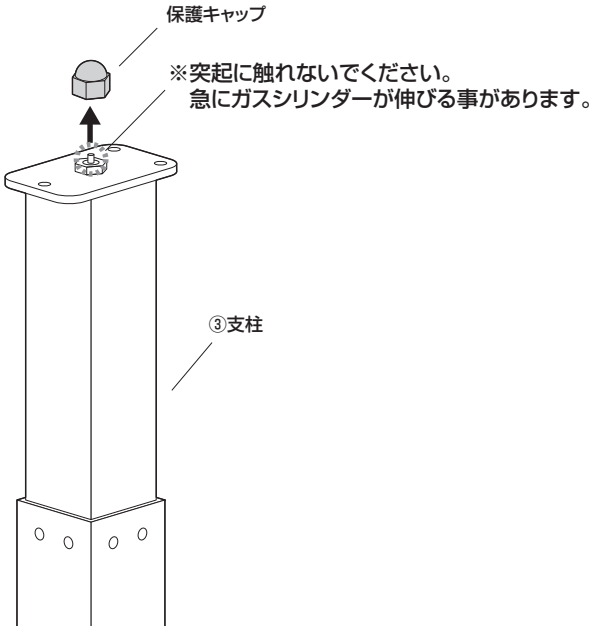

手順 2

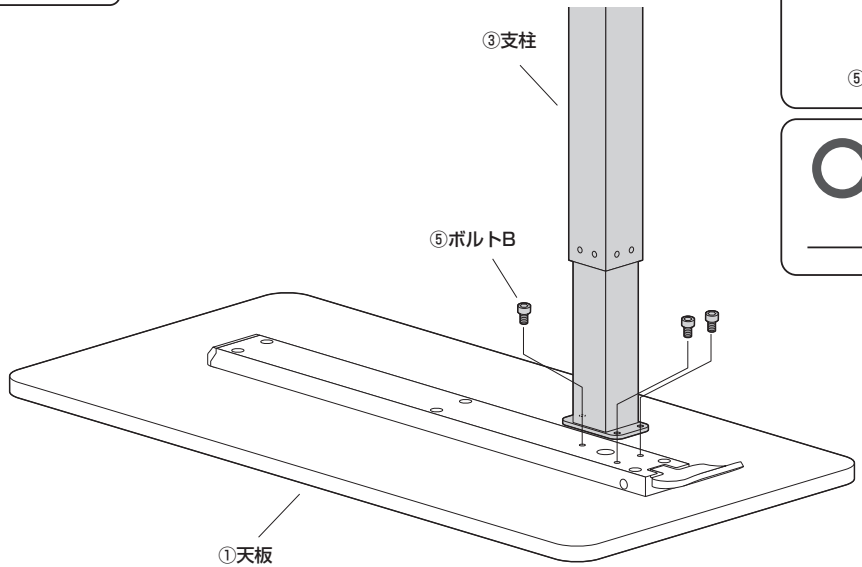

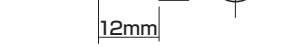

⑤ボルトB(M6×12mm)

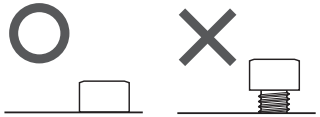

手順 3

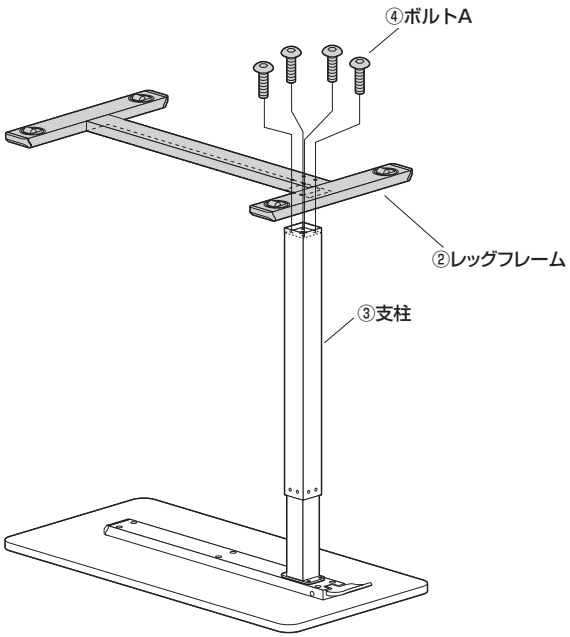

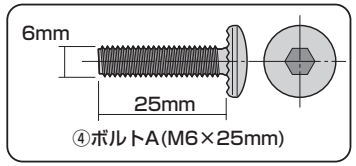

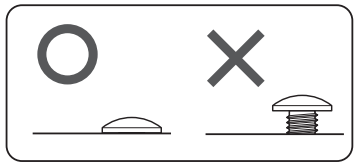

⚠注意⚠

大人2人以上で行ってください。

手順 4

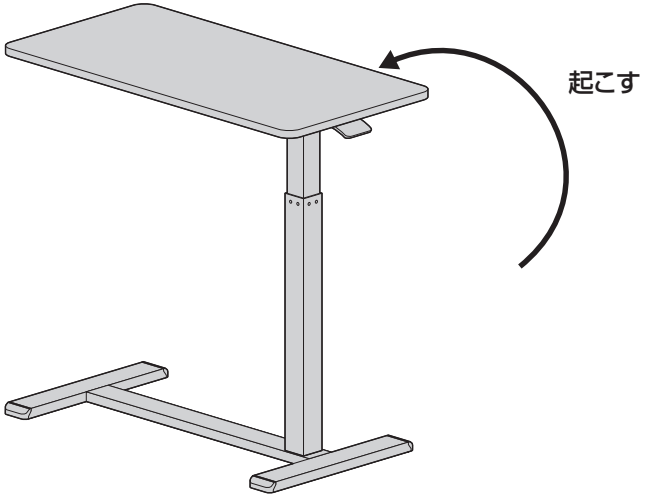

天板の昇降方法

※レバーを矢印の方向に持ち上げて天板を上下させます。

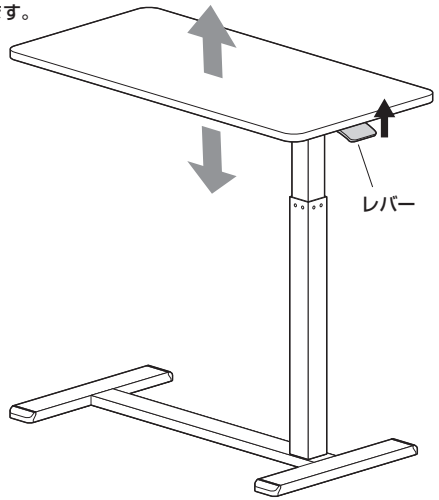

製品に関する
お問い合わせ
CF/AC/KTDaC

製品の品質管理には細心の注意をはらっていますが、万一、不都合な点や製品に関するお問い合わせなどございましたら、お買求めの販売店又は右記までお気軽にご相談下さい。

サンワサプライ株式会社

サンワダイレクト / 〒700-0825 岡山県岡山市北区田町1-10-1
TEL.086-223-5680 FAX.086-235-2381