ガス昇降フォールディングデスク(100-ERD030シリーズ)組立説明書

Ver.1.1

この度は、弊社製品をお買求めいただきましてありがとうございました。
本製品は組立式になっておりますので、下記の要領で組み立ててください。
パッキングケースの中には、下記の部品が入っています。

組立説明書は組立て後も大切に保管してください。

この製品を第三者に貸し出すときは、この説明書も共に貸し出し、よく読んでから使用するようご指導ください。

★用意していただくもの・・・・・
手袋（組み立て時のケガ等を防ぐために着用をお勧めします）

完成図

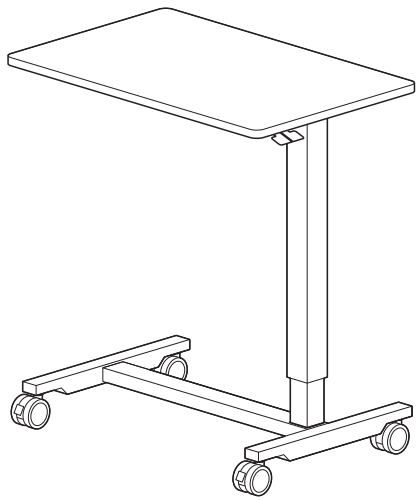

組立て部品

※部品の欠品や破損があった場合は、品番（100-ERD030BKなど）と
下記の部品番号（①～⑭）と部品名（ワッシャーなど）をお知らせください。

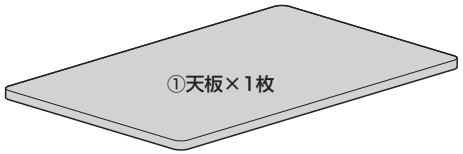

①天板×1枚

※天板には保護シートが貼られています。
はがしてご使用ください。

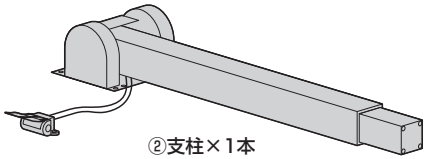

②支柱×1本

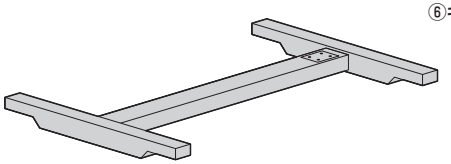

③レッグフレーム×1個

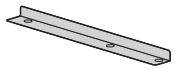

④ブラケットA×1個

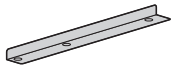

⑤ブラケットB×1個

⑥キャスター(ストッパー付き)×2個

⑦キャスター(ストッパーなし)×2個

⑧ワッシャー×4枚

⑨スプリング
ワッシャー×4枚

使用ボルト

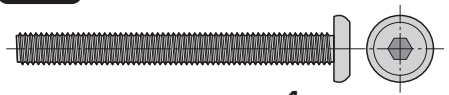

⑩ボルトA×4本〔M6×60〕

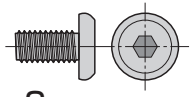

⑪ボルトB×2本〔M6×12〕

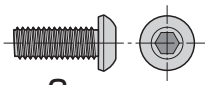

⑫ボルトC×6本〔M6×16〕

⑬スパナ×1本

⑭六角レンチ(4mm)
×1本

1 天板にブラケットA、ブラケットBを取付けます。

※下図の向きで取付けます。

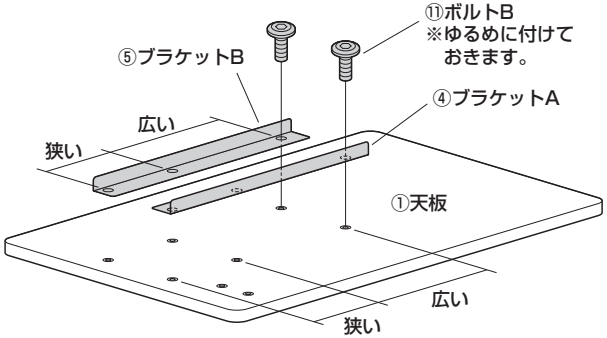

⚠ 注意

ボルトBを使用してください。
ボルトCを間違えて使用すると
天板を破損します。

使用ボルト

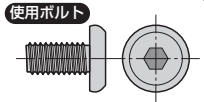

⑪ボルトB〔M6×12〕

2 レバーを押して支柱を伸ばします。

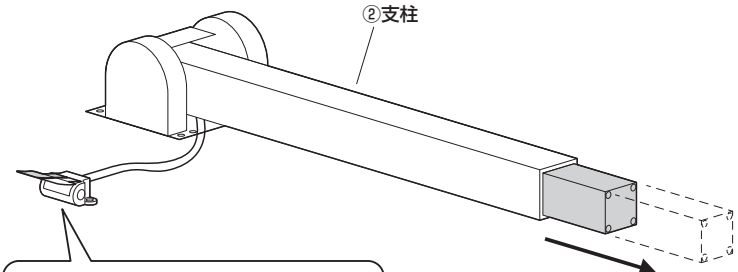

下図のレバーを押します。

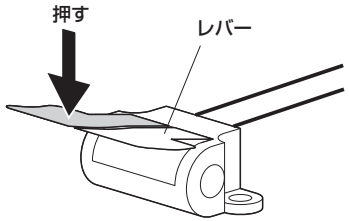

⚠ 注意 ⚠

勢い良く伸びる場合があります。
周囲の人や物にぶつからないように
ご注意ください。

3 天板に支柱のレバーを取付けます。

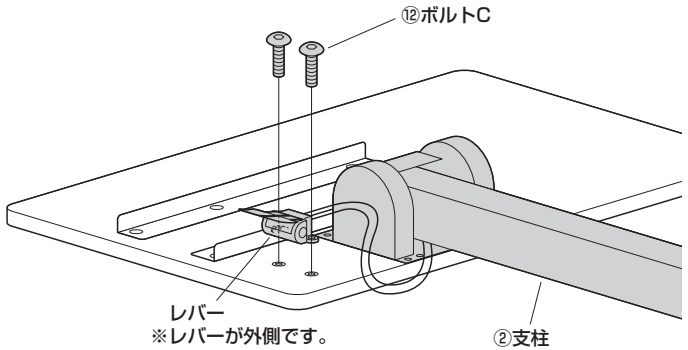

使用ボルト

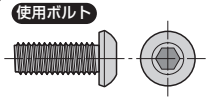

⑫ボルトC〔M6×16〕

4 天板に支柱を取付けます。

※下図の向きで取付けます。

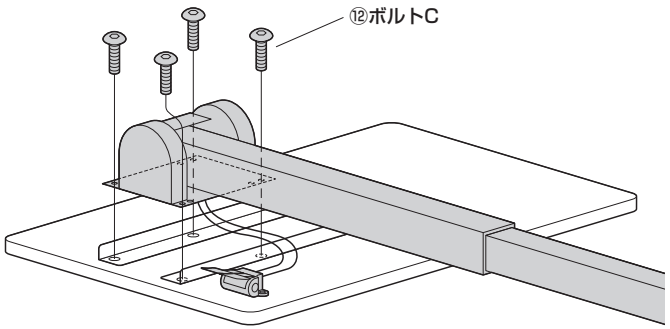

⚠注意⚠
一度ゆるめに付けてから
全てのボルトをしっかりと
締め付けます。

使用ボルト

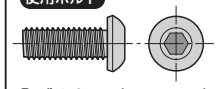

⑫ボルトC〔M6×16〕

5 支柱を起こします。

外側のレバーを押しながら支柱を起こします。

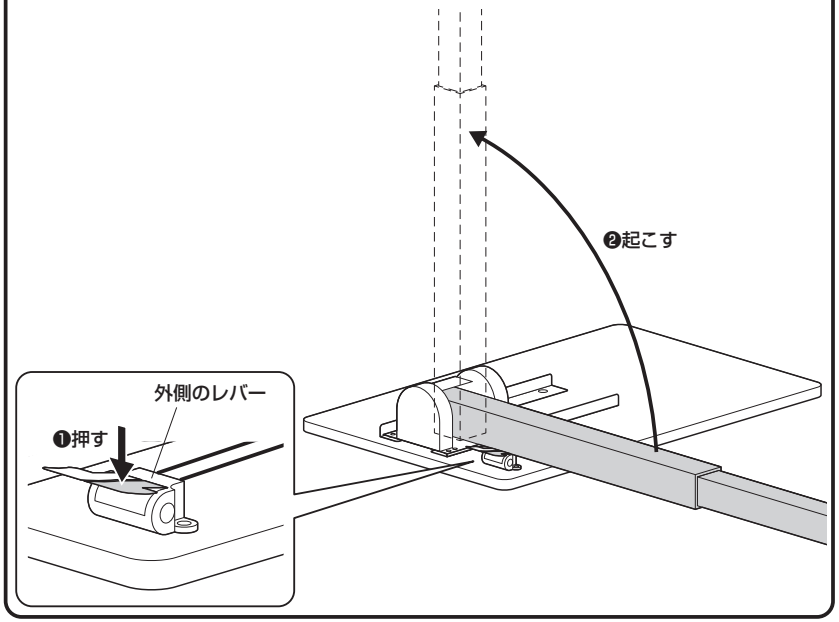

6 支柱にレッグフレームを取付けます。

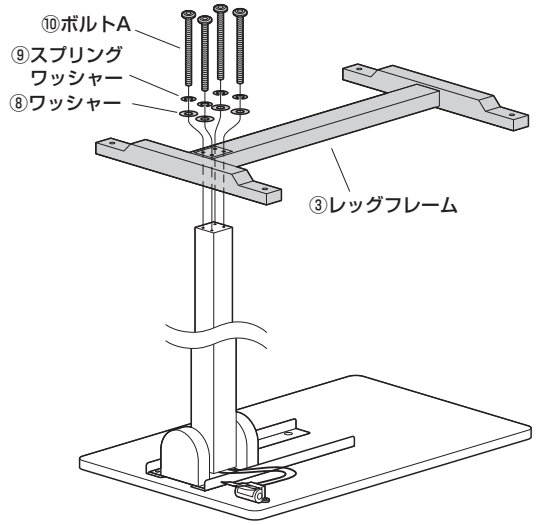

使用ボルト

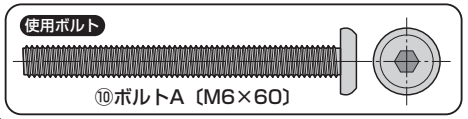

⑩ボルトA〔M6×60〕

7 レッグフレームにキャスター(ストッパー付き)を取付けます。

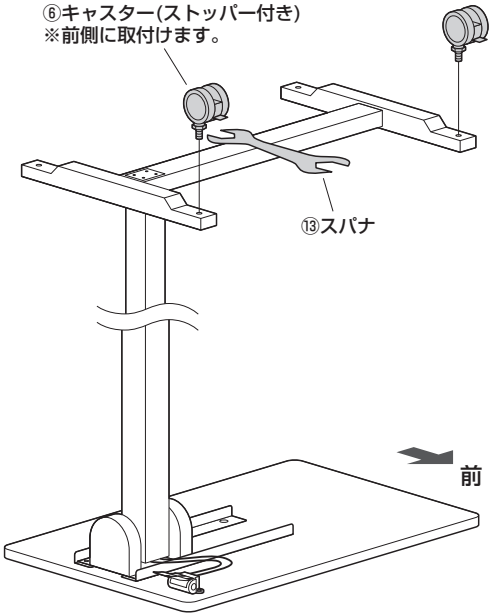

8 レッグフレームにキャスター(ストッパーなし)を取付けます。

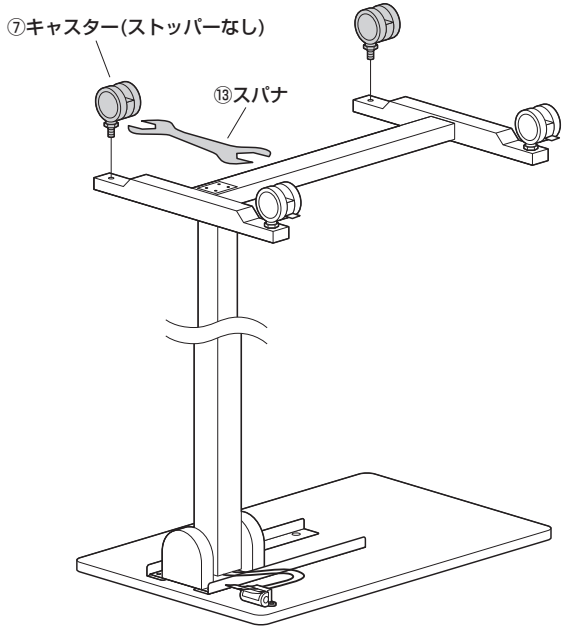

9 デスクを起して完成です。

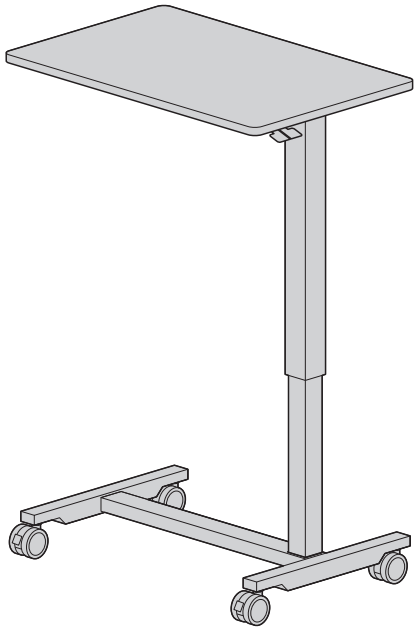

天板の高さ調節方法

内側のレバーを上げながら、天板を押さえます。
高くする場合は、天板を押さえる力をゆるめます。

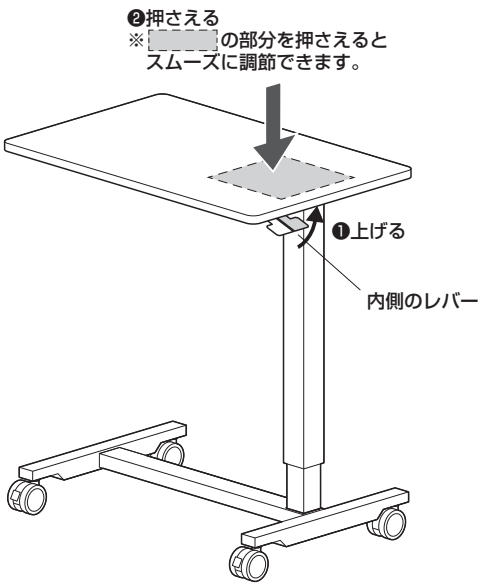

天板の折り畳み方法

外側のレバーを上げながら、天板を折り畳みます。

⚠ 注意 ⚠ 物を載せたまま折り畳まないでください。

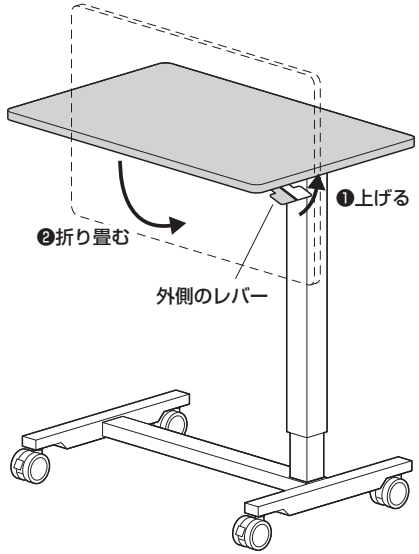

⚠ 使用上の 注意 ⚠

- ●製品を移動させる際には、天板を最下位部に下げてから移動させてください。
- ●天板の高さを下げる際には、天板の下に人や物がないか確認してから下げてください。
- ●昇降中は支柱の下側に触れないようにしてください。
  特にお子様には触らせないよう十分に注意してください。
- ●製品の上に腰掛けたり、乗らないでください。
- ●加熱した鍋、湯沸かし器、アイロン等を直接置かないでください。
- ●直射日光またはストーブの熱、クーラーの風が当たる場所や高温、湿気及び乾燥の著しい場所を避けてください。
- ●必ず屋内の平坦で安定した場所で使用してください。
- ●物を載せた状態で移動させないでください。
- ●著しい汚れを落とす場合は、薄めた中性洗剤を使用してください。
- ●用途以外で使用しないでください。
- ●分解、改造、修理をしないでください。
- ●部品を外したり、部品が外れたままで使用しないでください。
- ●ボルト・ネジ類がゆるんだまま使用しないでください。
- ●耐荷重以上の重さの物や、積み重ね禁止の物を載せないでください。

製品に関する
お問い合わせ
CD/AD/TTD&C

製品の品質管理には細心の注意をはらっていますが、万一、不都合な点や製品に関するお問い合わせなどございましたら、お買求めの販売店又は右記までお気軽にご相談下さい。

サンワサプライ株式会社
サンワダイレクト / 〒700-0825 岡山県岡山市北区田町1-10-1
TEL.086-223-5680 FAX.086-235-2381