# ソファーサイドワゴン(100-DESKS005M)組立説明書

この度は、弊社製品をお買求めいただきましてありがとうございました。
このソファーサイドワゴンは組立式になっておりますので、下記の要領で組立ててください。
パッキングケースの中には、下記の部品が入っています。

**組立説明書は組立て後も大切に保管してください。**

この製品を第三者に貸し出すときは、この説明書も共に貸し出し、よく読んでから使用するようご指導ください。

★用意していただくもの・・・・・
手袋（組立て時のケガ等を防ぐために必ず着用してください）
プラスドライバー

## 完成図

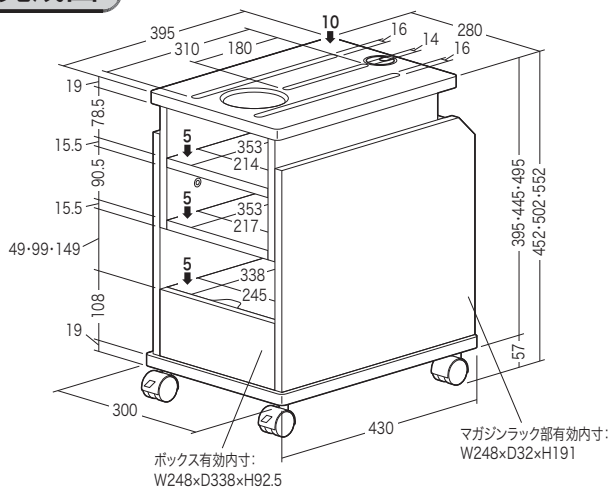


ボックス耐荷重　5kg
マガジンラック部耐荷重　3kg
総耐荷重　33kg

## 組立て部品

六角レンチ×1本

キャスター
(ストッパーなし)×2個

キャスター
(ストッパー付き)×2個

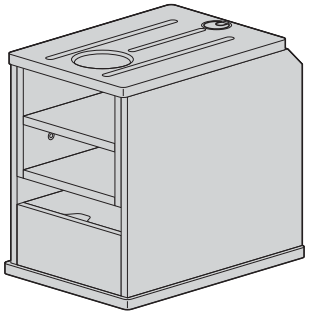

サイドワゴン本体×1台

※キャスター･タッピングねじ､六角レンチは、
サイドワゴン本体の引き出しに入っています。

使用ボルト

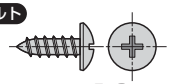

タッピングねじ×16本〔4×12〕

## 1 サイドワゴン本体から扉と棚板を取外します。

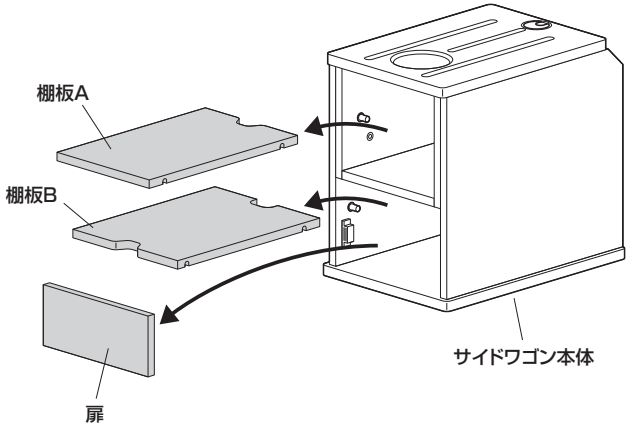


## 2 サイドワゴン本体をひっくり返し、キャスターを取付けます。

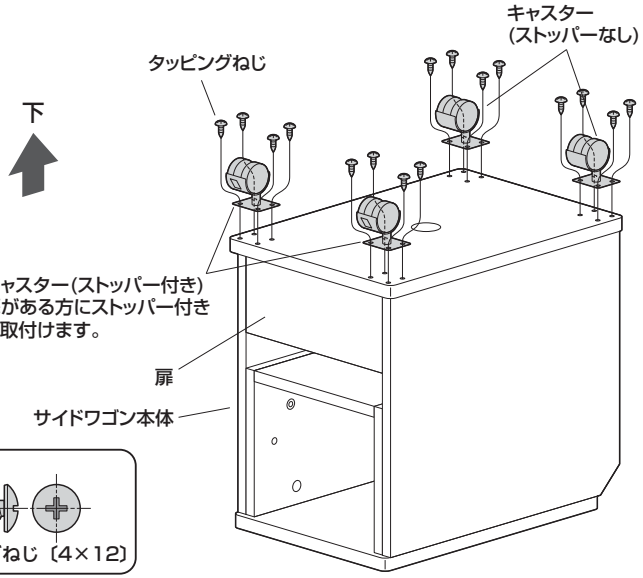


使用ボルト

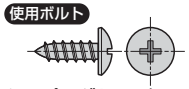

タッピングねじ〔4×12〕

## 3 天板の高さを調節します。
## ※梱包時の高さのまま使用する場合はこの作業は必要ありません。

①サイドワゴン本体を倒し､内側のボルトを取外します。

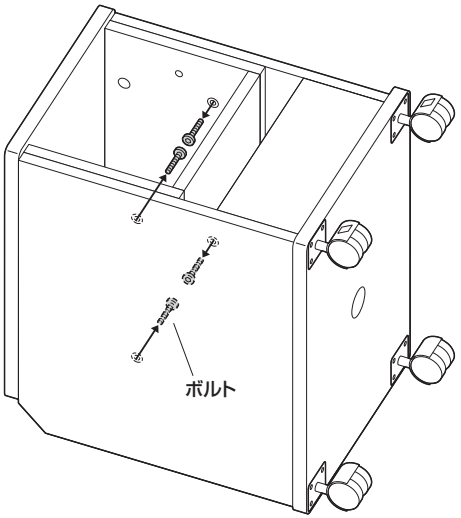


②天板ユニットの高さを調節してボルトで固定します。

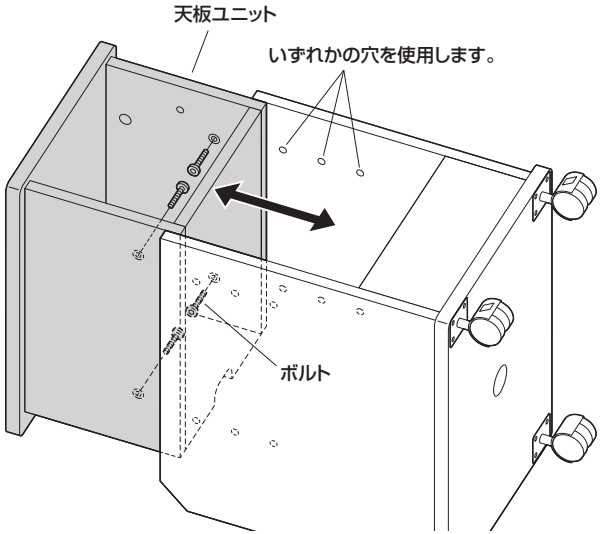

## 4 棚板と扉を取付けて完成です。

①棚板Aを取付けます。

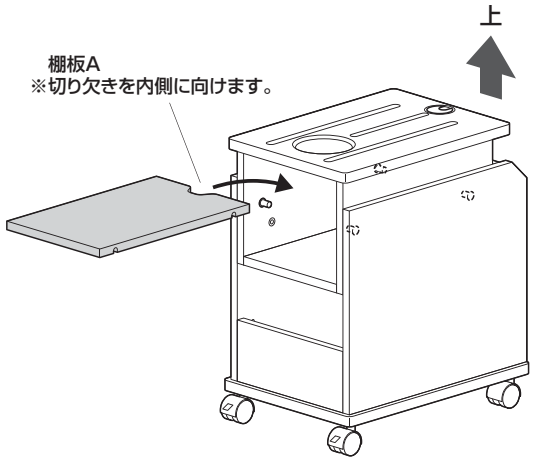


②棚板Bを取付けます。

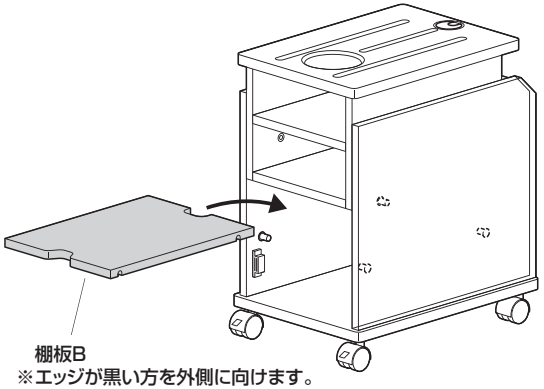


③扉を取付けます。

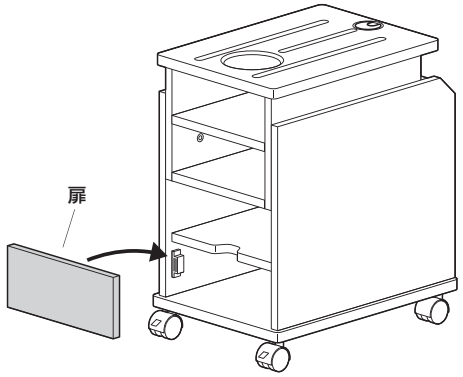


## 配線方法

天板の穴から内部に充電ケーブルなどを通すことができます。
※大きなプラグやコネクタを通す場合は、一度キャップを取外し、ケーブルを通した後、再びはめます。

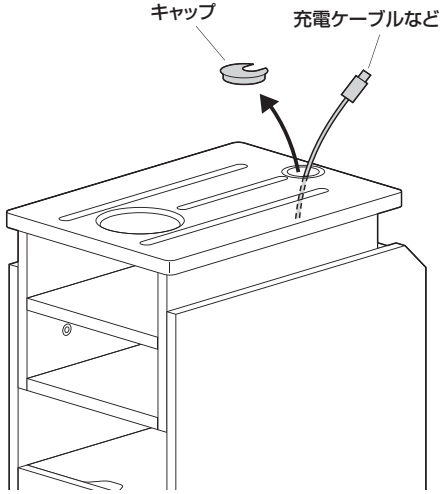



製品に関するお問い合わせ
BF/BB/TTDaNo

製品の品質管理には細心の注意をはらっていますが、万一、不都合な点や製品に関するお問い合わせなどございましたら、お買求めの販売店又は右記までお気軽にご相談下さい。

サンワサプライ株式会社
サンワダイレクト / 〒700-0825 岡山県岡山市北区田町1-10-1
TEL.086-223-5680 FAX.086-235-2381