バンブーロールテーブル（100-DESKH039シリーズ）組立説明書

Ver1.0

この度は、弊社製品をお買求めいただきましてありがとうございました。
本製品は組立式になっておりますので、下記の要領で組立ててください。
パッキングケースの中には、下記の部品が入っています。

組立説明書は大切に保管してください。

この製品を第三者に貸し出すときは、この説明書も共に貸し出し、よく読んでから使用するようご指導ください。

完成図

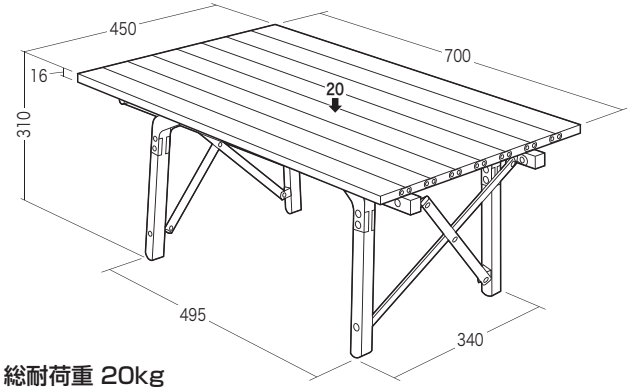

総耐荷重 20kg

組立て部品

※部品の欠品や破損があった場合は、品番（100-DESKH039など）と下記の部品番号（①～③）と部品名（収納袋など）をお知らせください。

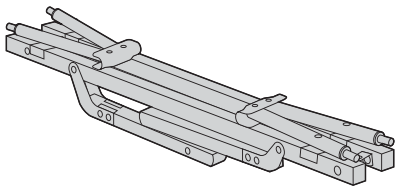

①フレーム×1台

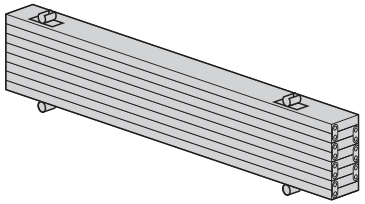

②天板×1枚

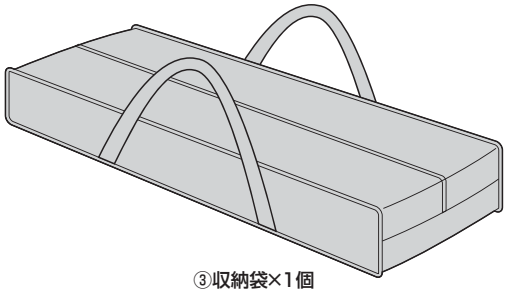

③収納袋×1個

1 フレームを開きます。

❶フレームの下図の位置を持って矢印の方向に広げます。

⚠注意⚠
ゆっくり広げてください。

⚠注意⚠
可動部で指などをはさまないように十分ご注意ください。

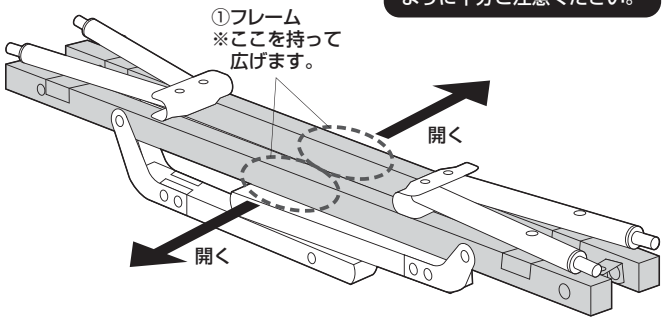

横から見た図
フレームをゆらすと開きやすくなります。

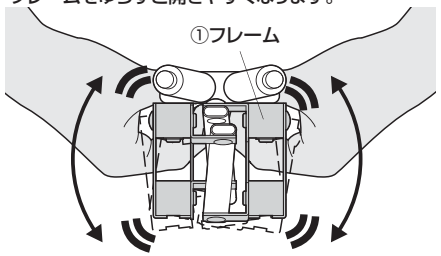

動画でチェック

❷ストッパーを押し込みます。

⚠注意⚠
可動部で指などをはさまないように十分ご注意ください。

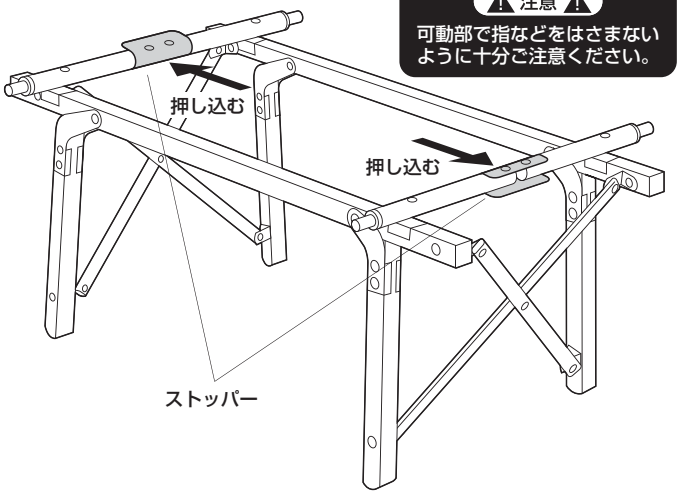

2 フレームの突起に天板のリングを差し込みます。

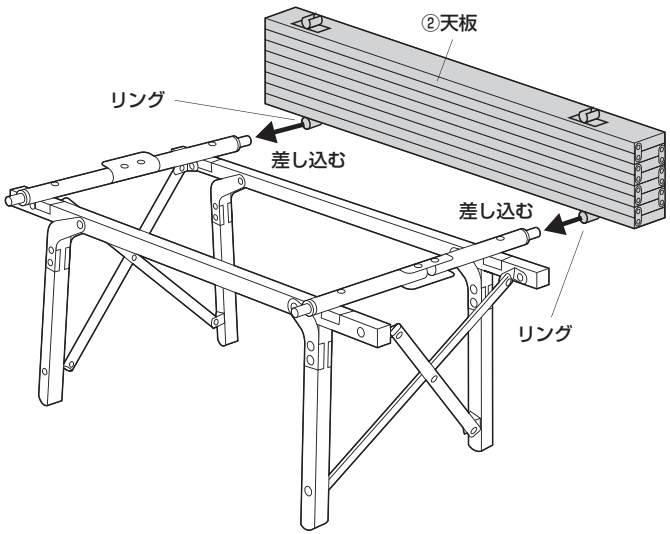

③ フレームに天板を固定して完成です。

フレームの突起に天板のキャッチを「パチン」と音がなるまで押し込んで固定します。

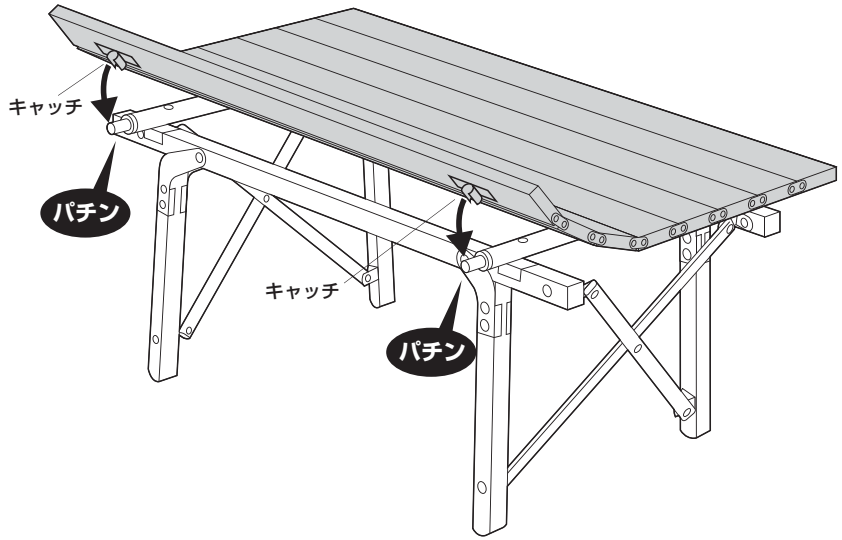

折り畳み方法

❶天板のキャッチをフレームから外します。
❷矢印の方向にスライドして天板を取外します。

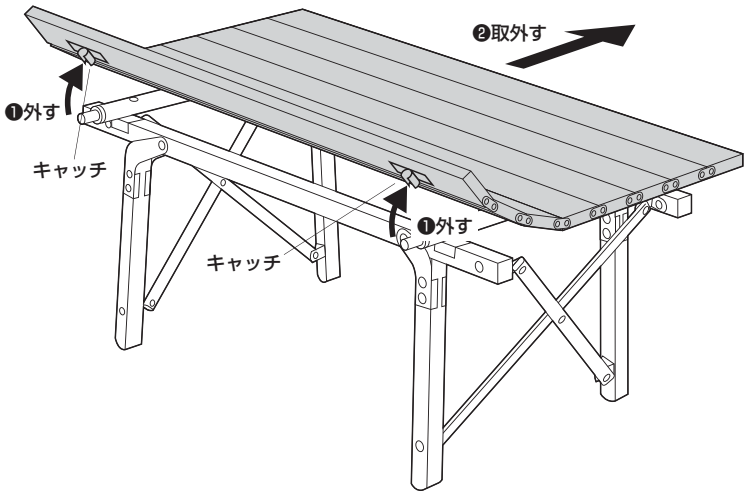

❸ストッパーを押し込みます。

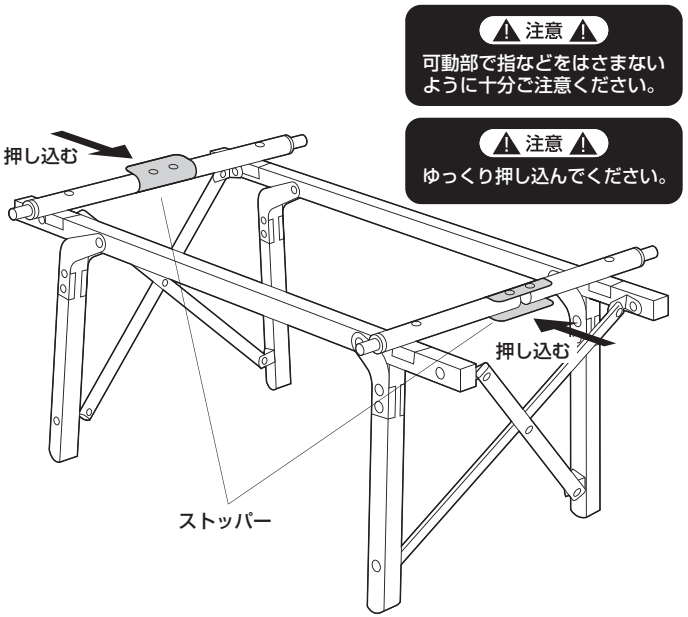

❸ストッパーを押し込みます。

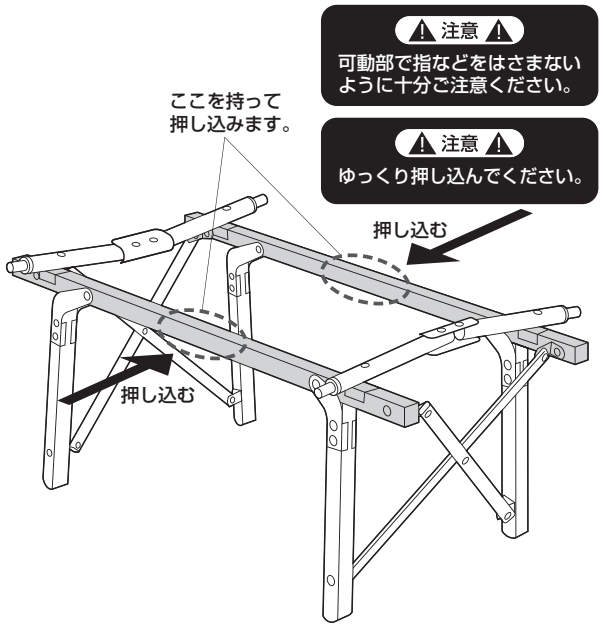

収納袋への収納方法

❶面ファスナーの付いている方のポケットに天板を丸めて入れます。

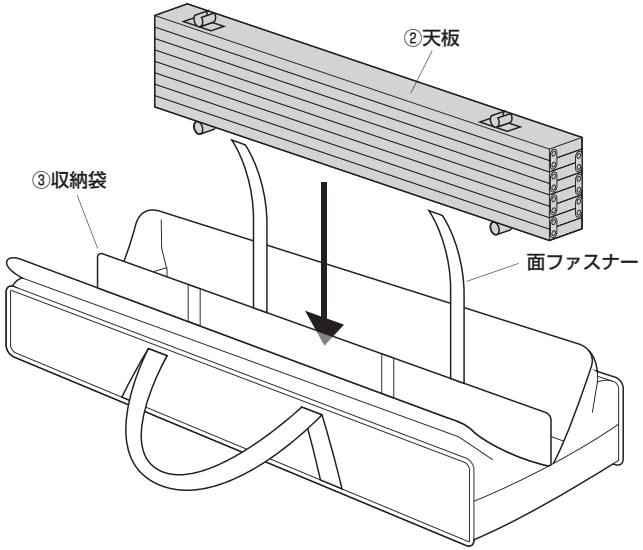

❷天板を面ファスナーで固定します。

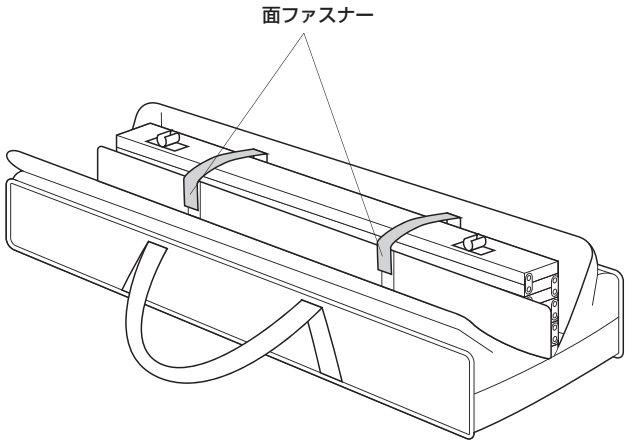

❸もう片方のポケットにフレームを入れます。

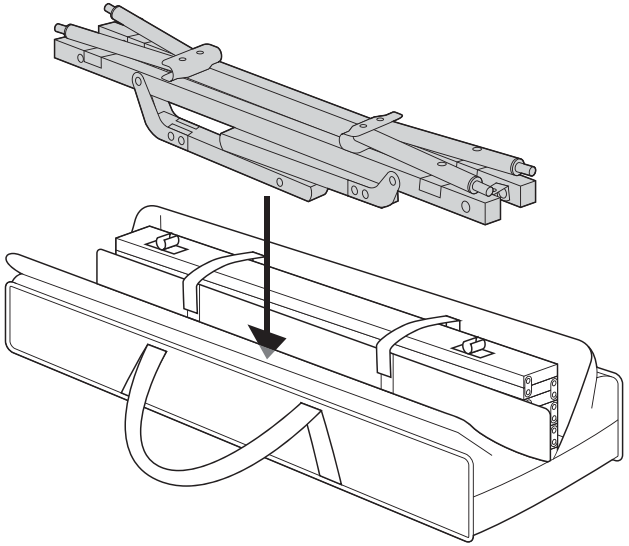

安全の為に注意していただく点

可動部分で指をはさまない様に気をつけてください。

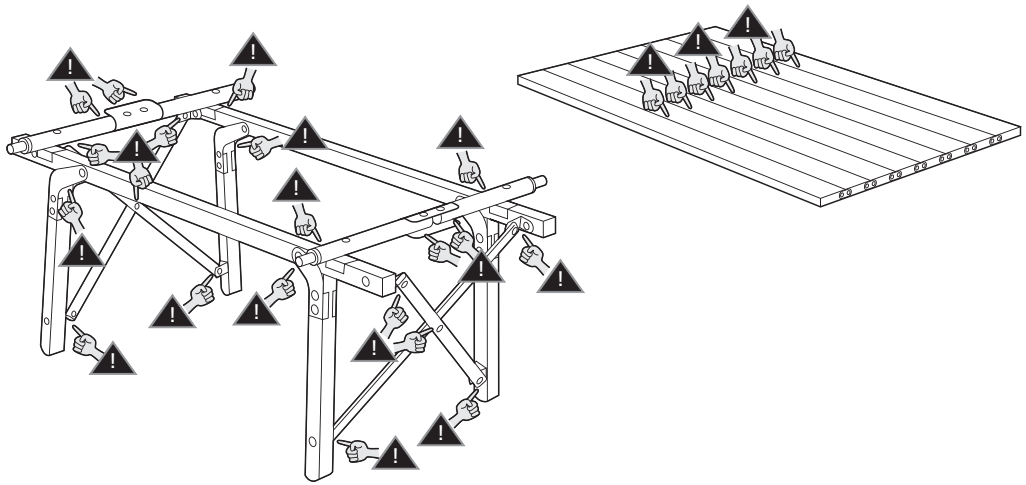

⚠ 使用上の 注意 ⚠

- ●製品の上に腰掛けたり、乗らないでください。
- ●加熱した鍋、湯沸かし器、アイロン等を直接置かないでください。
- ●直射日光またはストーブの熱、クーラーの風が当たる場所や高温、湿気及び乾燥の著しい場所を避けてください。
- ●必ず屋内の平坦で安定した場所で使用してください。
- ●物を載せた状態で移動させないでください。
- ●著しい汚れを落とす場合は、薄めた中性洗剤を使用してください。
- ●用途以外で使用しないでください。
- ●分解、改造、修理をしないでください。
- ●部品を外したり、部品が外れたままで使用しないでください。
- ●ボルト・ネジ類がゆるんだまま使用しないでください。
- ●耐荷重以上の重さの物や、積み重ね禁止の物を載せないでください。
- ●本製品の上に乳幼児や小さいお子様を寝かせたり、座らせたりするのは危険ですので絶対にしないでください。
- ●火や炎、燃焼器具から遠ざけて使用してください。
- ●本製品は仮設を目的とした簡易式のテーブルです。本製品の上に重量物を載せないでください。破損の原因になります。
- ●本製品の上に熱いものを直接載せないでください。載せたものが滑り落ちて火傷の原因になります。
- ●本製品の上に熱いものを直接載せないでください。載せたものが滑り落ちて火傷の原因になります。
- ●凹凸のない地盤のしっかりした場所でお使いください。不安定な場所での使用は転倒の原因になります。
- ●機能を損なったり、強度が低下しますので改造は絶対に行わないでください。改造製品のアフターサービスはお受けできません。
- ●運搬時にぶつけたり、強い衝撃を与えると破損の原因になりますのでご注意ください。
- ●本製品の天板には、ご使用状況や保管状況により反りや歪み、割れが発生することがあります。暖房の熱が直接伝わる場所や長時間直射日光に当たる場所、夏場の車内では保管しないでください。
- ●雨天時に水滴の当たる場所に長時間放置したり、長時間水分と接触した場合、塗装の内部に水分が浸透し、シミや変色、反りや狂い、カビの発生原因になりますのでご注意ください。
- ●天板をぶつけるなどして塗膜が損傷すると、水分を吸収しやすくなり、シミや変色、反りや狂い、カビの発生原因になりますのでご注意ください。
- ●ご使用により天板表面が退色や変色する場合があります。また局所的に温度が上がると変色や退色が進行する場合があります。
- ●本製品は天然の竹を加工、集成したもので、天板の場所や個体ごとに色の濃淡や模様などが異なります。
- ●可動部に異物や汚れが付着しないように注意してください。動作に支障をきたす原因になります。
- ●本製品の上で直接ものを切ったり、叩いたりは絶対にしないでください。破損の原因になります。
- ●フレームを広げたり、縮めたりする際には必ず本説明書の手順に従って作業を行ってください。本製品はフレームを広げたり、縮めるのに伴い脚が開閉する構造になっています。周囲に人がいないことを確認して開閉作業を行ってください。
- ●テーブルのすき間部分に指や衣服を挟まないようにご注意ください。
- ●開閉動作はゆっくり行ってください。勢いよく開閉すると、破損の原因になります。

製品に関する
お問い合わせ
CA/BB/TTD&C

製品の品質管理には細心の注意をはらっていますが、万一、不都合な点や製品に関するお問い合わせなどございましたら、お買求めの販売店又は右記までお気軽にご相談下さい。

サンワサプライ株式会社
サンワダイレクト / 〒700-0825 岡山県岡山市北区田町1-10-1
TEL.086-223-5680 FAX.086-235-2381